Fig. 1

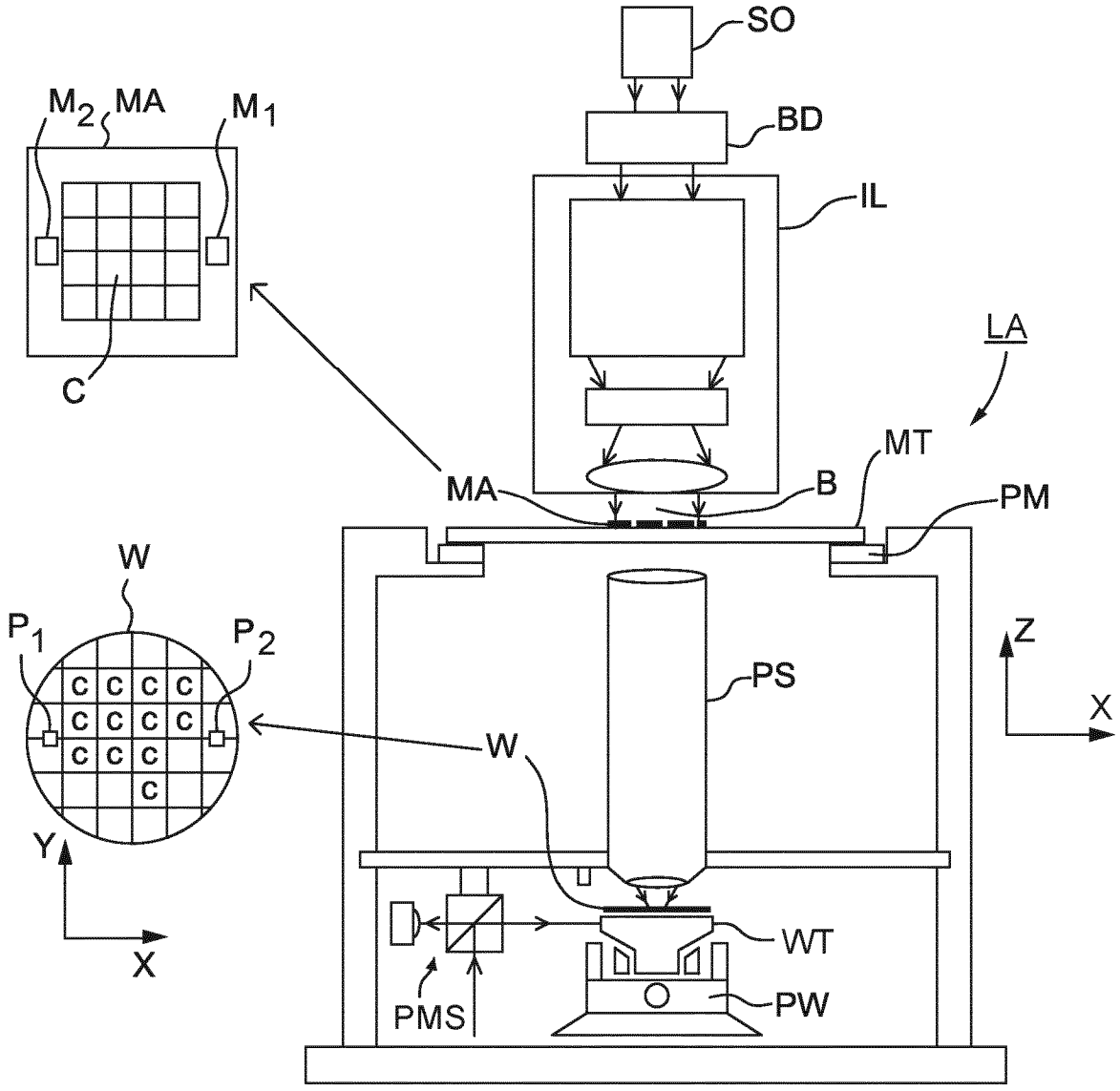

Fig. 2

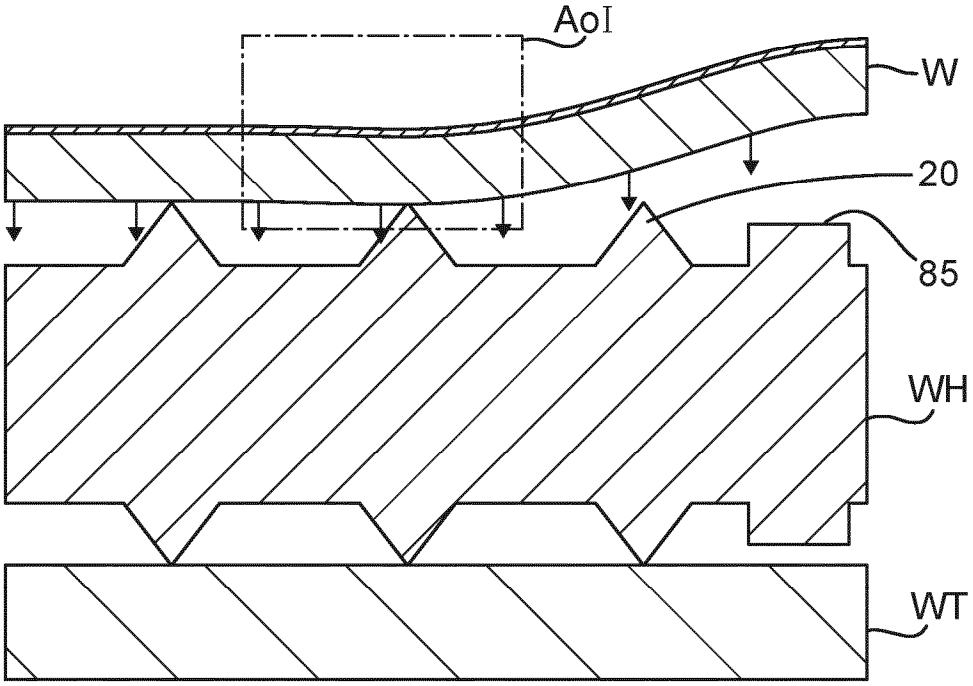

Fig. 3

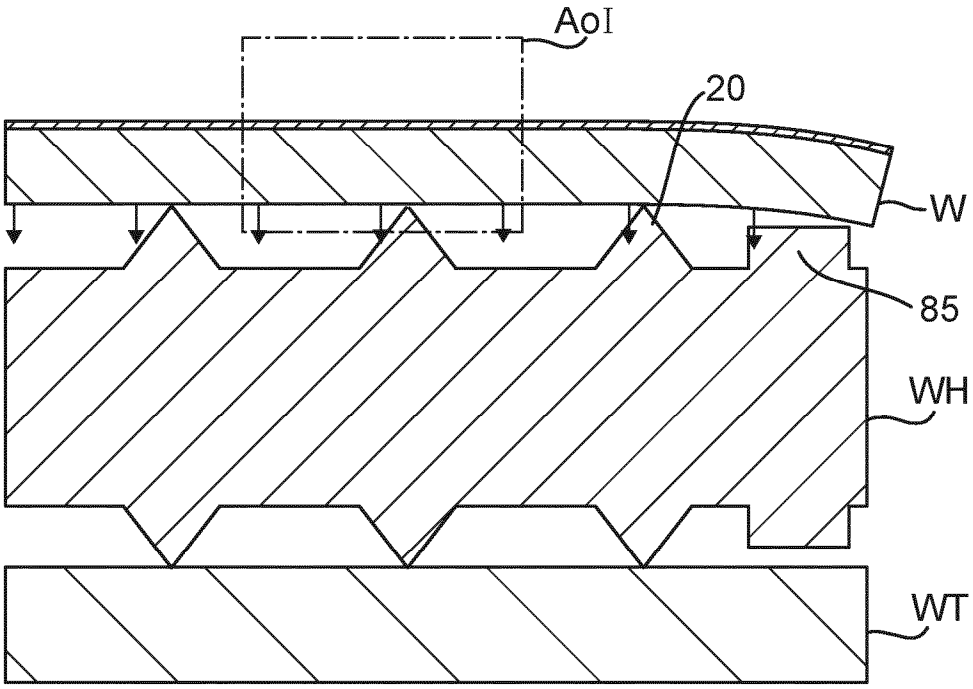

Fig. 4

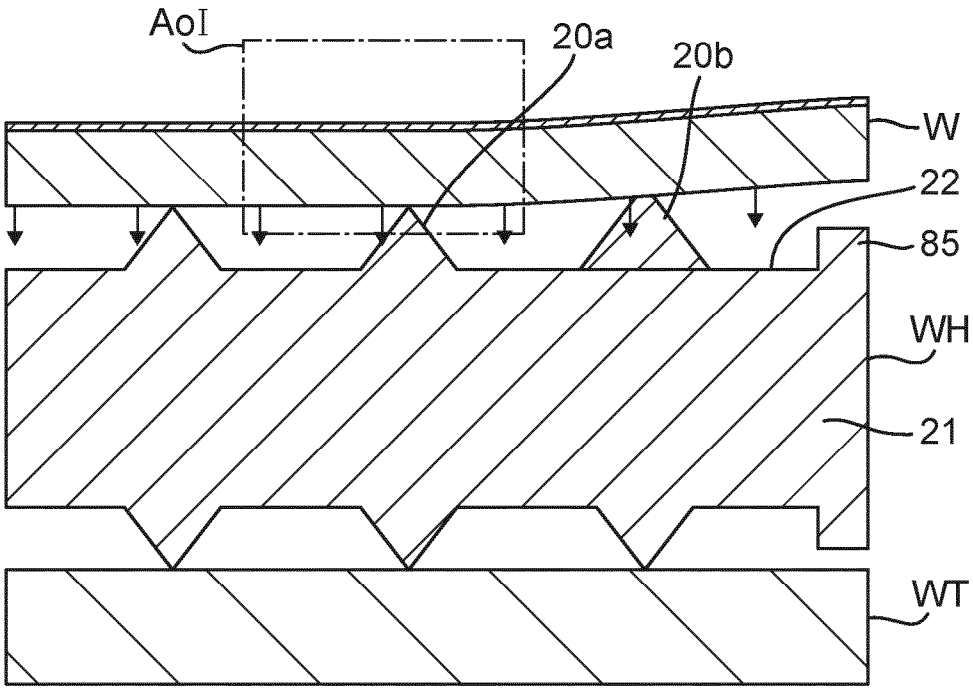

Fig. 5

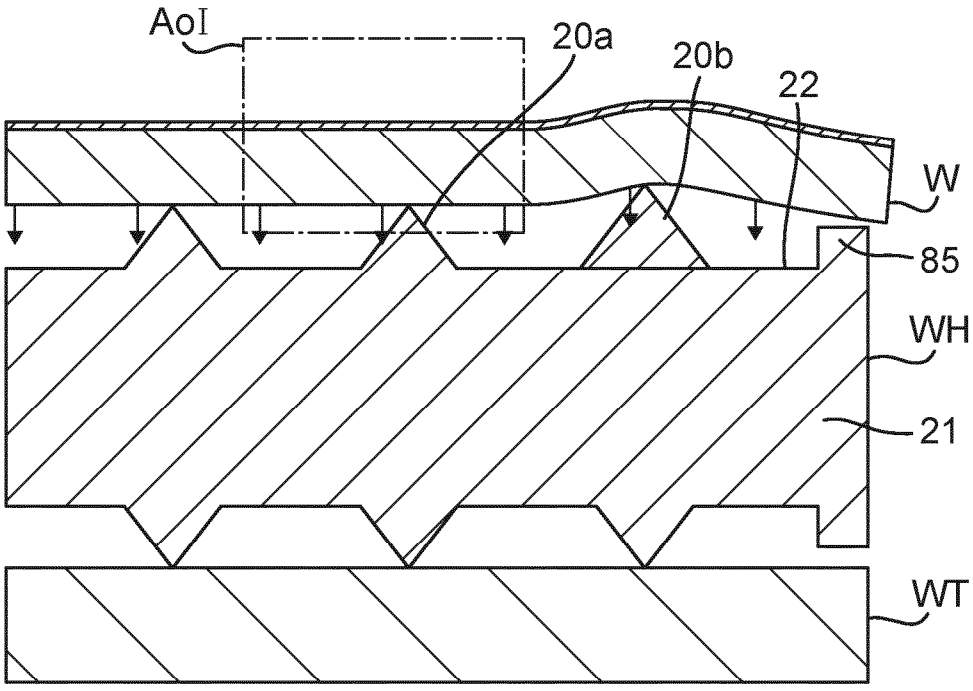

Fig. 6

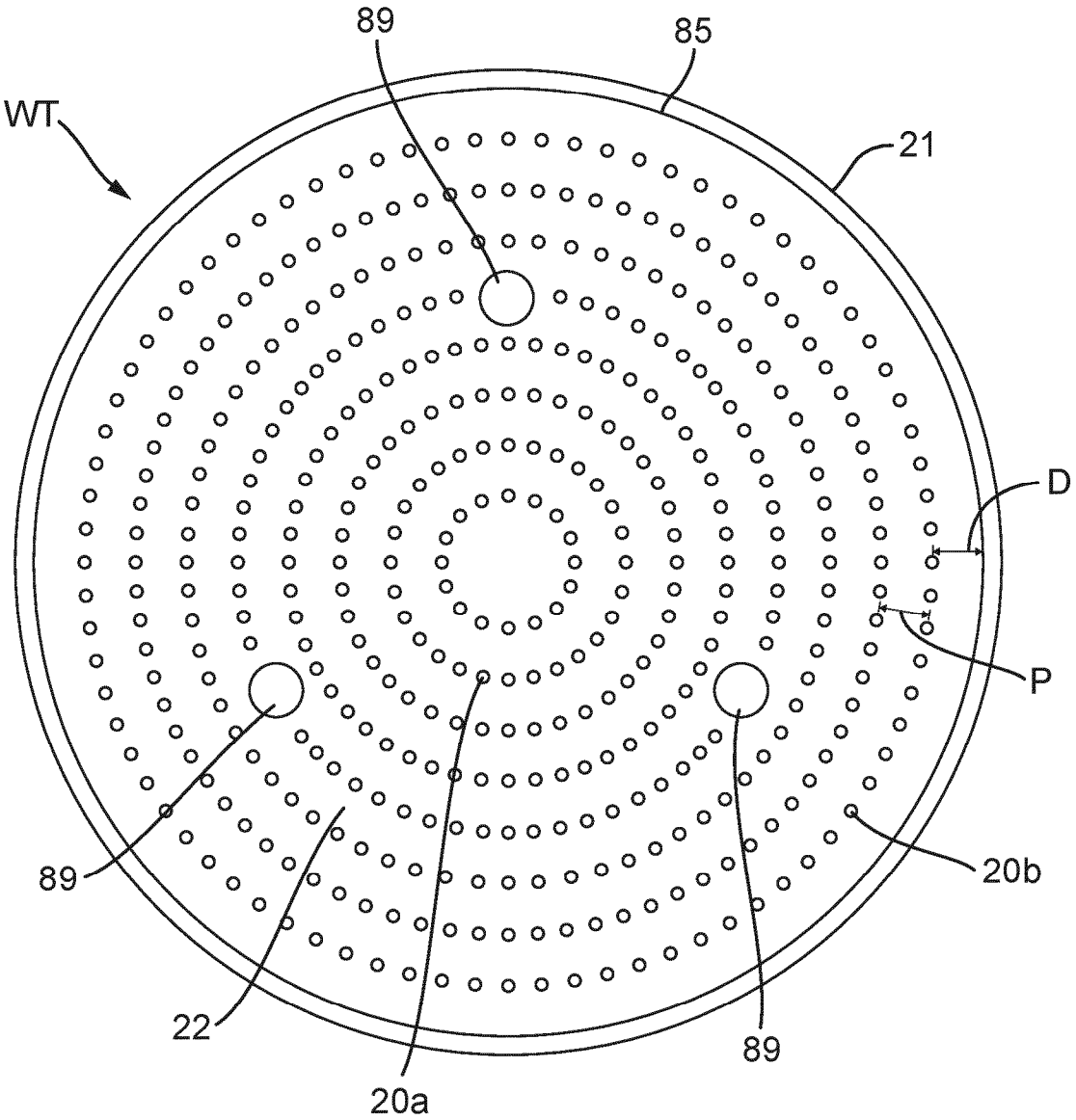

Fig. 7

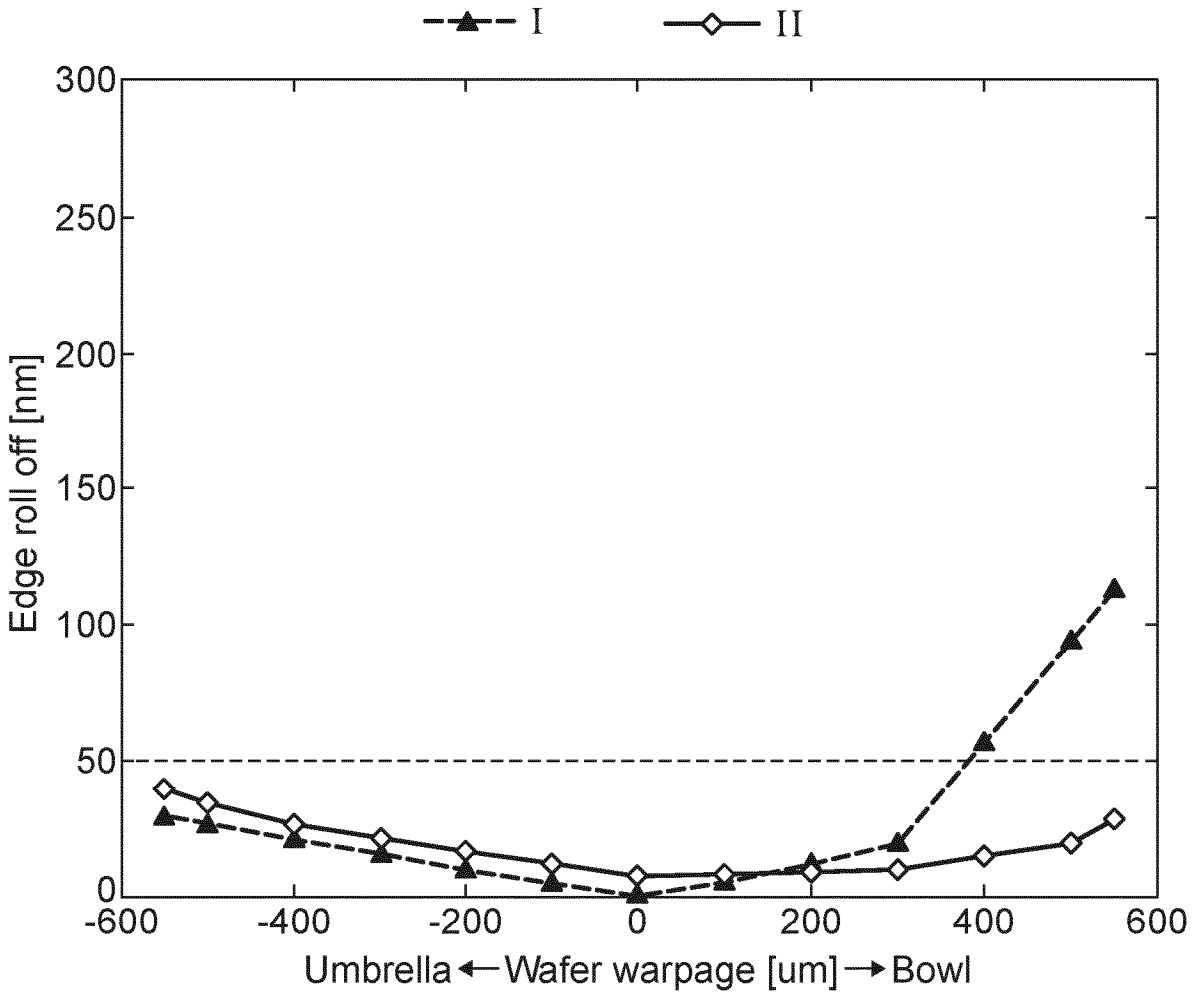
I
II
300
250
200
150
100
50
0
Edge roll off [nm]
-600
-400
-200
0
200
400
600
Umbrella ← Wafer warpage [um] → Bowl