说明书附图

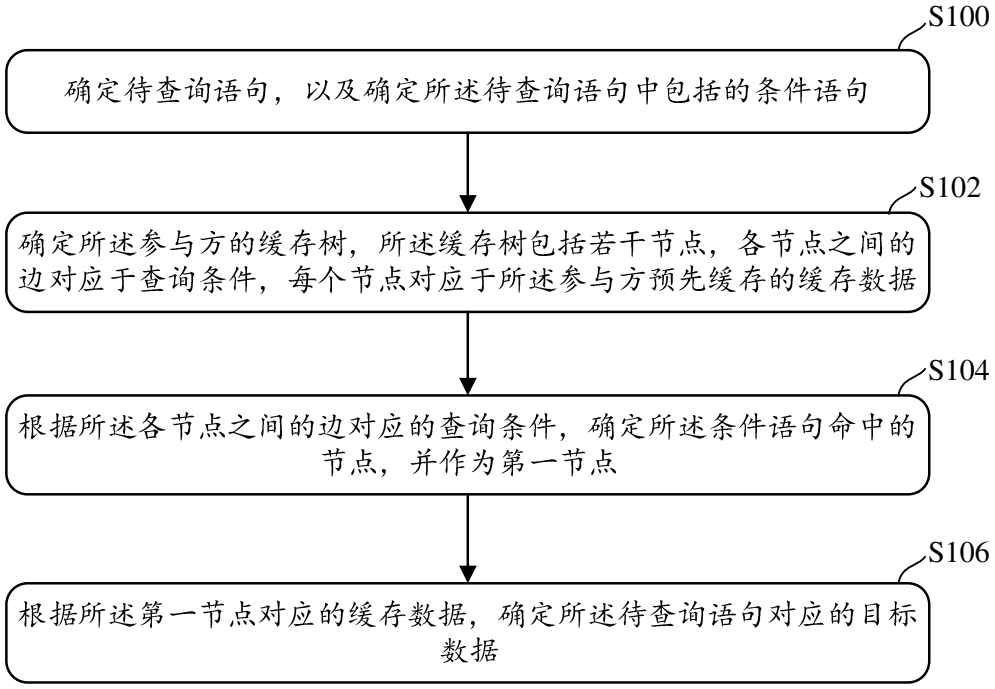
S100
确定待查询语句，以及确定所述待查询语句中包括的条件语句
S102
确定所述参与方的缓存树，所述缓存树包括若干节点，各节点之间的边对应于查询条件，每个节点对应于所述参与方预先缓存的缓存数据
S104
根据所述各节点之间的边对应的查询条件，确定所述条件语句命中的节点，并作为第一节点
S106
根据所述第一节点对应的缓存数据，确定所述待查询语句对应的目标数据

图 1

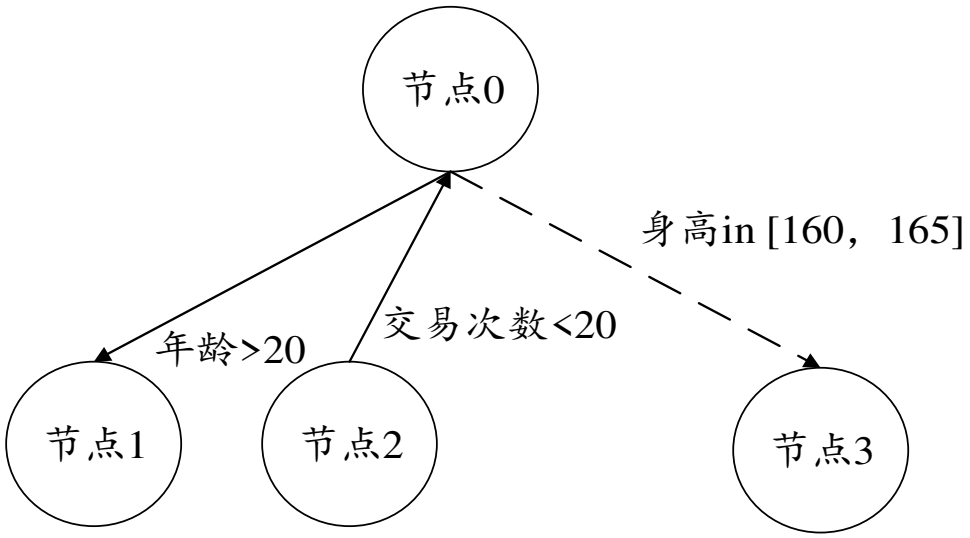
节点0
身高in [160，165]
交易次数<20
年龄>20
节点1
节点2
节点3

图 2

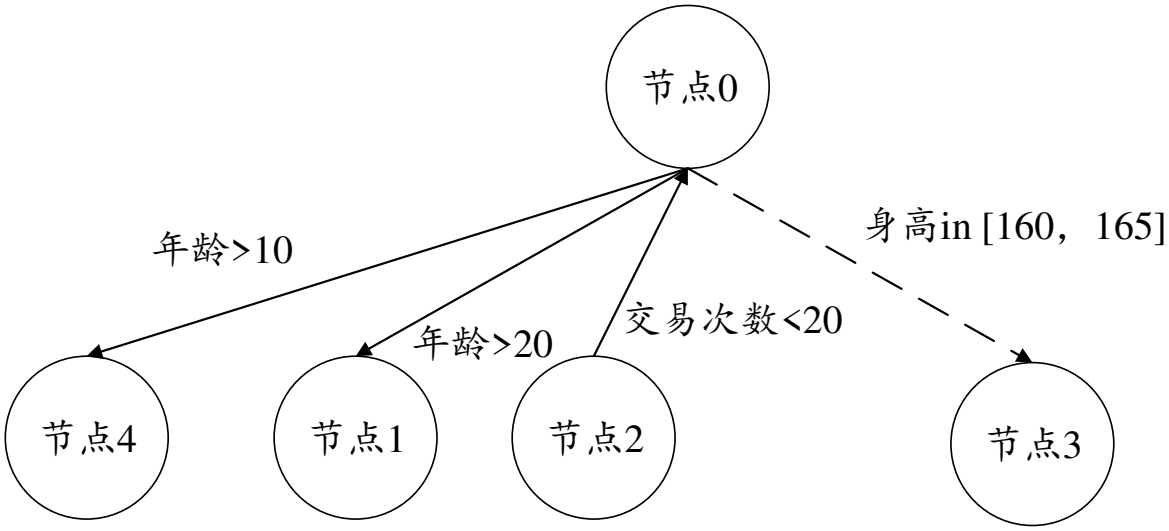
节点0
年龄>10
年龄>20
交易次数<20
身高in [160，165]
节点4
节点1
节点2
节点3

图 3

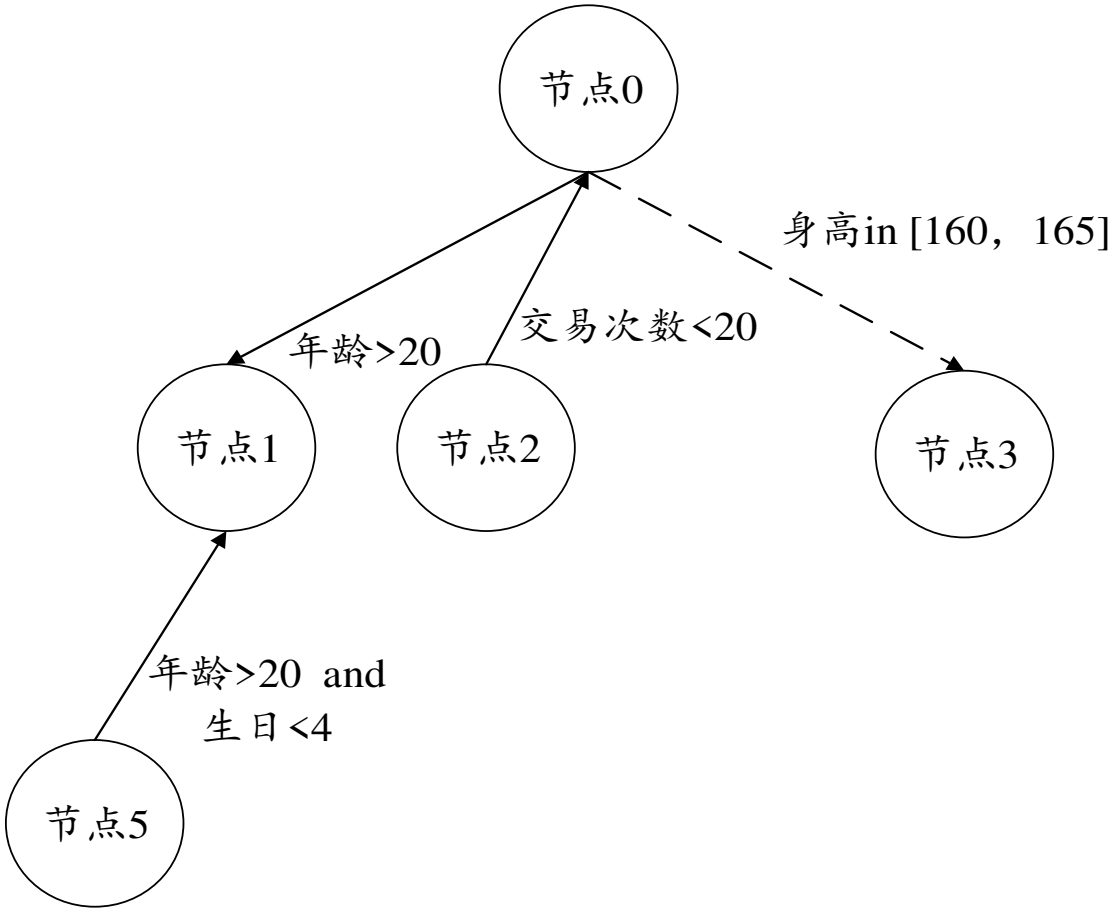
节点0
身高in [160，165]
交易次数<20
年龄>20
节点1
节点2
节点3
年龄>20 and
生日<4
节点5

图 4

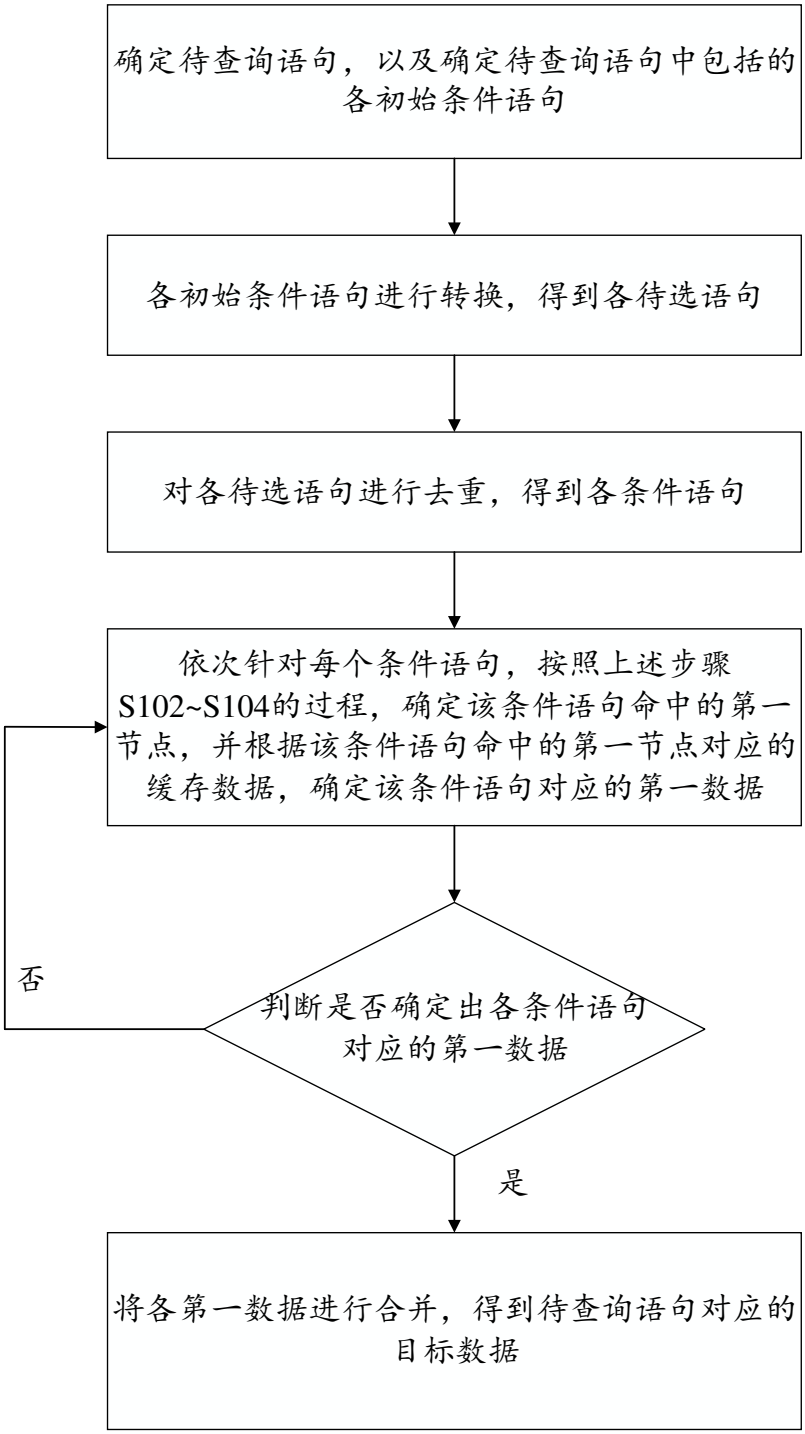
确定待查询语句，以及确定待查询语句中包括的各初始条件语句
各初始条件语句进行转换，得到各待选语句
对各待选语句进行去重，得到各条件语句
依次针对每个条件语句，按照上述步骤S102~S104的过程，确定该条件语句命中的第一节点，并根据该条件语句命中的第一节点对应的缓存数据，确定该条件语句对应的第一数据
判断是否确定出各条件语句对应的第一数据
否
是
将各第一数据进行合并，得到待查询语句对应的目标数据

图 5

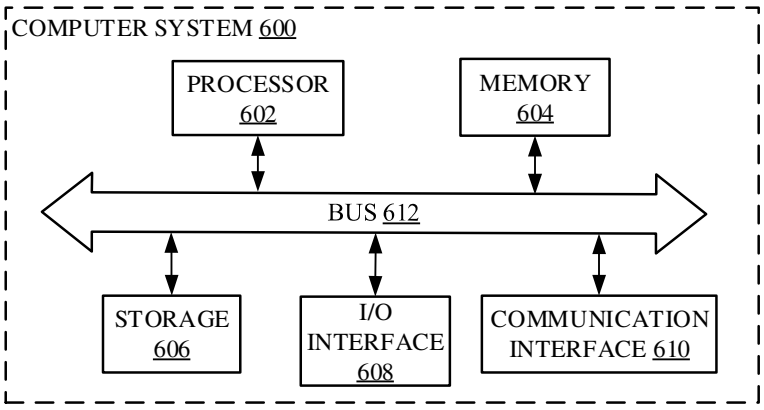
COMPUTER SYSTEM 600
PROCESSOR 602
MEMORY 604
BUS 612
STORAGE 606
I/O INTERFACE 608
COMMUNICATION INTERFACE 610

图 6