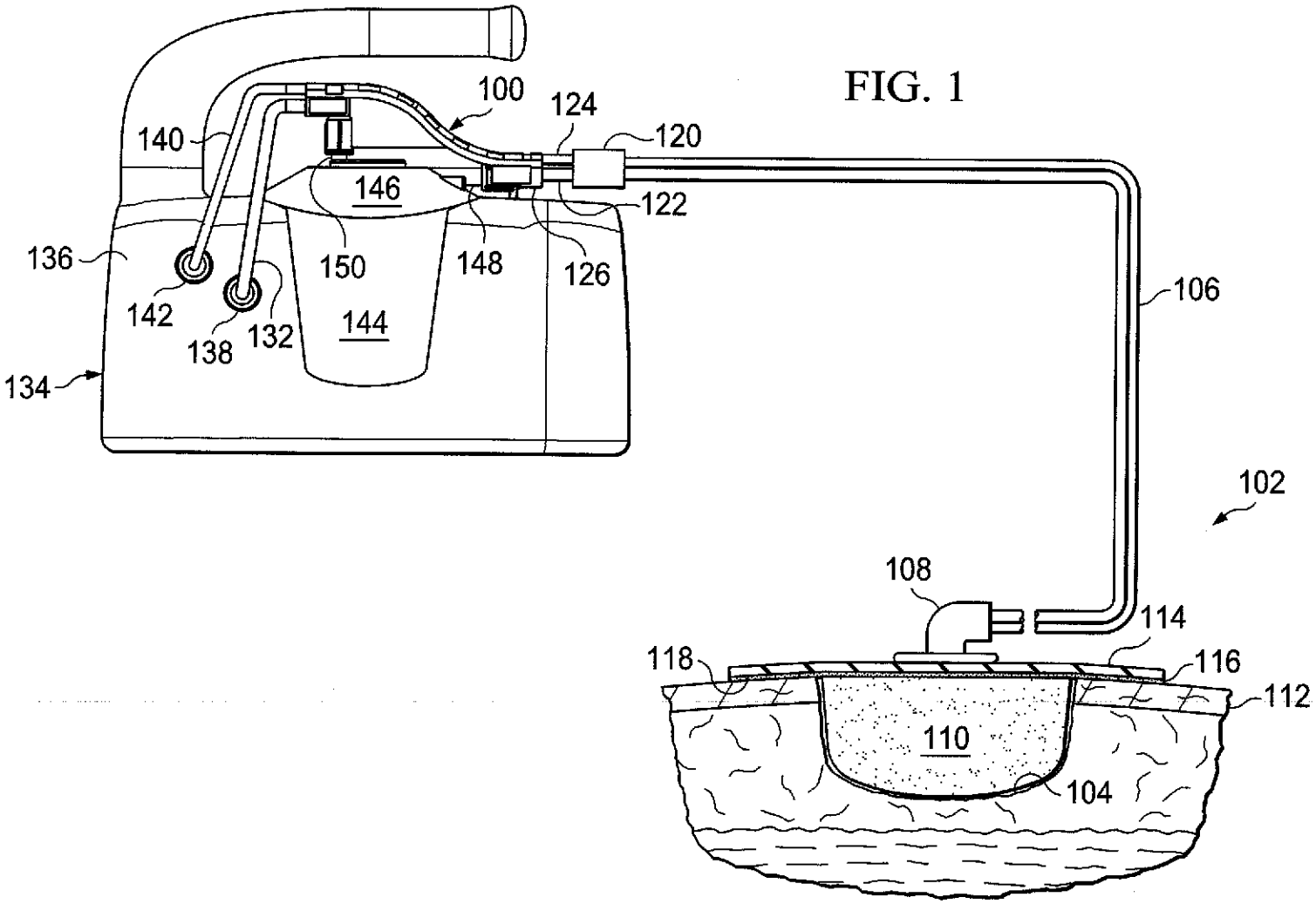
100
124
120
140
146
122
136
150
148
126
106
142
138
132
144
134
102
108
114
118
116
112
110
104

FIG. 1

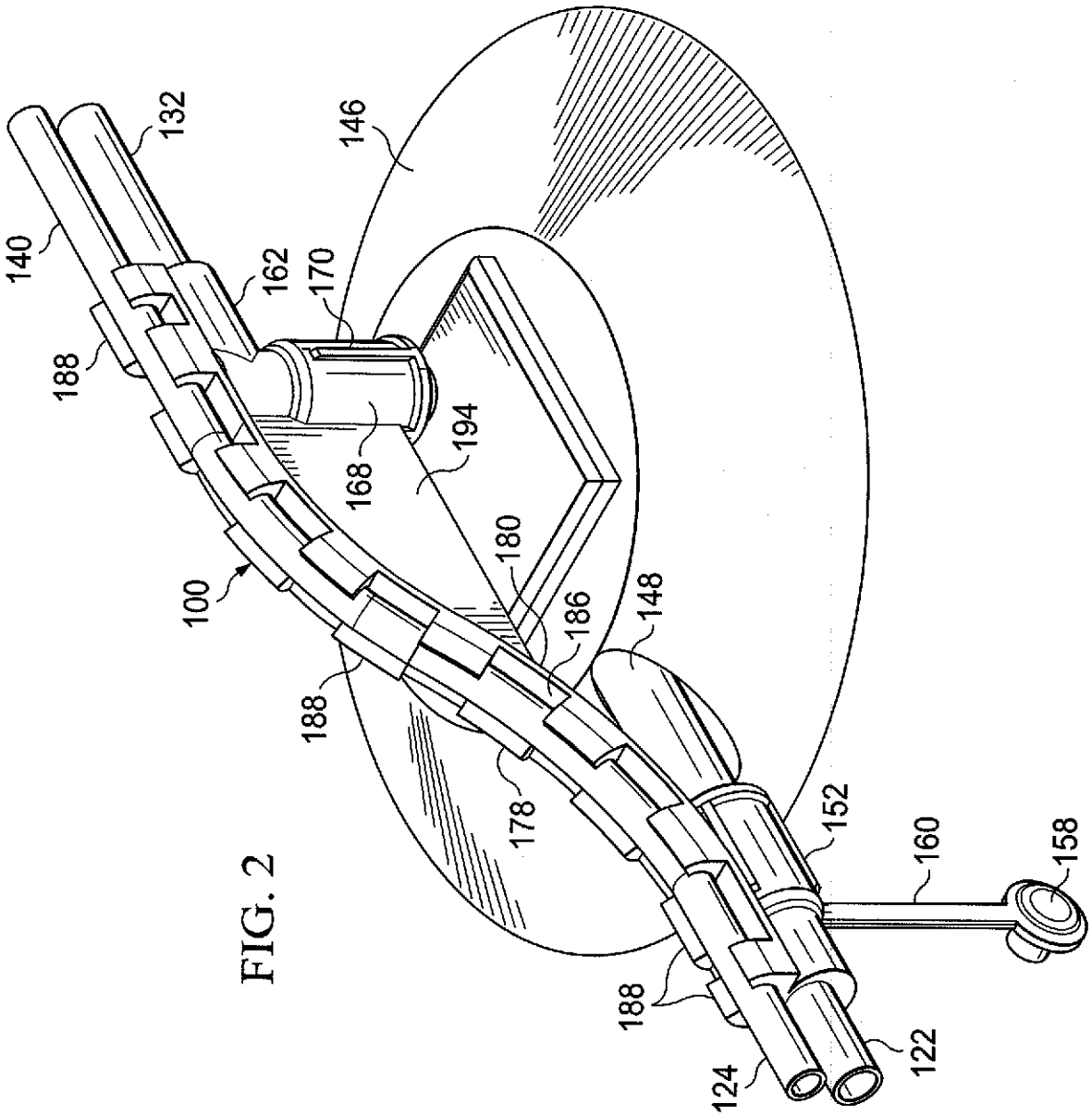
140
132
188
162
170
146
168
194
100
180
186
148
188
178
152
160
158
188
124
122

FIG. 2

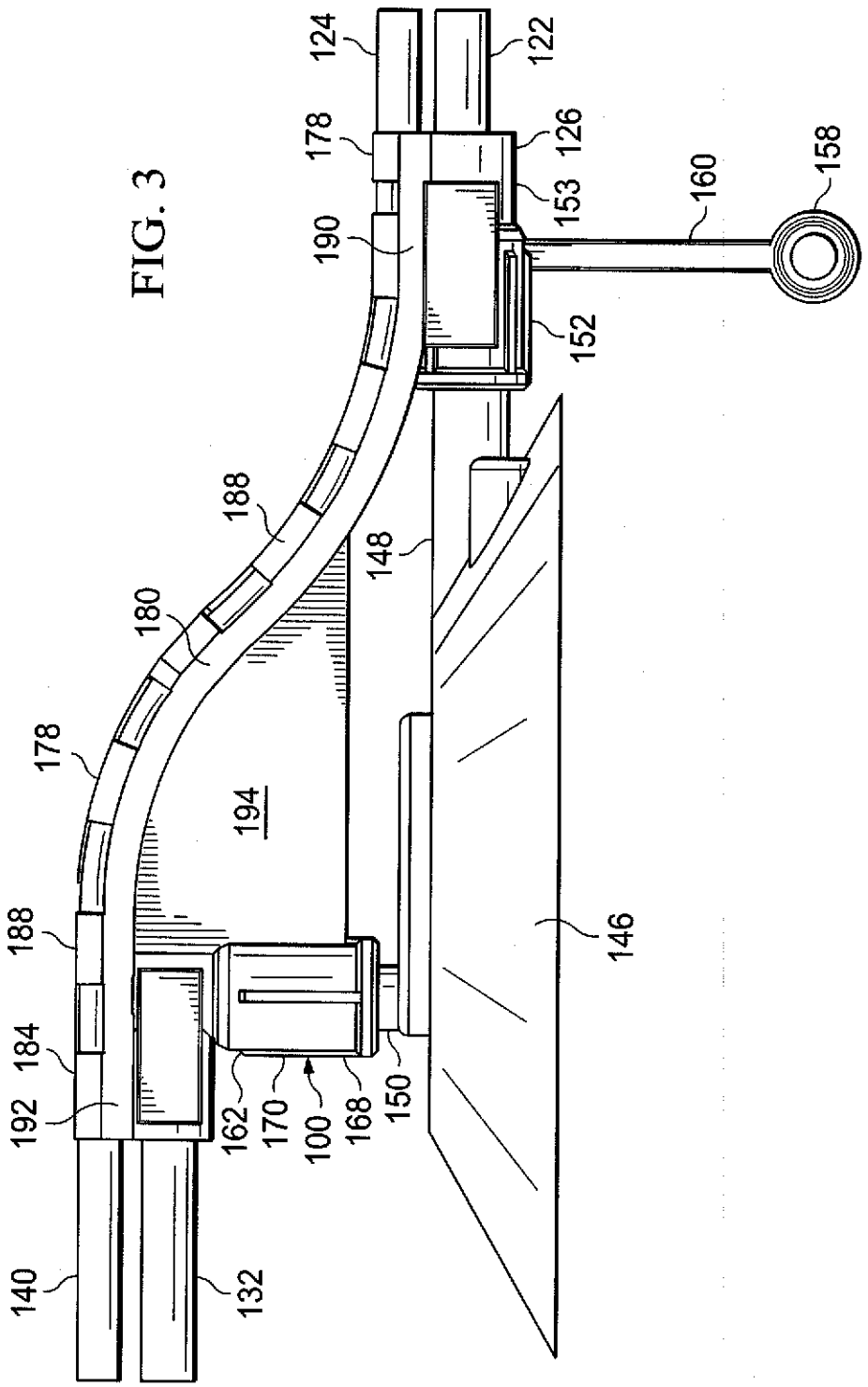
124
122
178
126
153
160
158
190
152
188
148
180
178
194
146
188
184
192
162
170
100
168
150
140
132

FIG. 3

FIG. 4

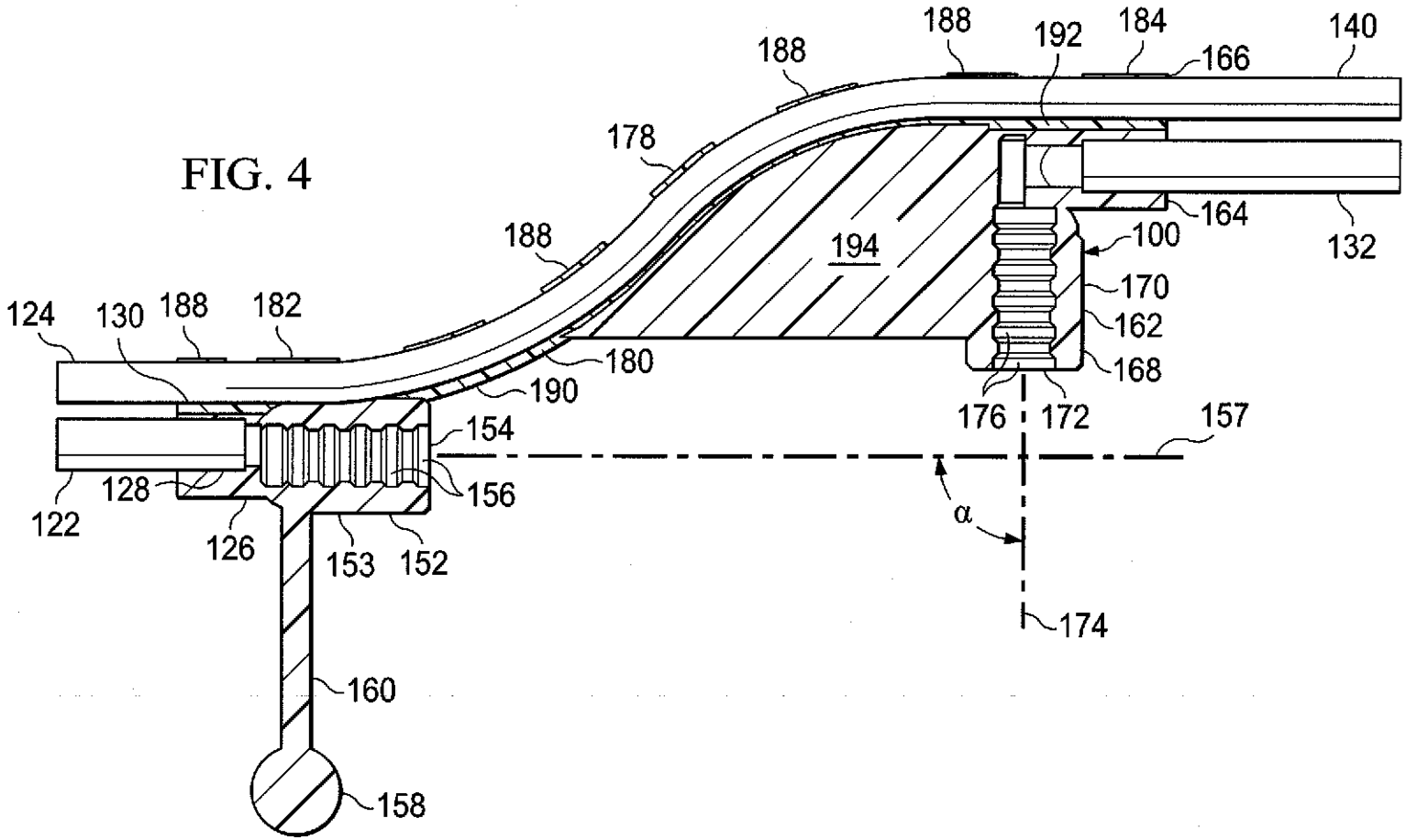
188
192
184
140
188
166
178
164
132
188
194
100
170
124
130
188
182
162
180
168
190
176
172
157
154
128
156
122
α
126
153
152
174
160
158