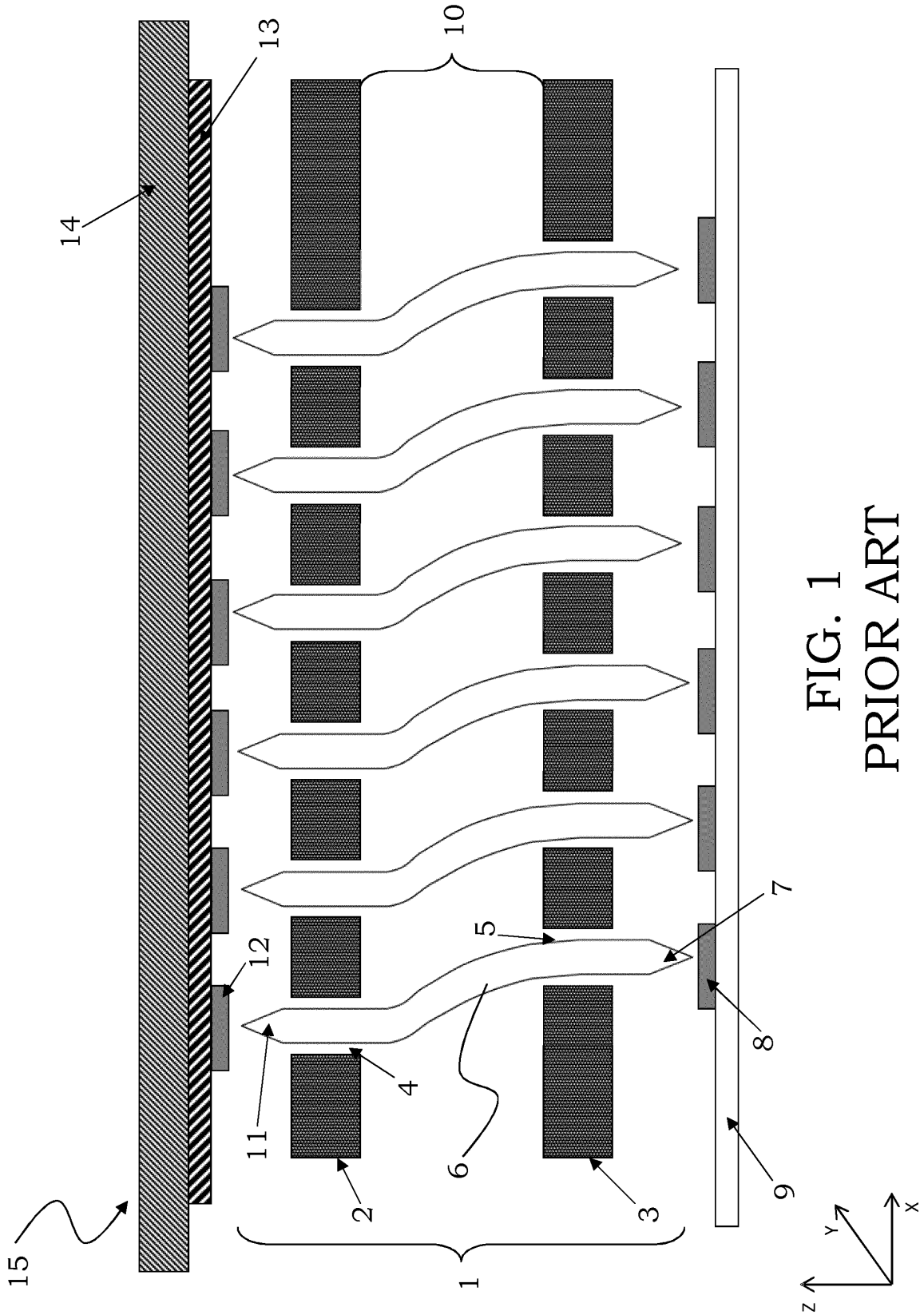

FIG. 1
PRIOR ART

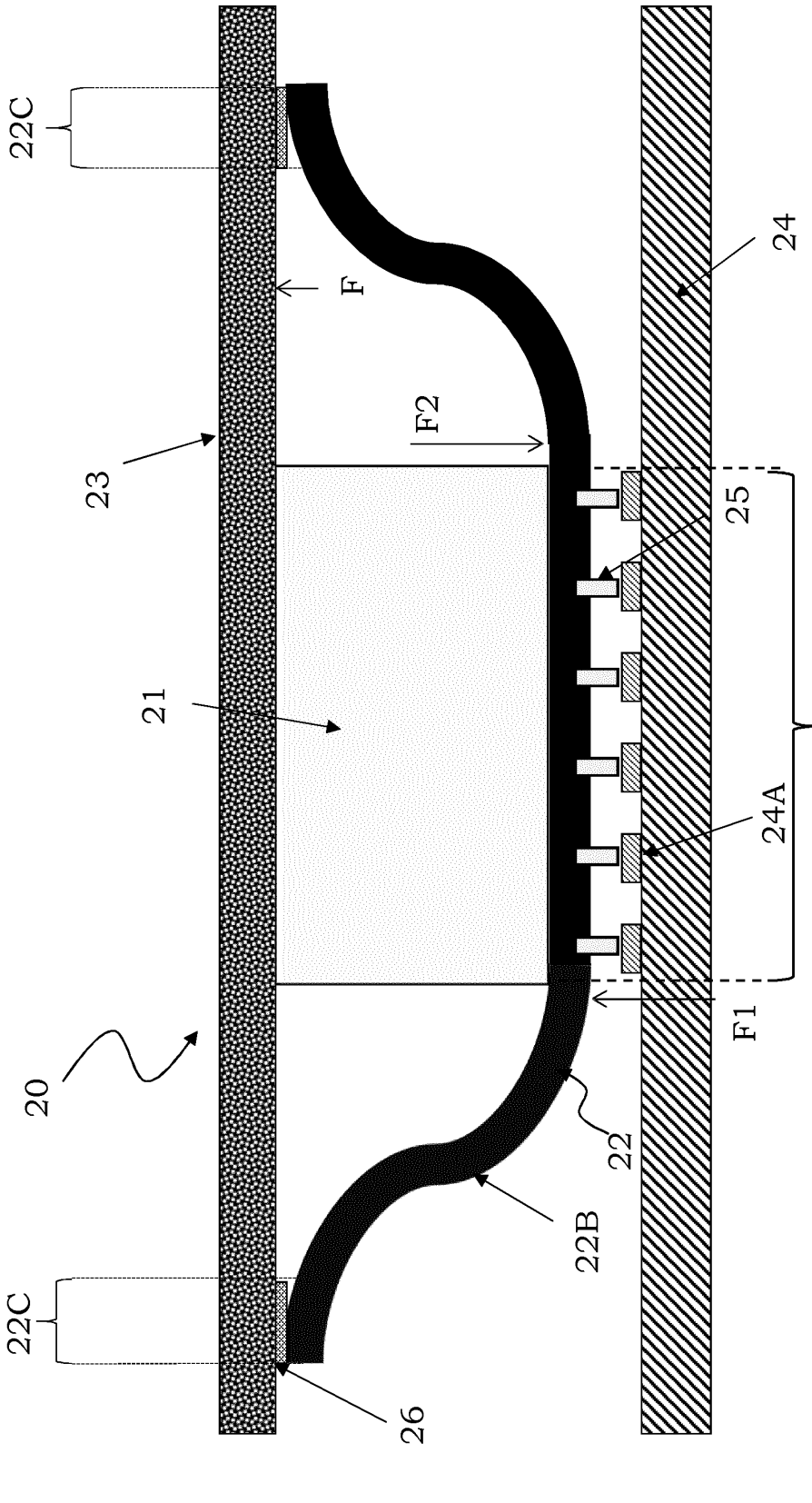

FIG. 2A
PRIOR ART

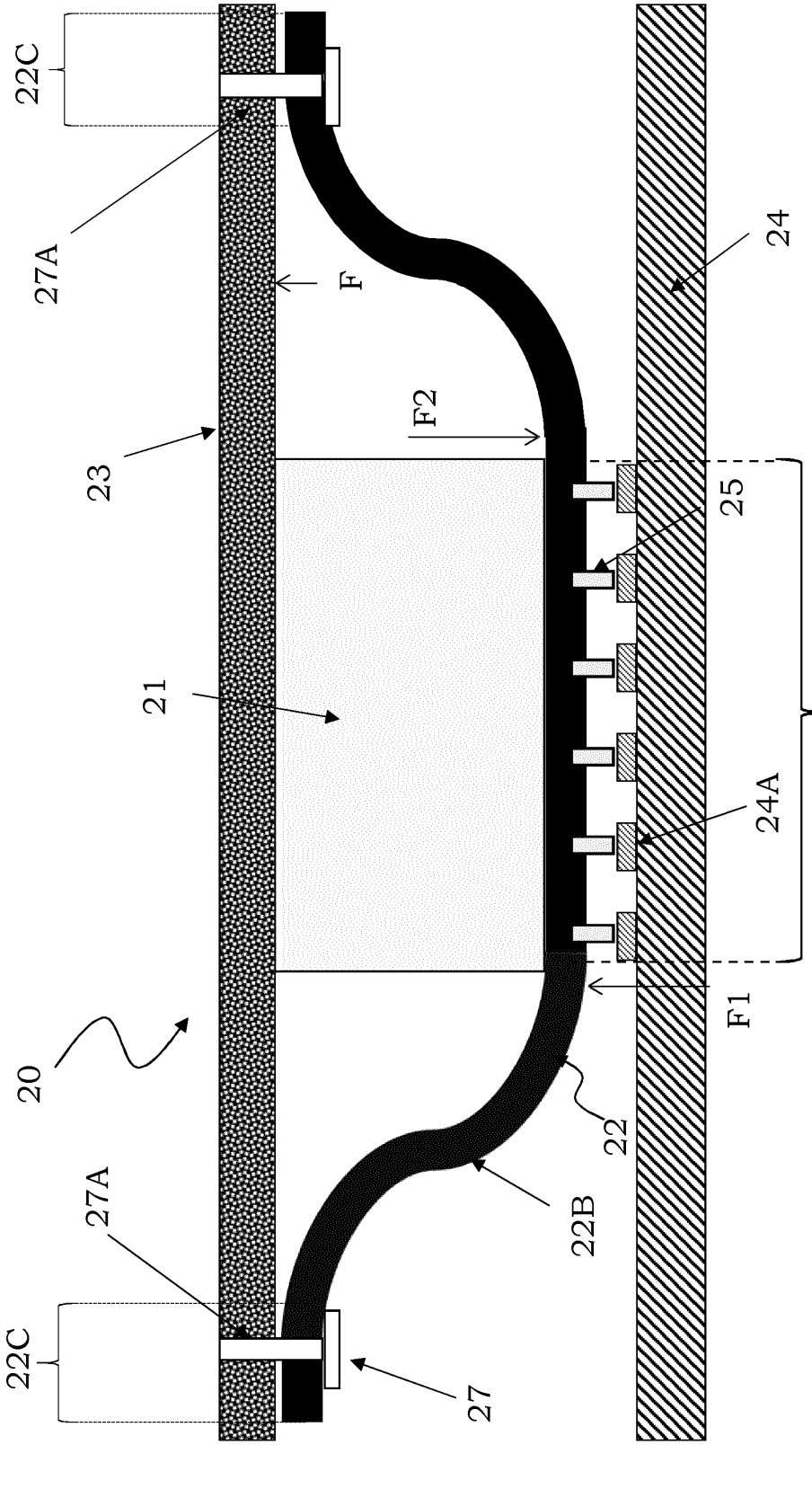

FIG. 2B
PRIOR ART

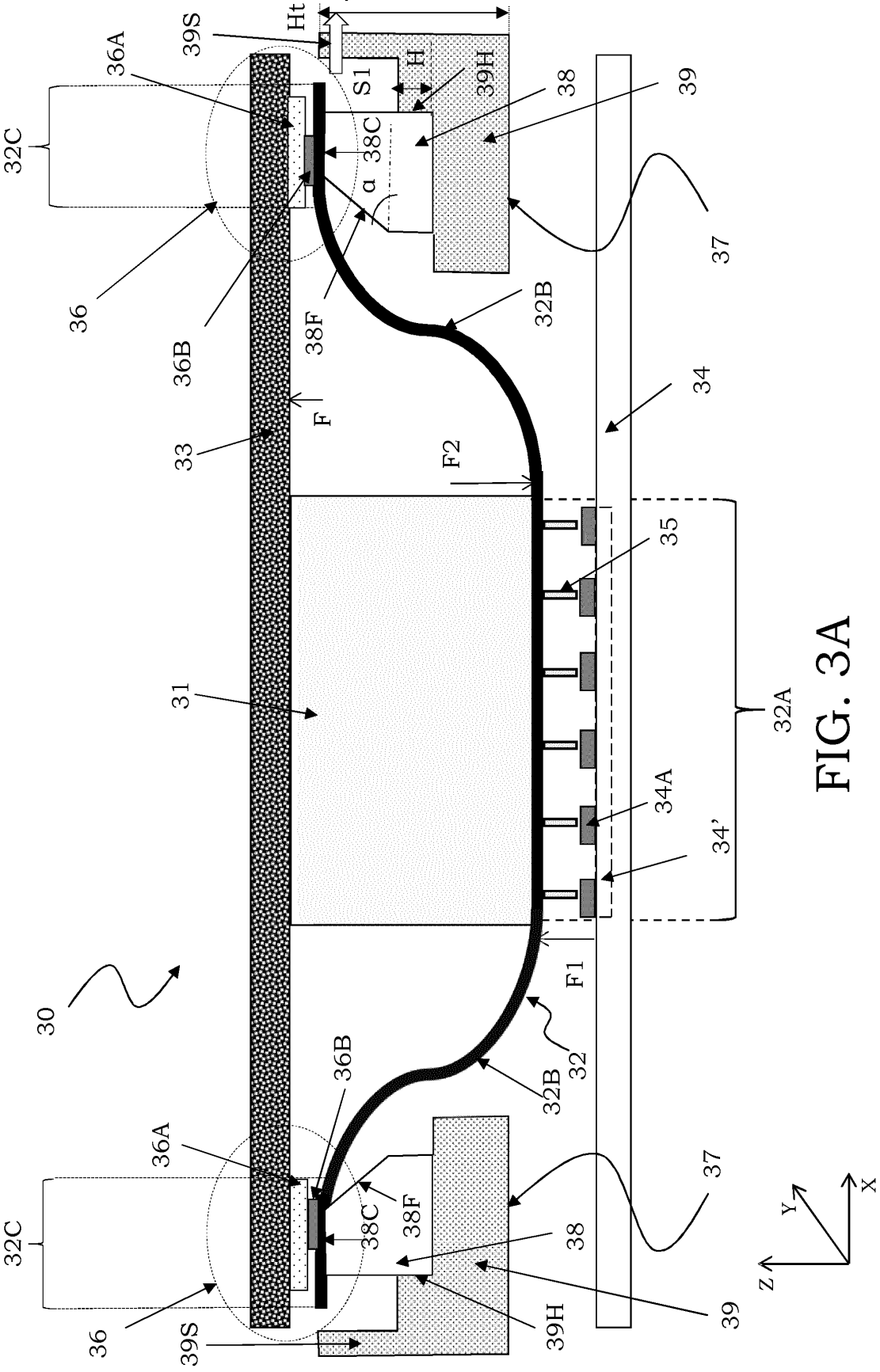
Ht
39S
36A
32C
S1
H
39H
38
39
38C
α
37
36
36B
38F
32B
34
F
33
F2
35
31
32A
34A
34'
F1
30
32
32B
36B
36A
38F
38C
38
37
32C
36
39S
39H
39
Z
Y
X

FIG. 3A

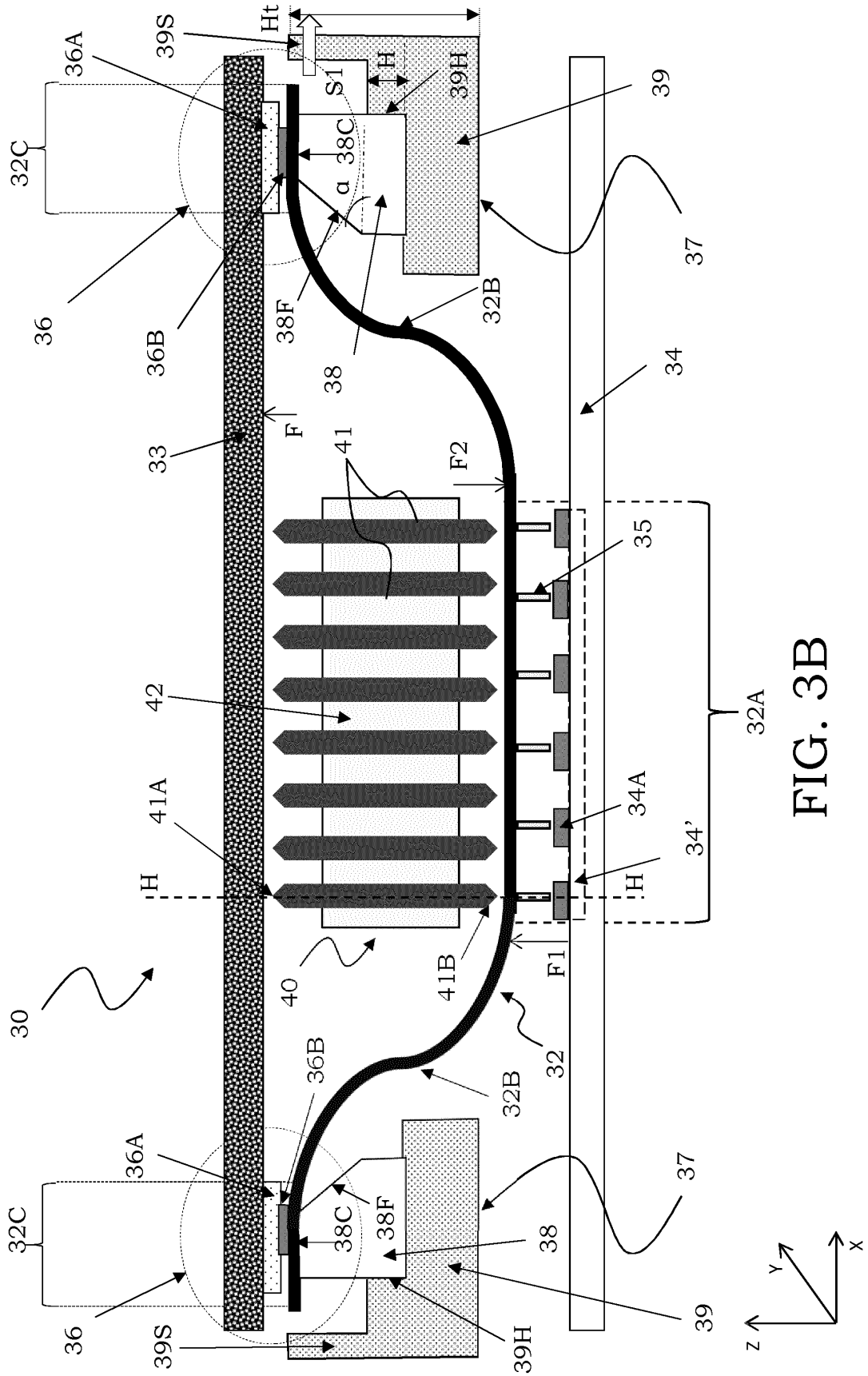
Ht
39S
36A
S1
H
39H
39
32C
38C
α
37
36
36B
38F
32B
38
34
33
F
41
F2
35
42
32A
41A
34A
34'
H
H
40
41B
F1
30
32
36B
32B
36A
37
32C
38C
38F
38
36
39S
39H
39
Y
X
Z

FIG. 3B

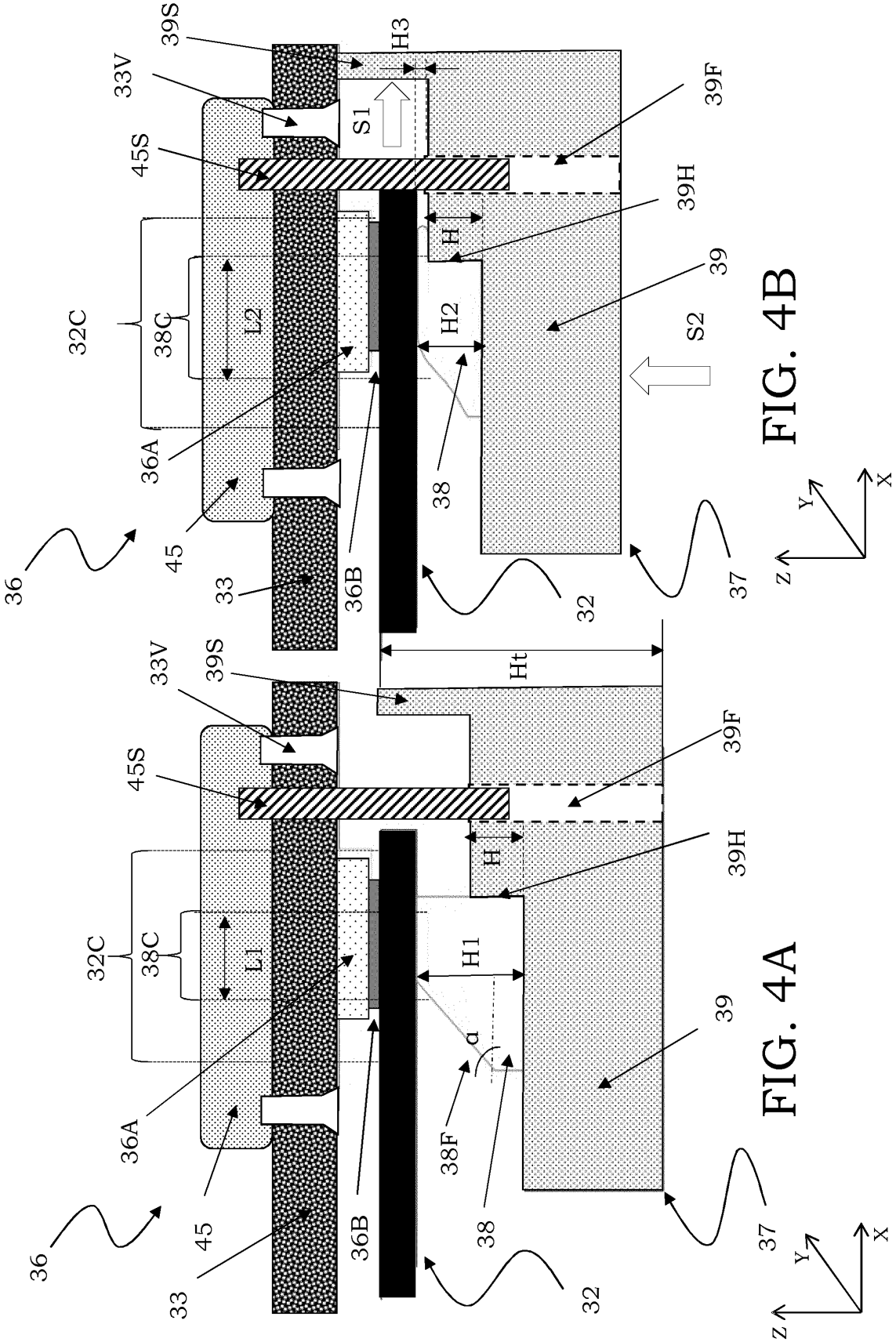
39S
33V
45S
H3
S1
39F
39H
H
39
32C
38C
L2
H2
S2
36A
38
45
36
33
36B
32
37
Z
Y
X
Ht
39S
33V
45S
39F
H
39H
32C
38C
L1
H1
α
39
36A
38F
38
45
36
33
36B
32
37
Z
Y
X

FIG. 4B

FIG. 4A

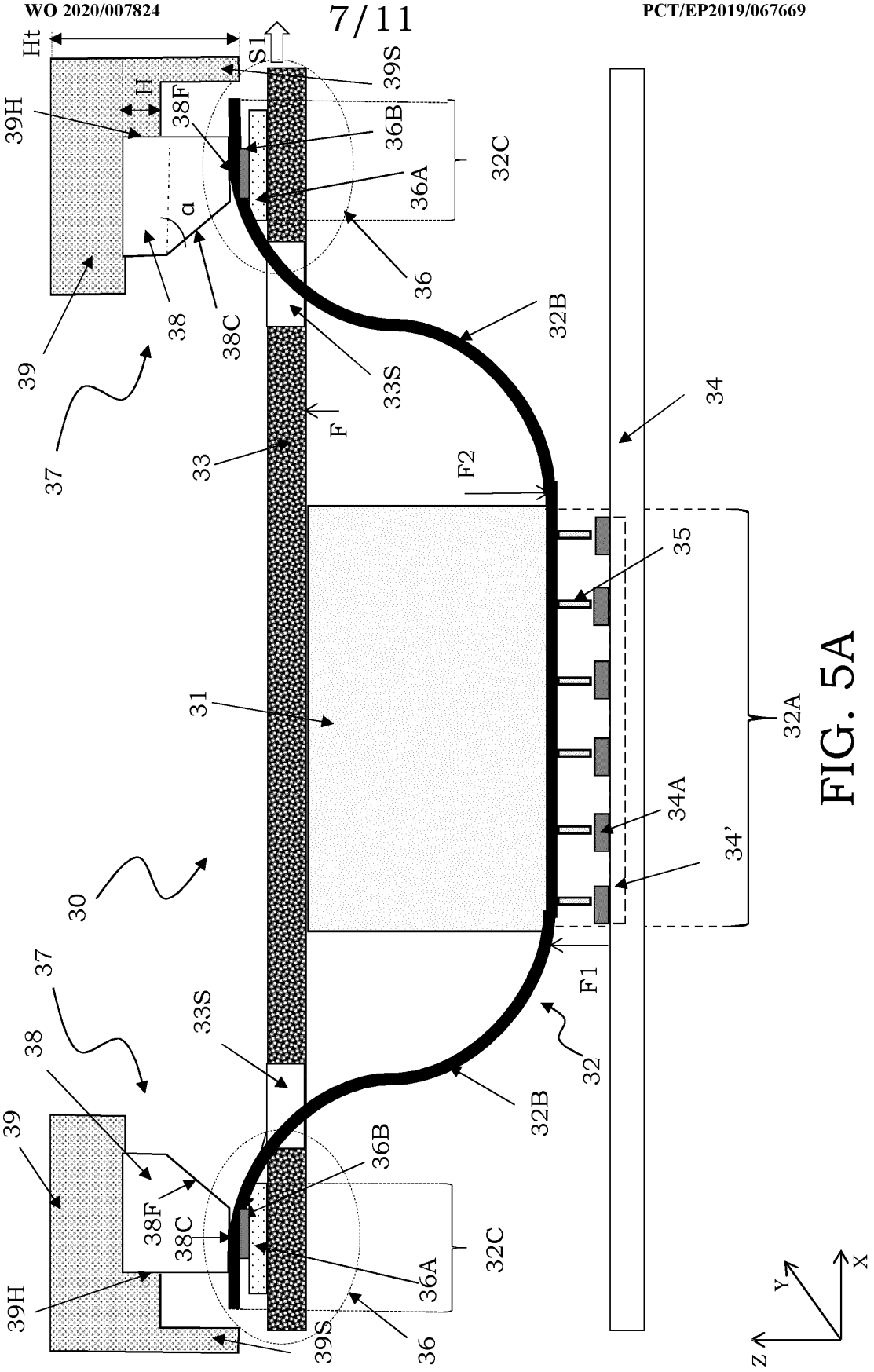
Ht
S1
H
39S
39H
38F
36B
32C
36A
α
36
38
38C
39
32B
33S
37
33
F
F2
34
35
31
32A
34A
34'
30
F1
32
33S
38
39
36B
38F
38C
32C
36A
39H
39S
36
Z
Y
X

FIG. 5A

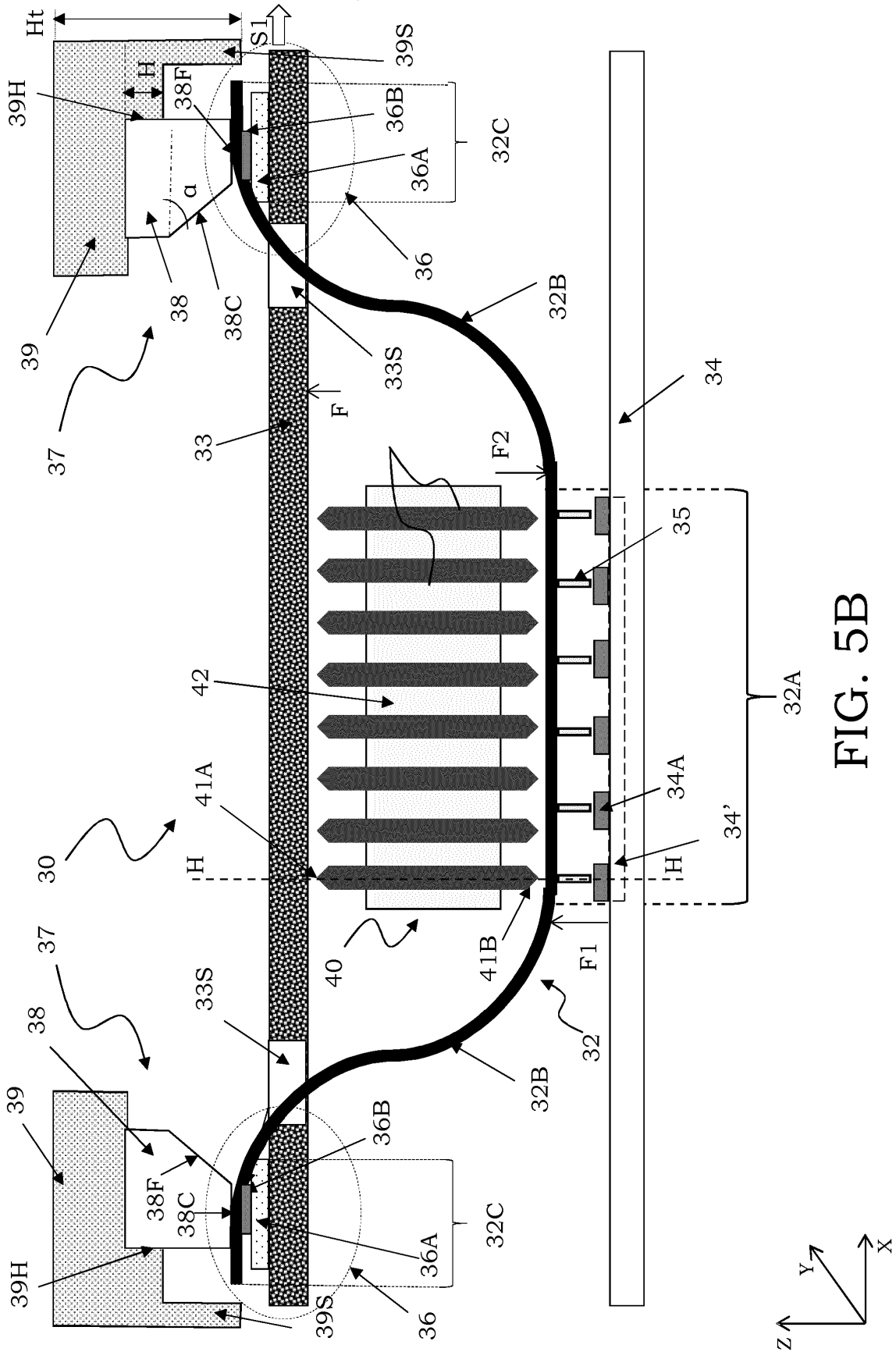
Ht
S1
39S
H
39H
38F
36B
32C
36A
α
36
38
38C
39
32B
33S
34
37
33
F
F2
35
42
32A
41A
34A
34'
30
H
H
40
41B
F1
37
33S
38
32
39
32B
36B
38F
38C
32C
36A
39H
39S
36
Y
X
Z

FIG. 5B

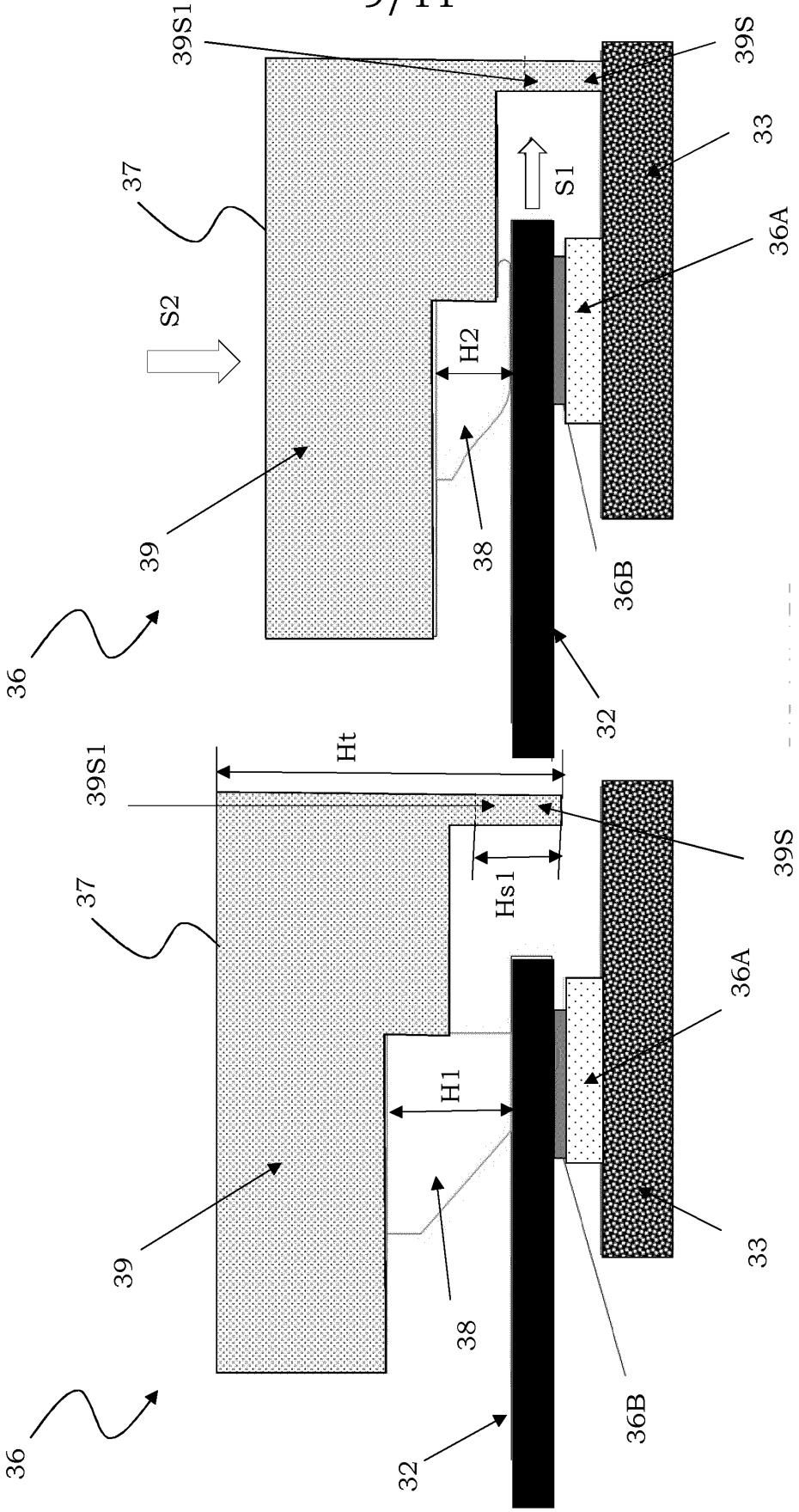
39S1
39S
37
33
S1
36A
S2
H2
39
38
36B
36
32
Ht
39S1
39S
37
Hs1
36A
H1
39
38
33
36B
32
36
Y
X
Z

FIG. 6B

FIG. 6A

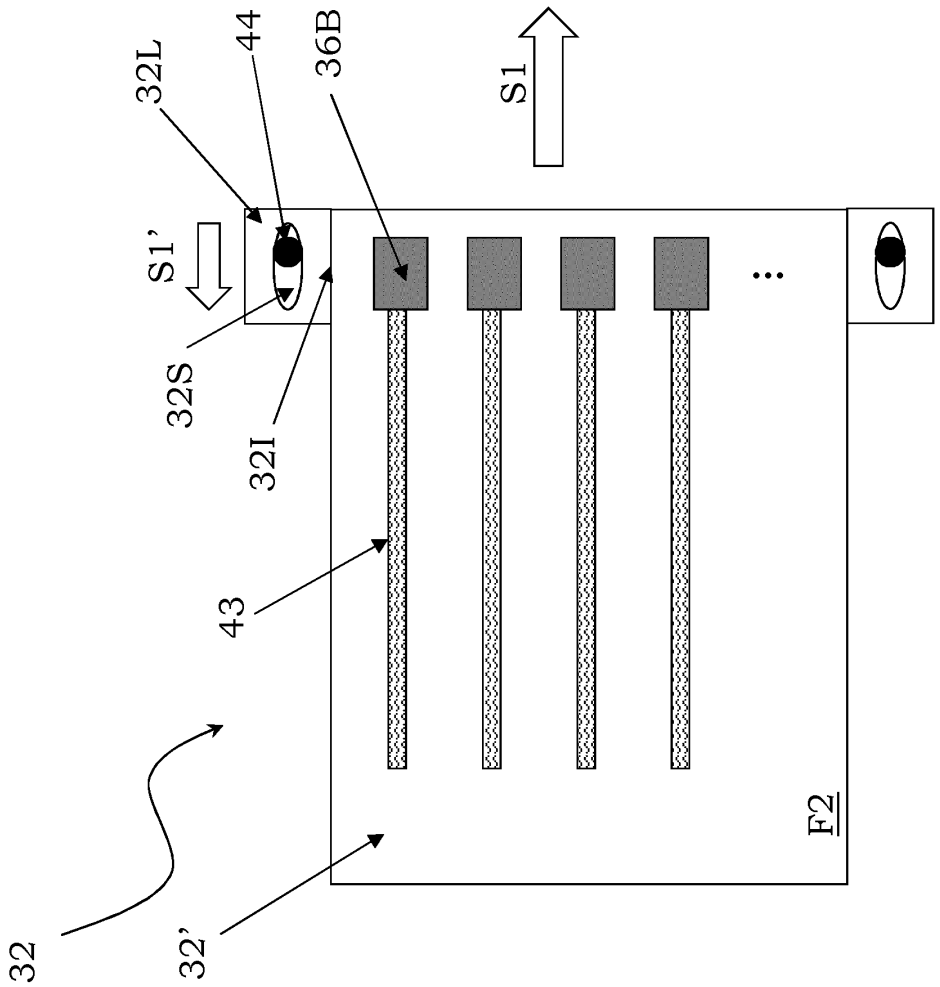

FIG. 7

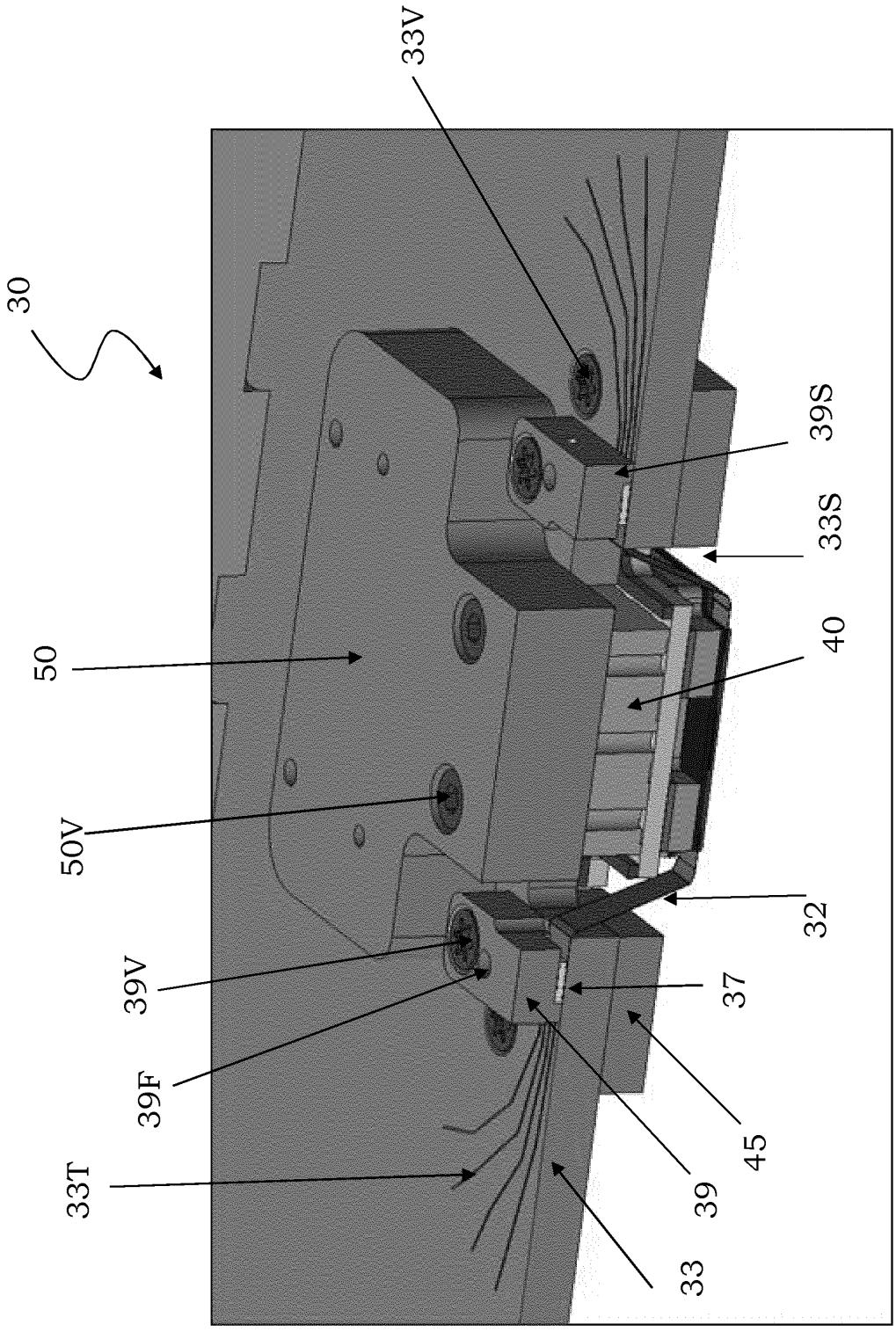

FIG. 8