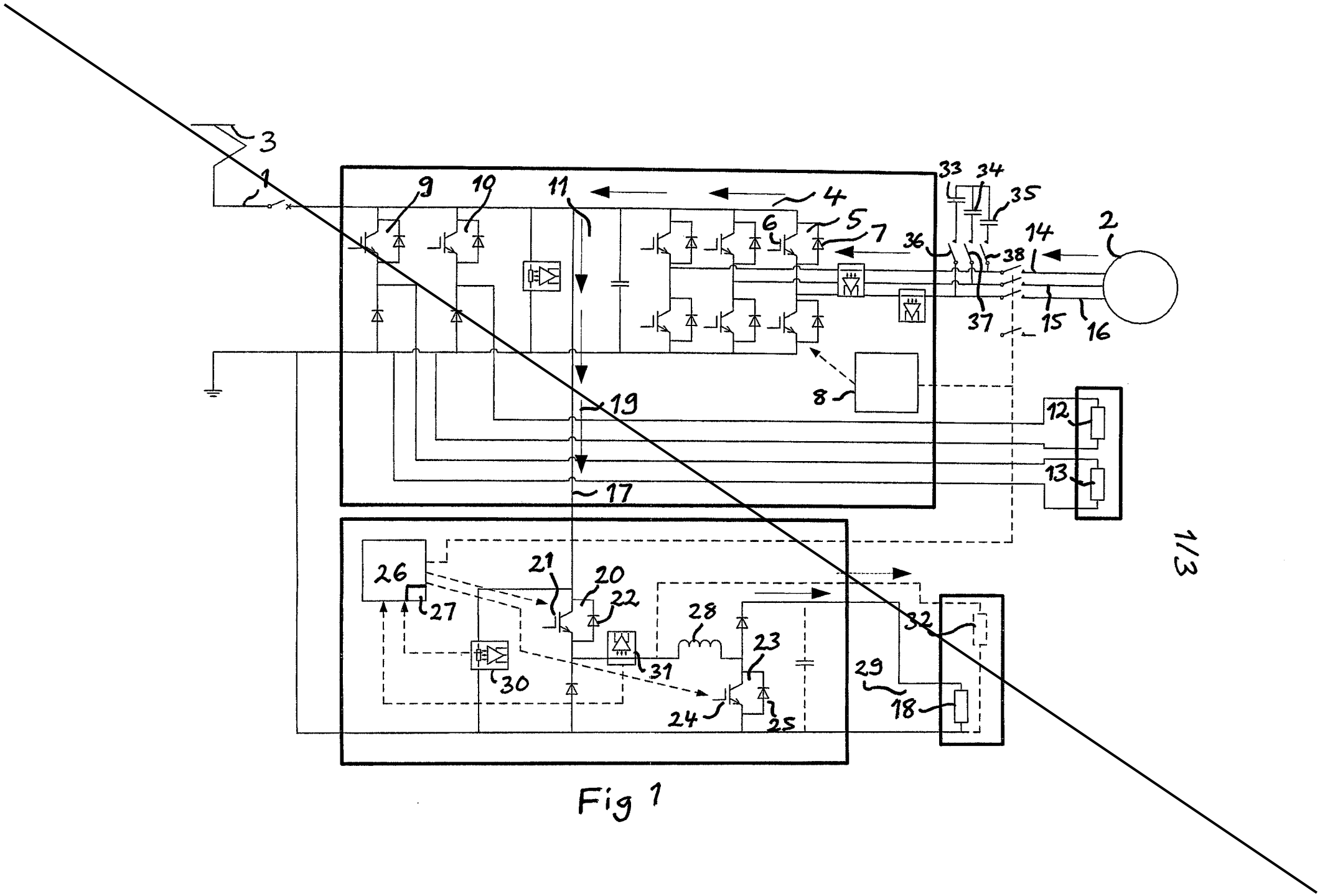
3
1
9
10
11
4
6
5
7
33
34
35
36
38
14
2
37
15
16
8
19
12
13
17
26
27
21
20
22
28
23
30
31
24
25
32
29
18

Fig 1

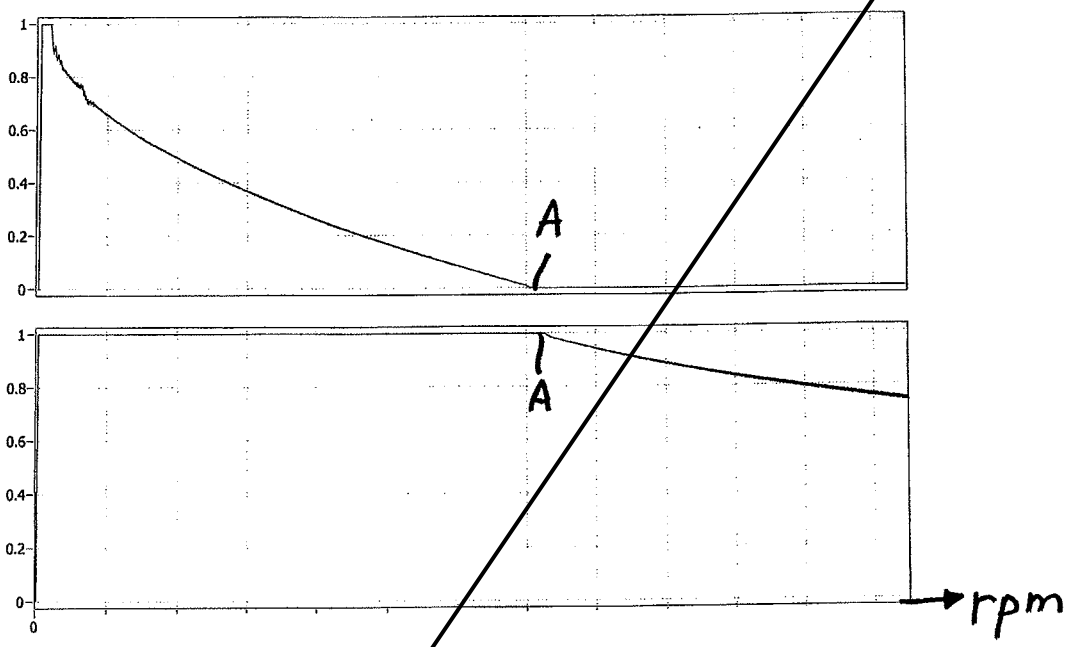

Fig 2

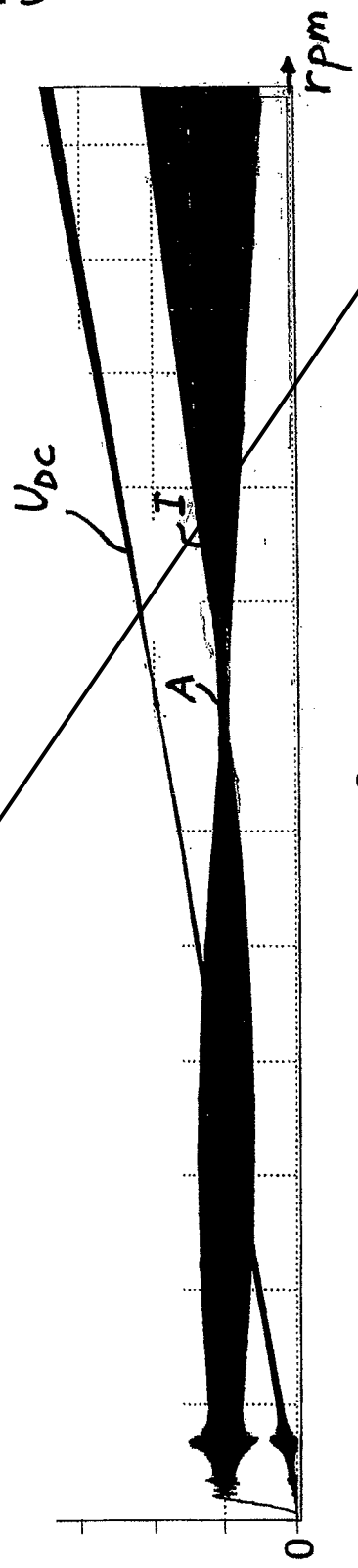

Fig 3

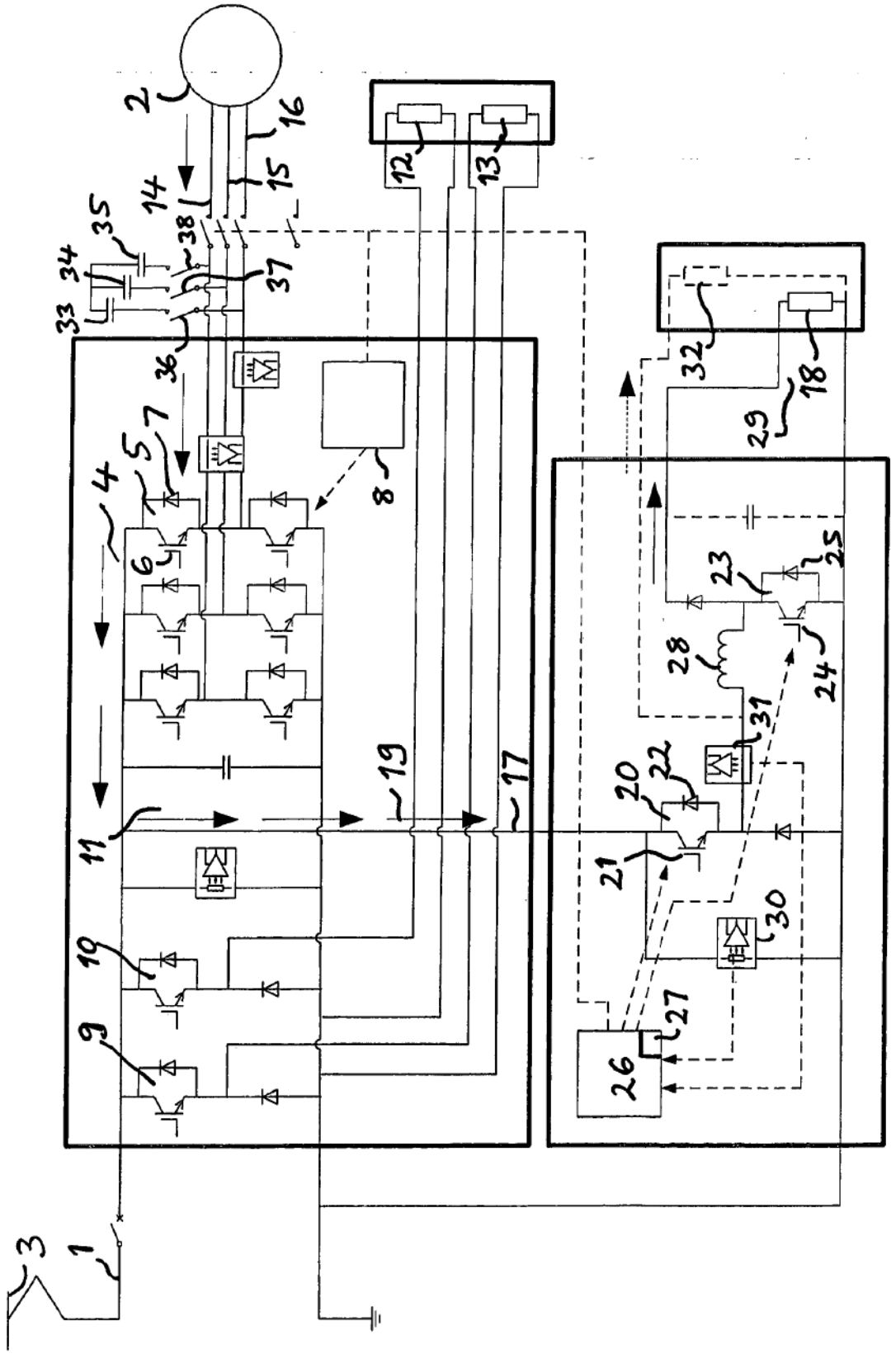
2
16
15
14
12
13
35
34
33
38
37
36
7
5
4
6
8
32
18
29
23
25
28
24
31
22
20
21
30
27
26
19
17
11
9
3
1

Fig 1

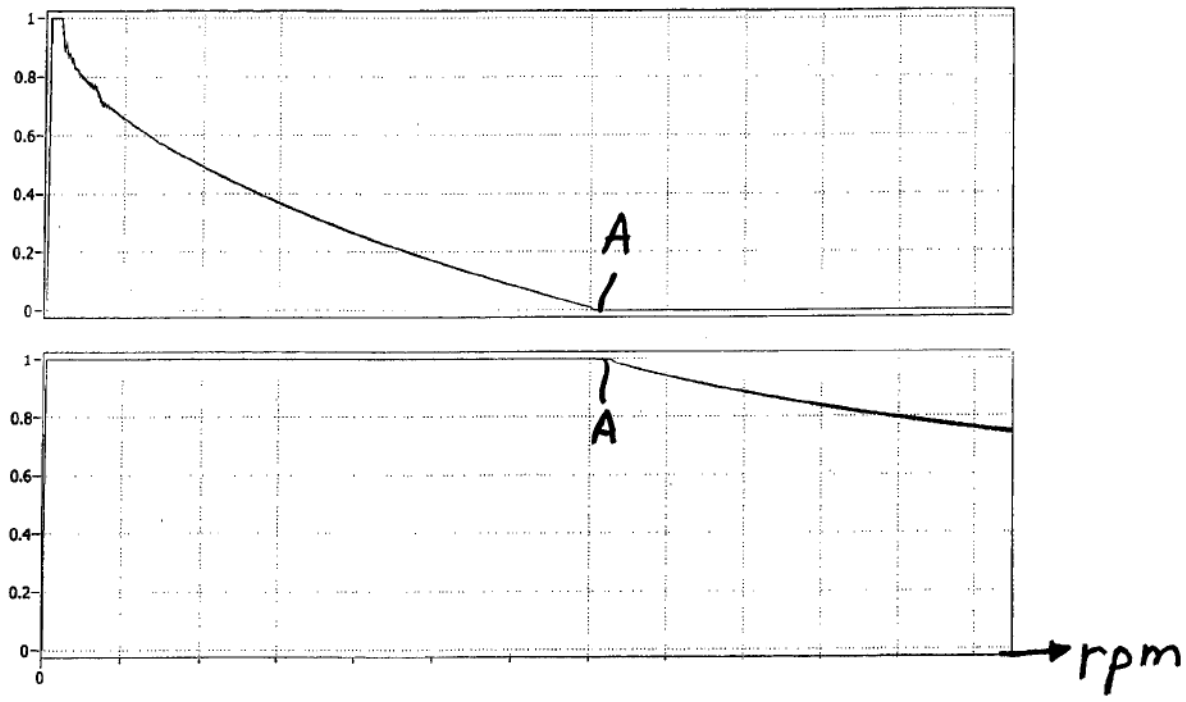

Fig 2

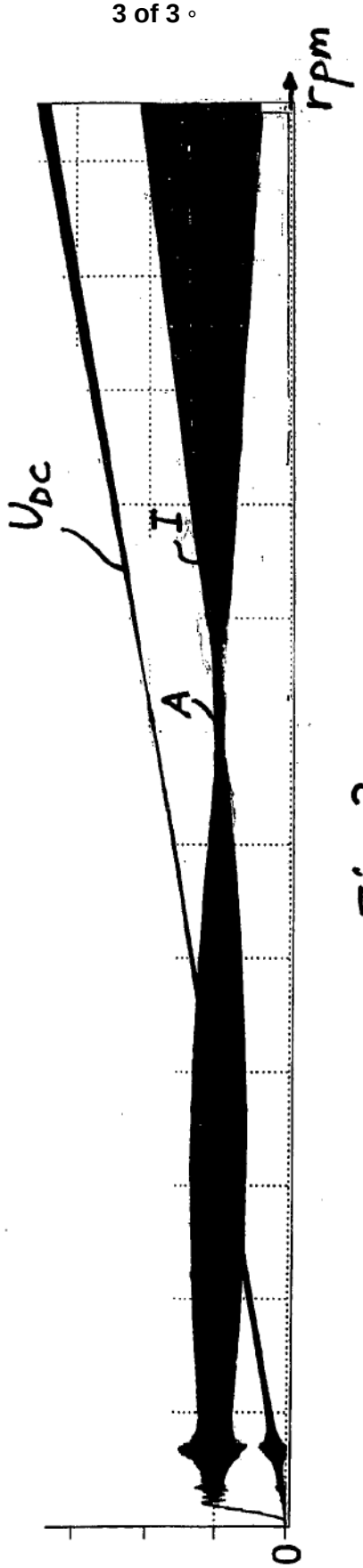

Fig 3