FIG. 1

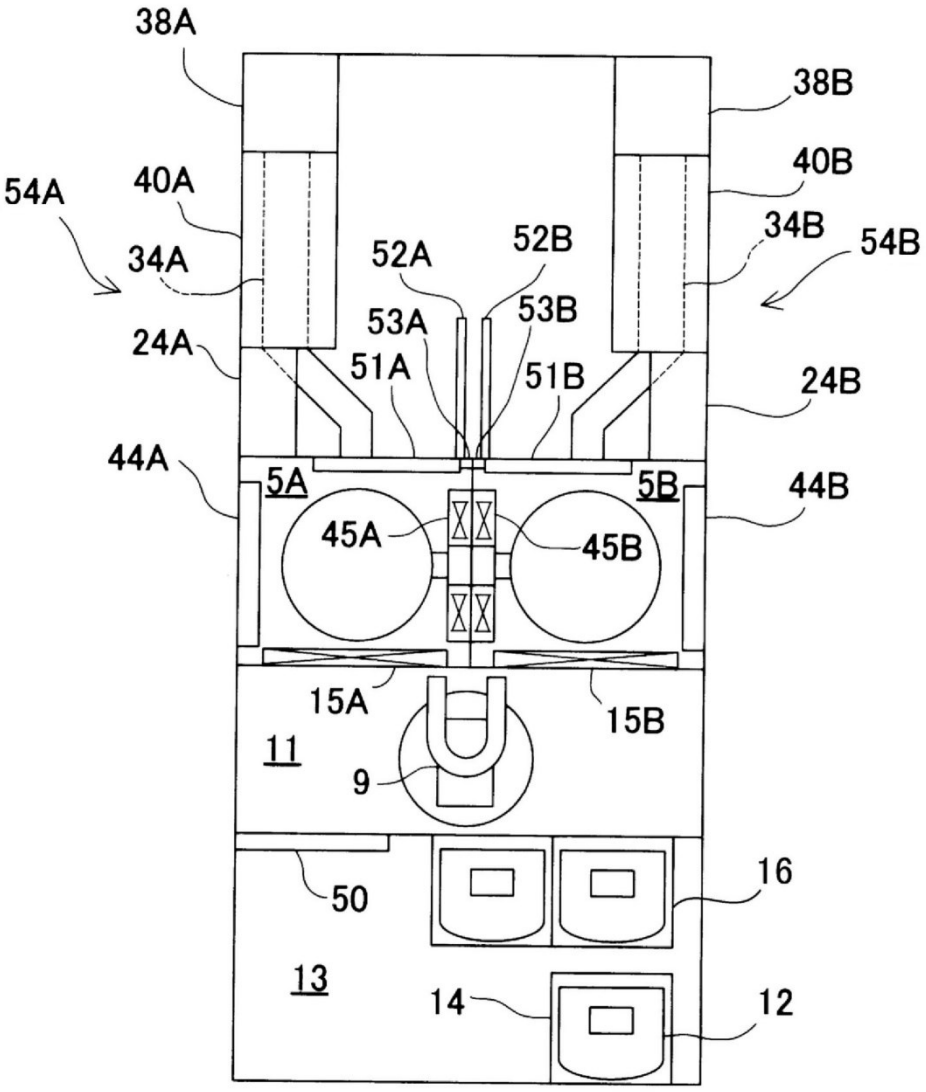
38A
38B
40A
40B
54A
34A
34B
54B
52A
52B
53A
53B
24A
51A
51B
24B
44A
5A
5B
44B
45A
45B
15A
15B
11
9
50
16
13
14
12

FIG. 2

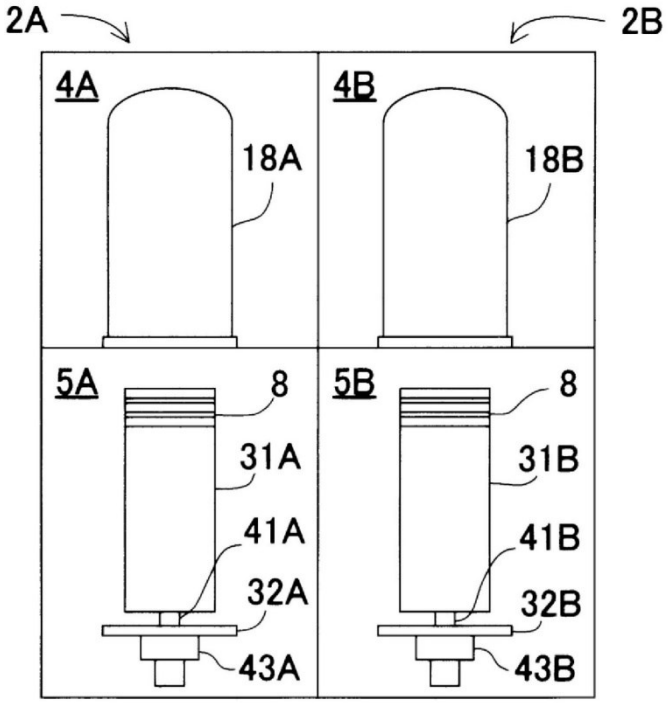

FIG. 3

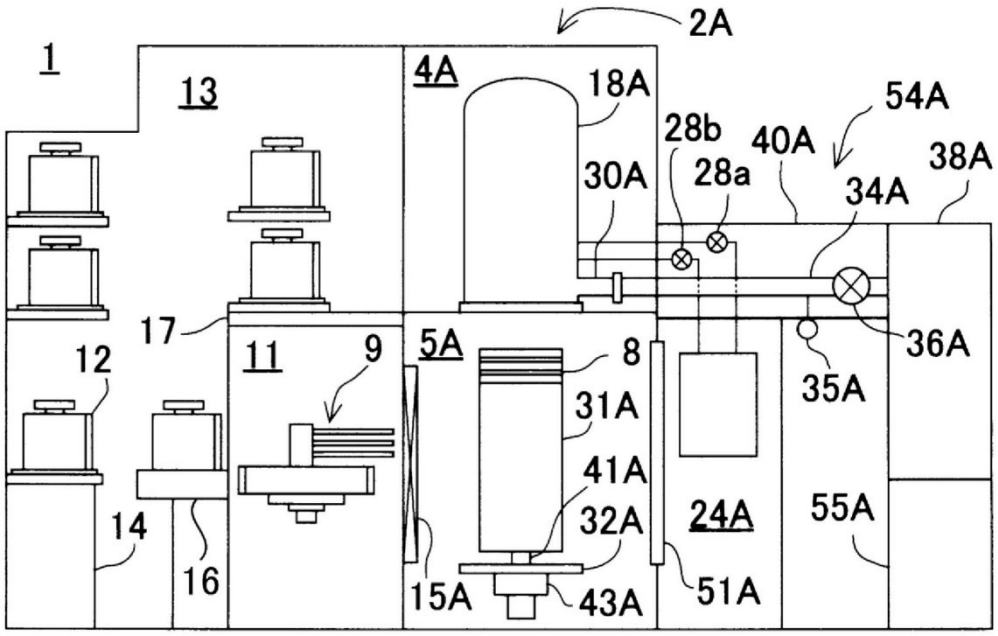
2A
1
13
4A
18A
54A
28b
40A
38A
28a
30A
34A
17
11
9
5A
8
36A
12
31A
35A
41A
24A
55A
14
32A
16
15A
43A
51A

FIG. 4

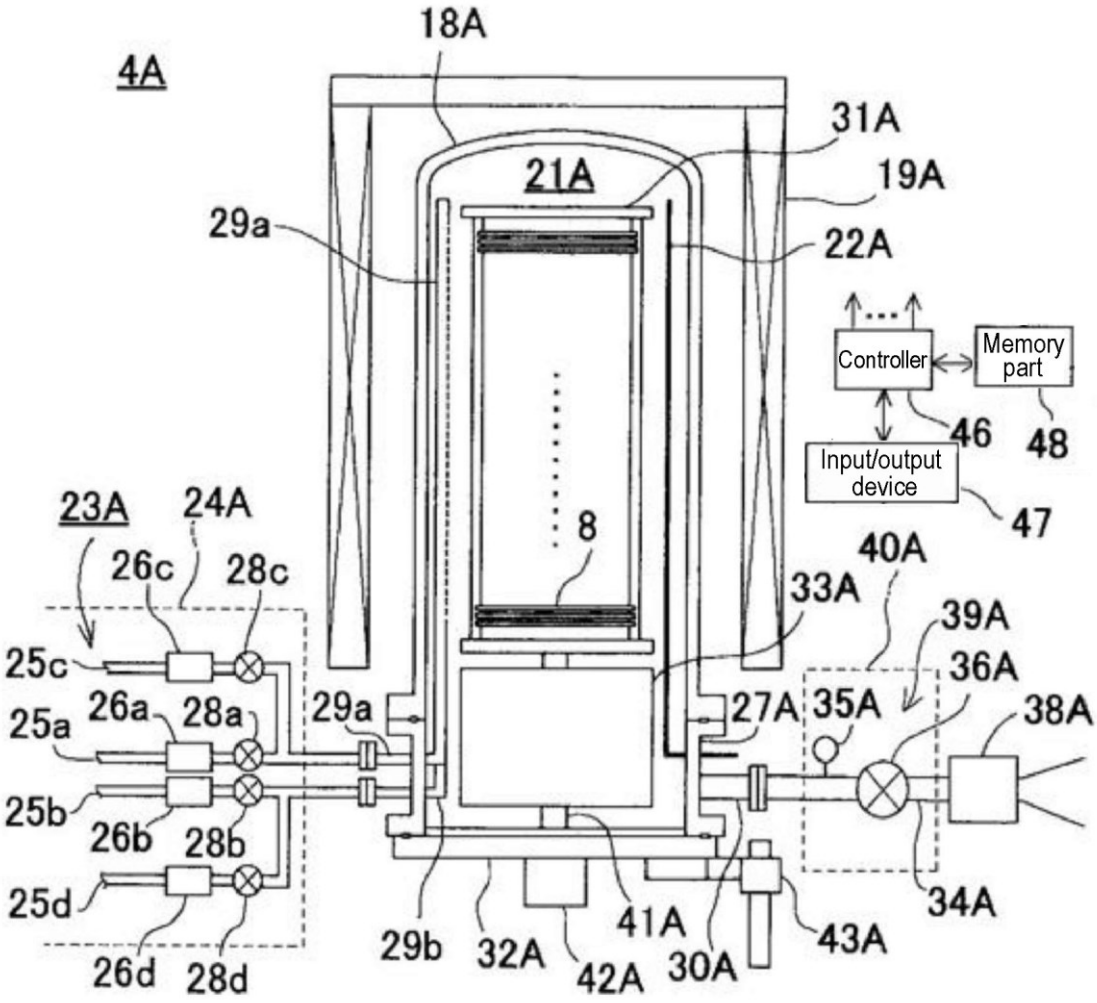
18A
4A
31A
21A
19A
29a
22A
Controller
Memory part
46
48
Input/output device
47
23A
24A
26c
28c
8
40A
33A
39A
25c
36A
26a
28a
29a
27A
35A
38A
25a
25b
26b
28b
25d
34A
41A
43A
29b
32A
42A
30A
26d
28d

FIG. 5

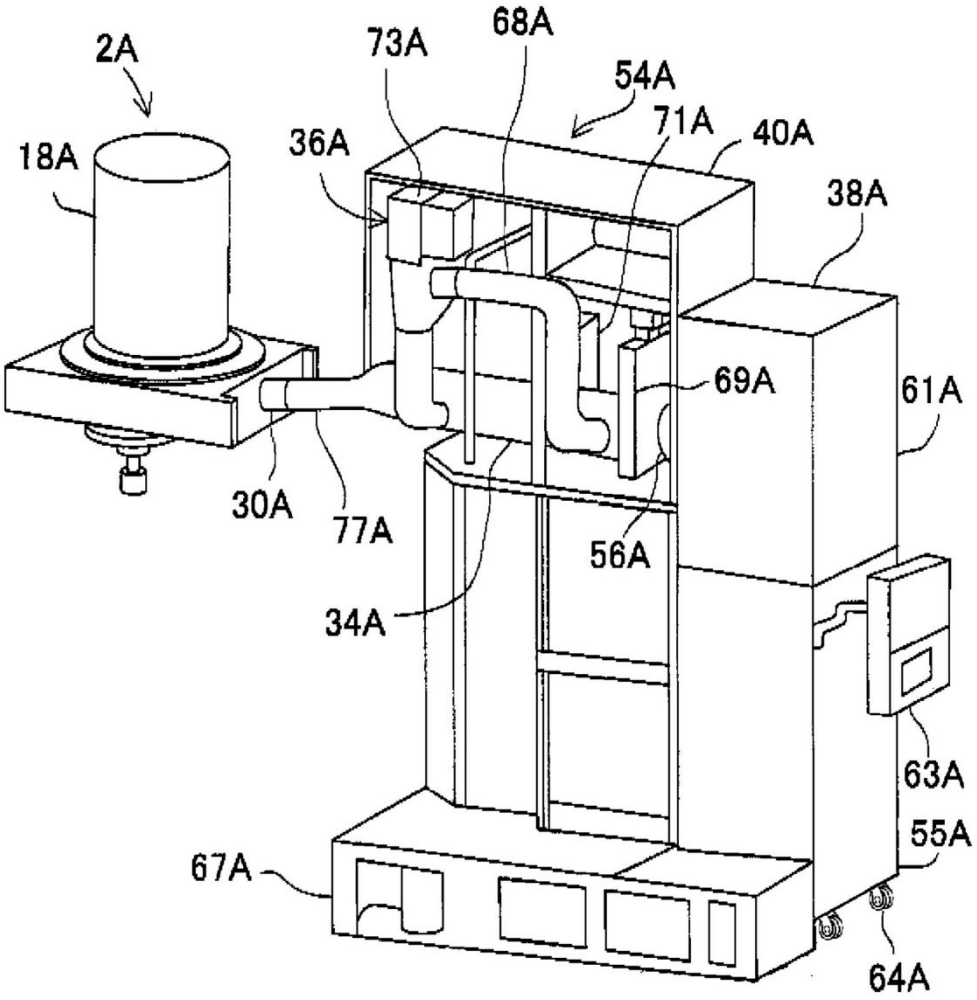
2A
73A
68A
54A
71A
40A
36A
18A
38A
69A
61A
30A
77A
56A
34A
63A
55A
67A
64A

FIG. 6

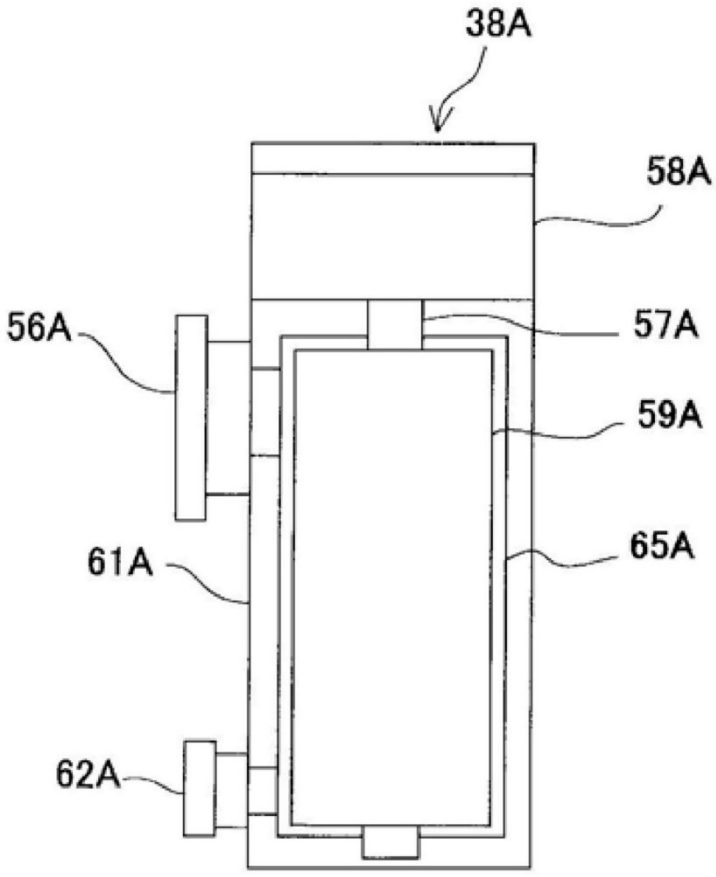

FIG. 7A

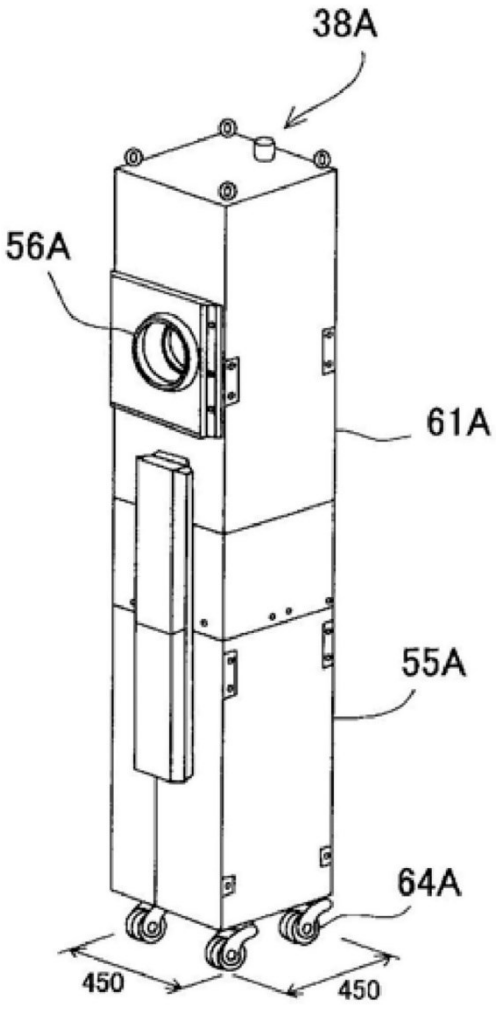

FIG. 7B

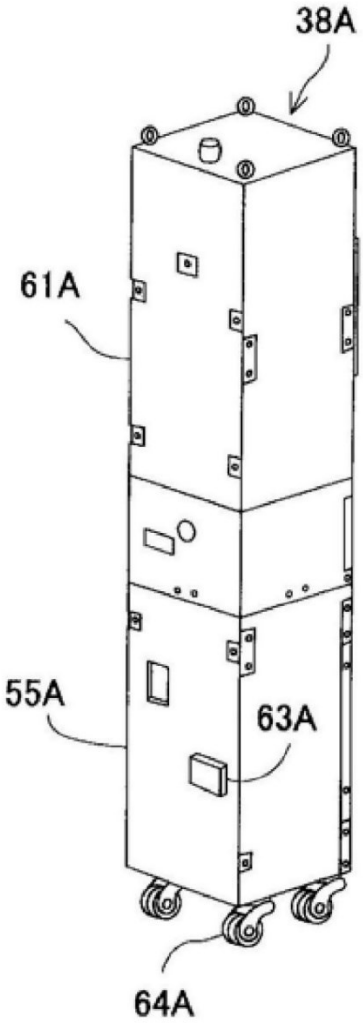

FIG. 8

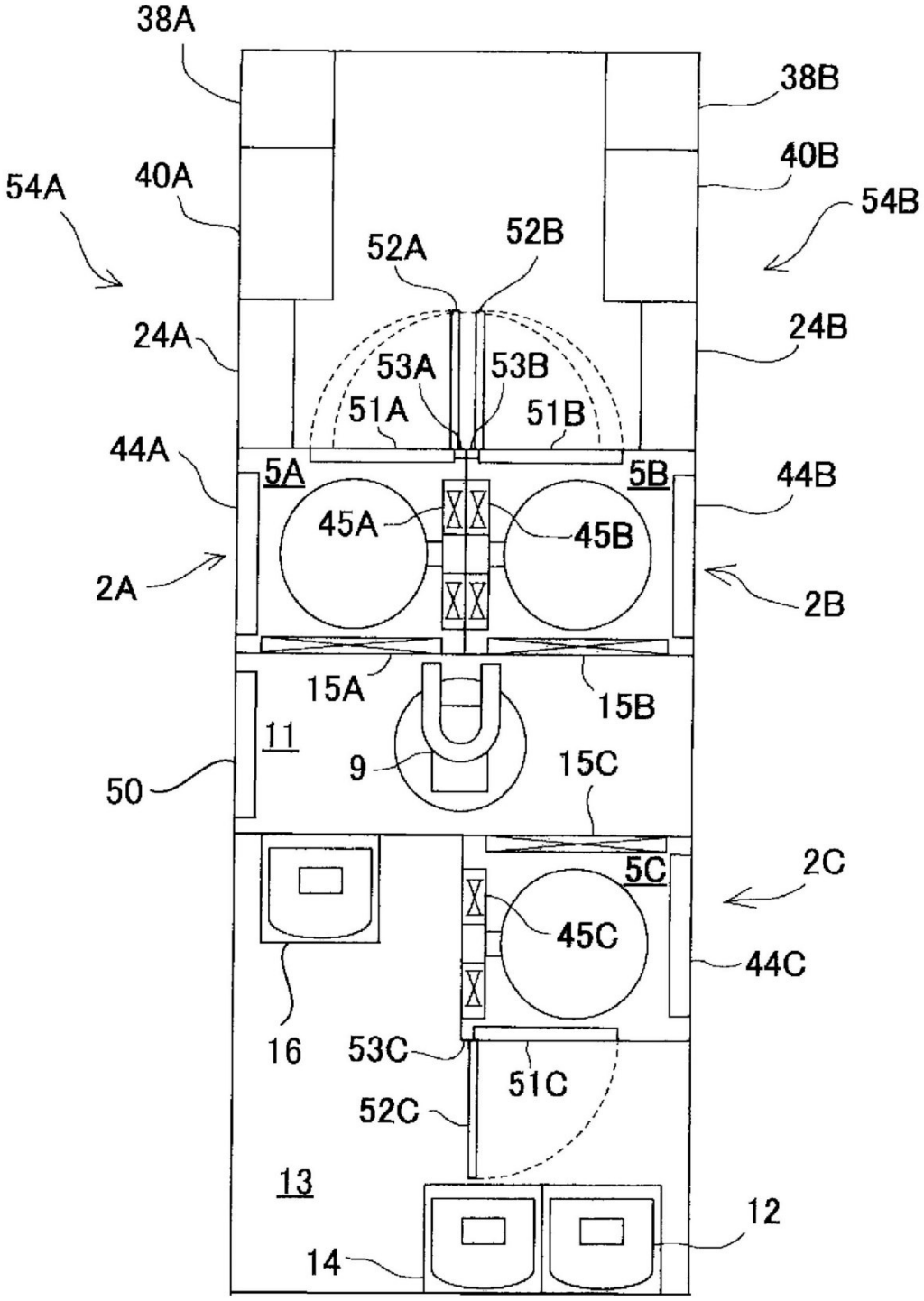
38A
38B
40A
40B
54A
54B
52A
52B
24A
24B
53A
53B
51A
51B
44A
5A
5B
44B
45A
45B
2A
2B
15A
15B
11
9
15C
50
2C
5C
45C
44C
16
53C
51C
52C
13
12
14

FIG. 9

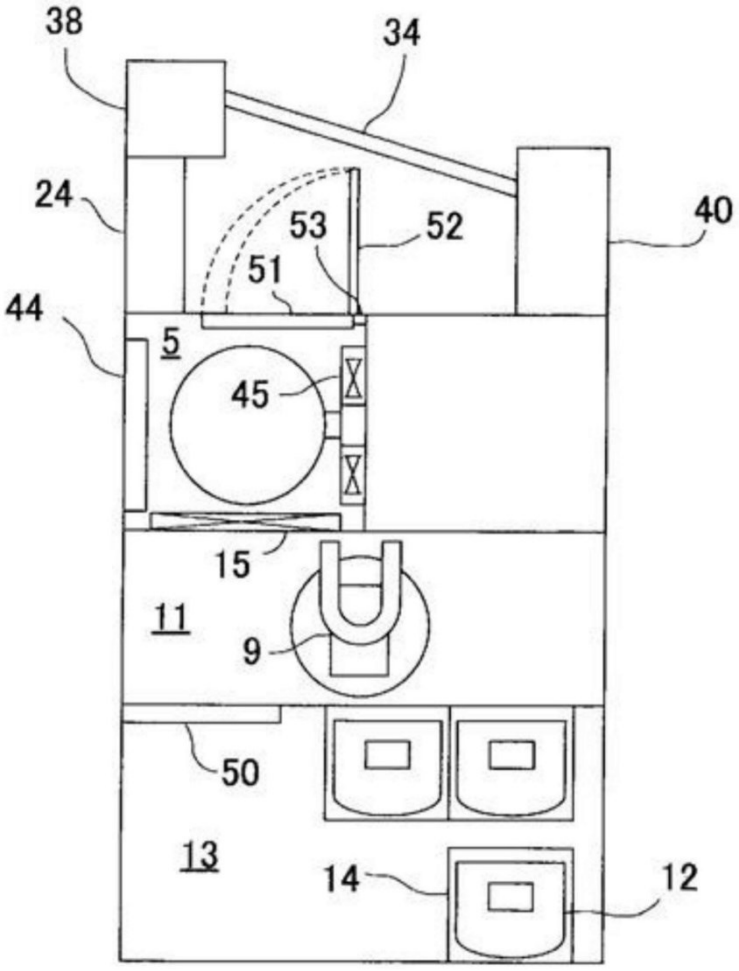

FIG. 10

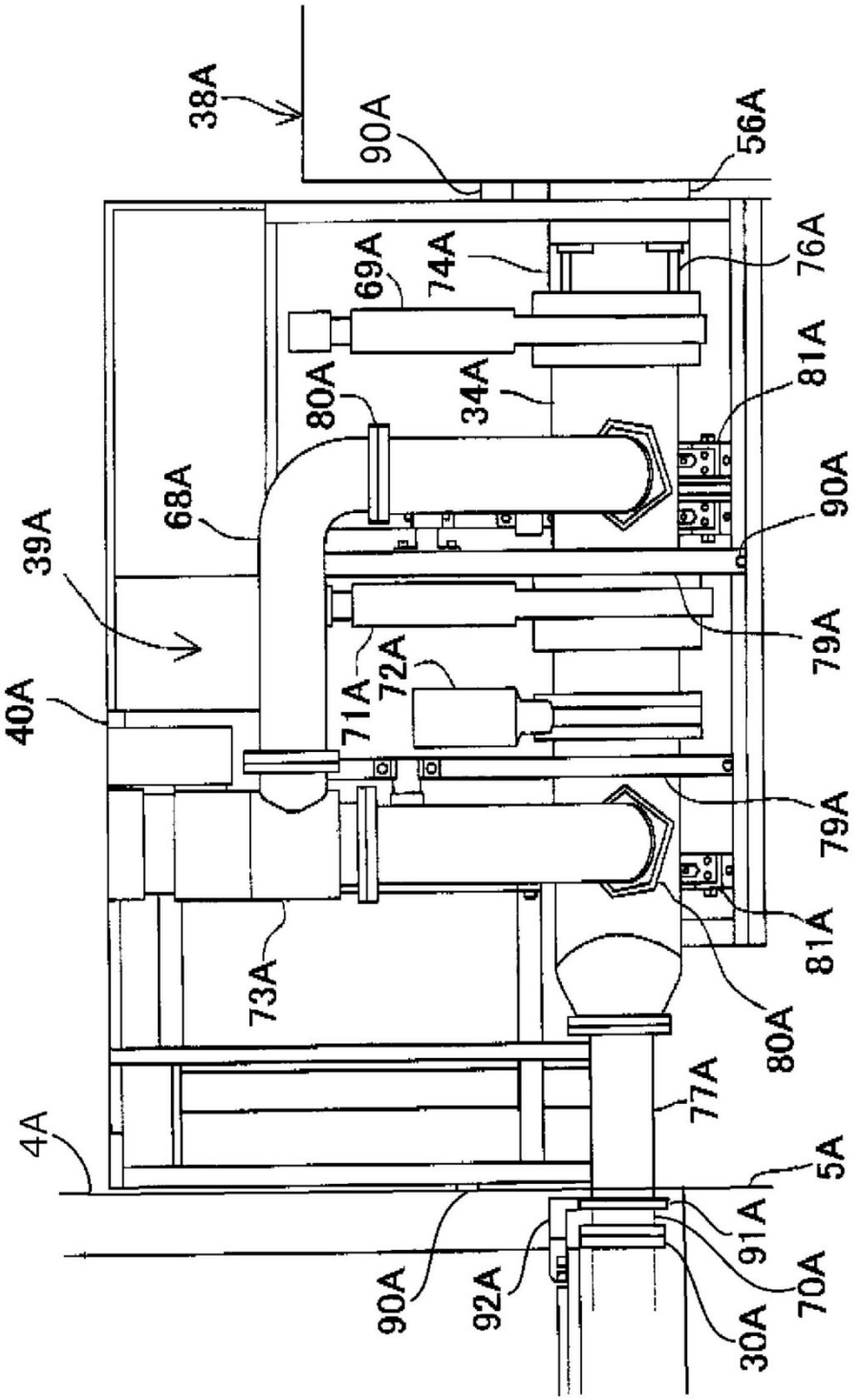
38A
90A
56A
76A
74A
69A
81A
80A
34A
90A
68A
39A
79A
72A
71A
40A
79A
81A
73A
80A
77A
4A
5A
91A
90A
92A
70A
30A

FIG. 11

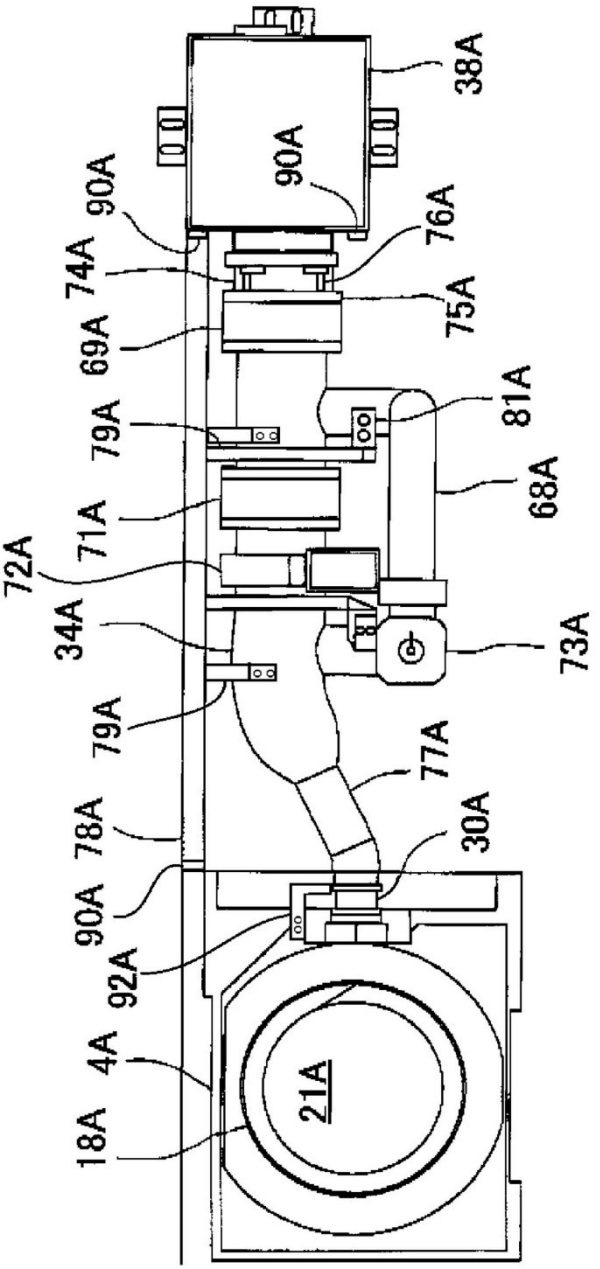
38A
90A
90A
76A
74A
75A
69A
81A
79A
68A
71A
72A
34A
73A
79A
77A
78A
30A
90A
92A
4A
21A
18A

FIG. 12

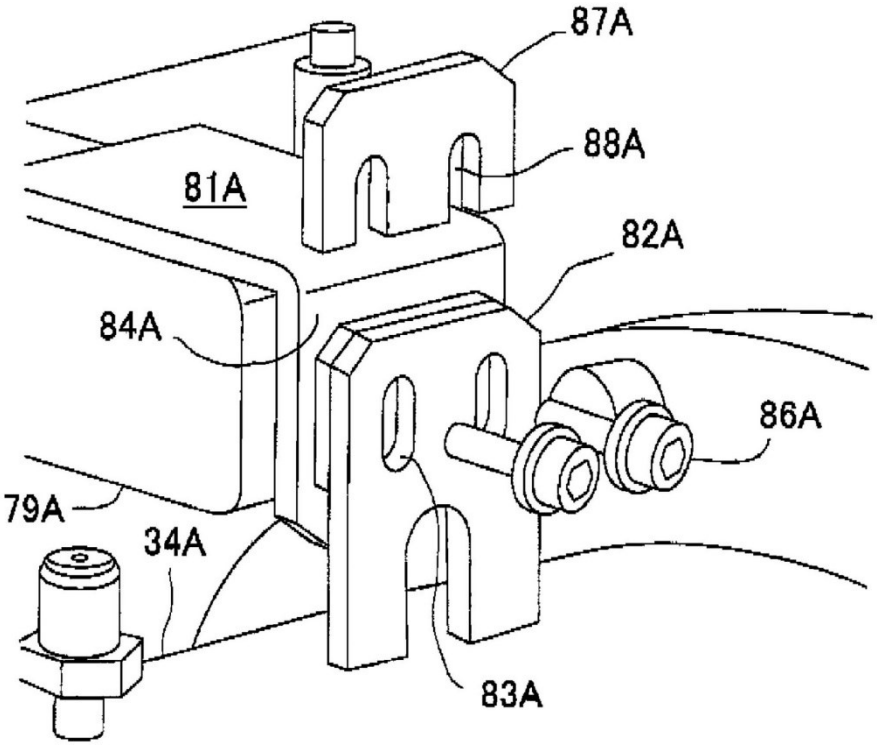

FIG. 13A

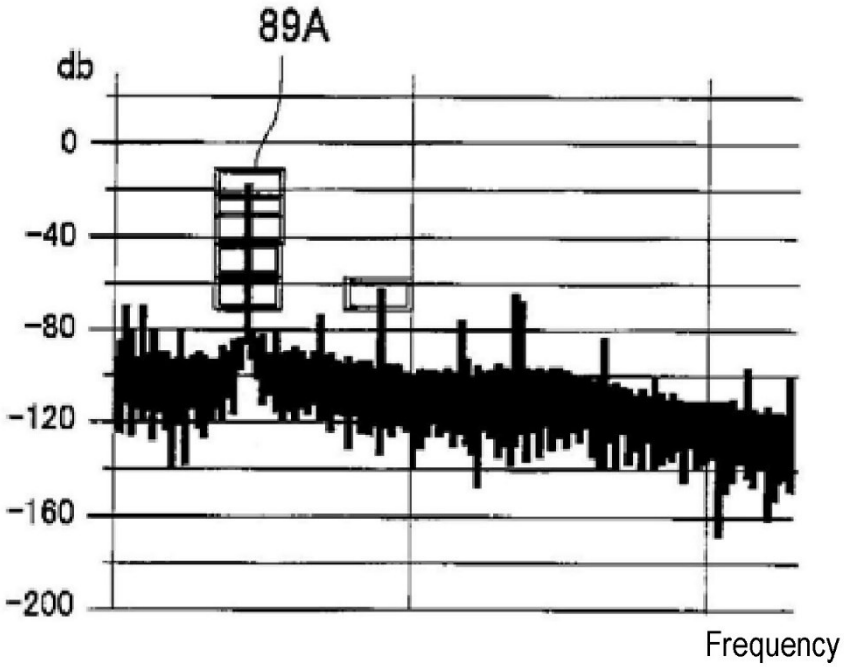

FIG. 13B

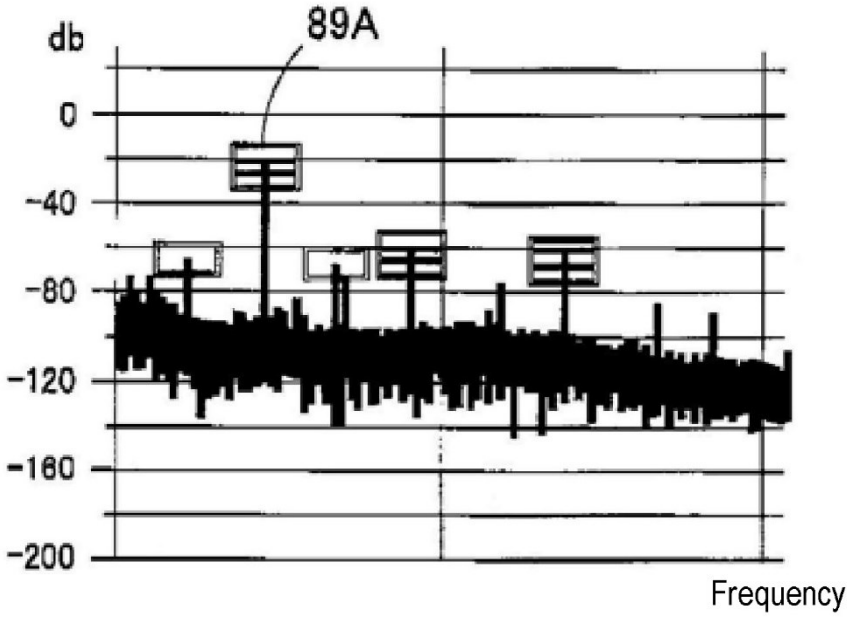

FIG. 14

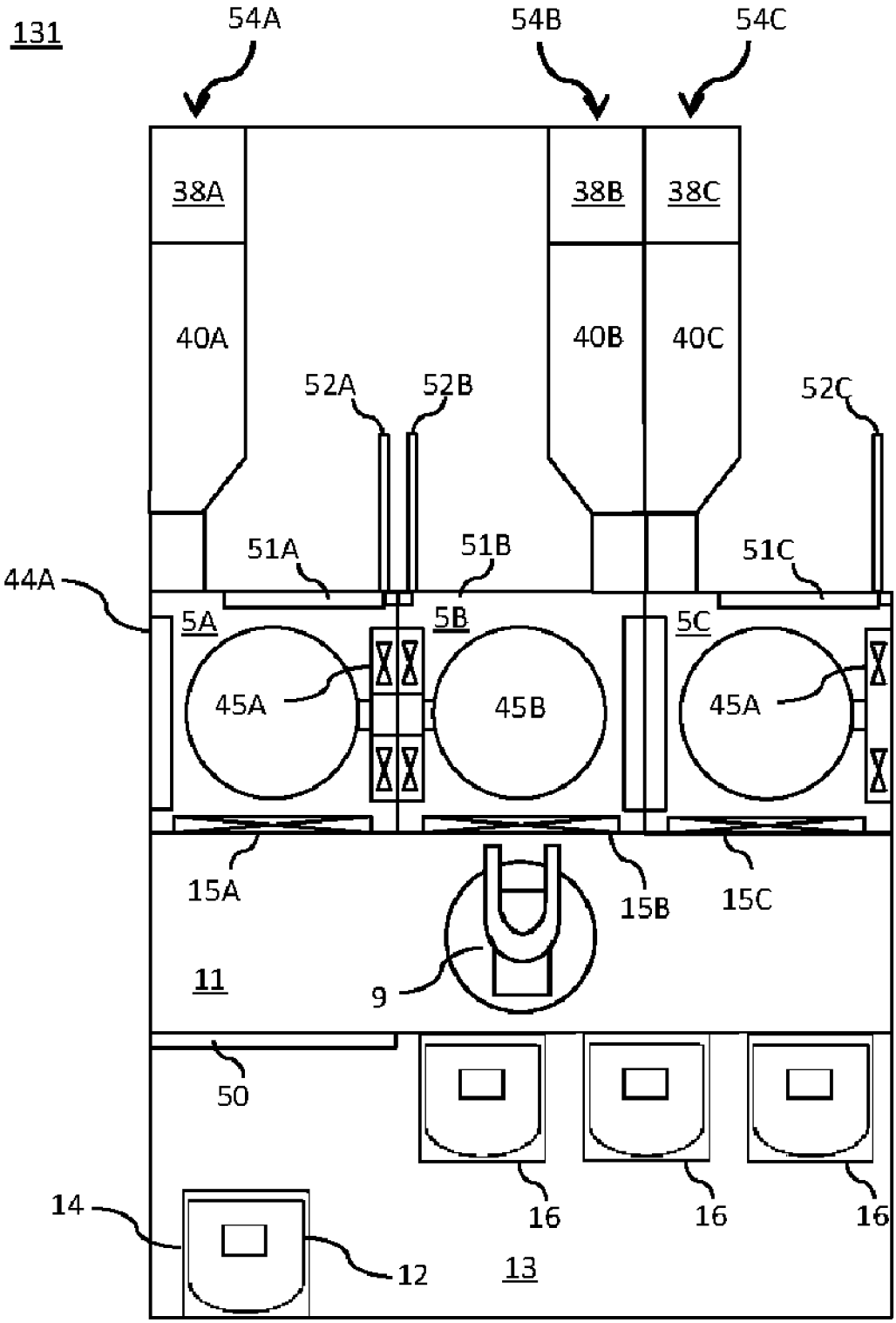
131
54A
54B
54C
38A
38B
38C
40A
40B
40C
52A
52B
52C
51A
51B
51C
44A
5A
5B
5C
45A
45B
45A
15A
15B
15C
11
9
50
16
16
16
14
12
13

FIG. 15

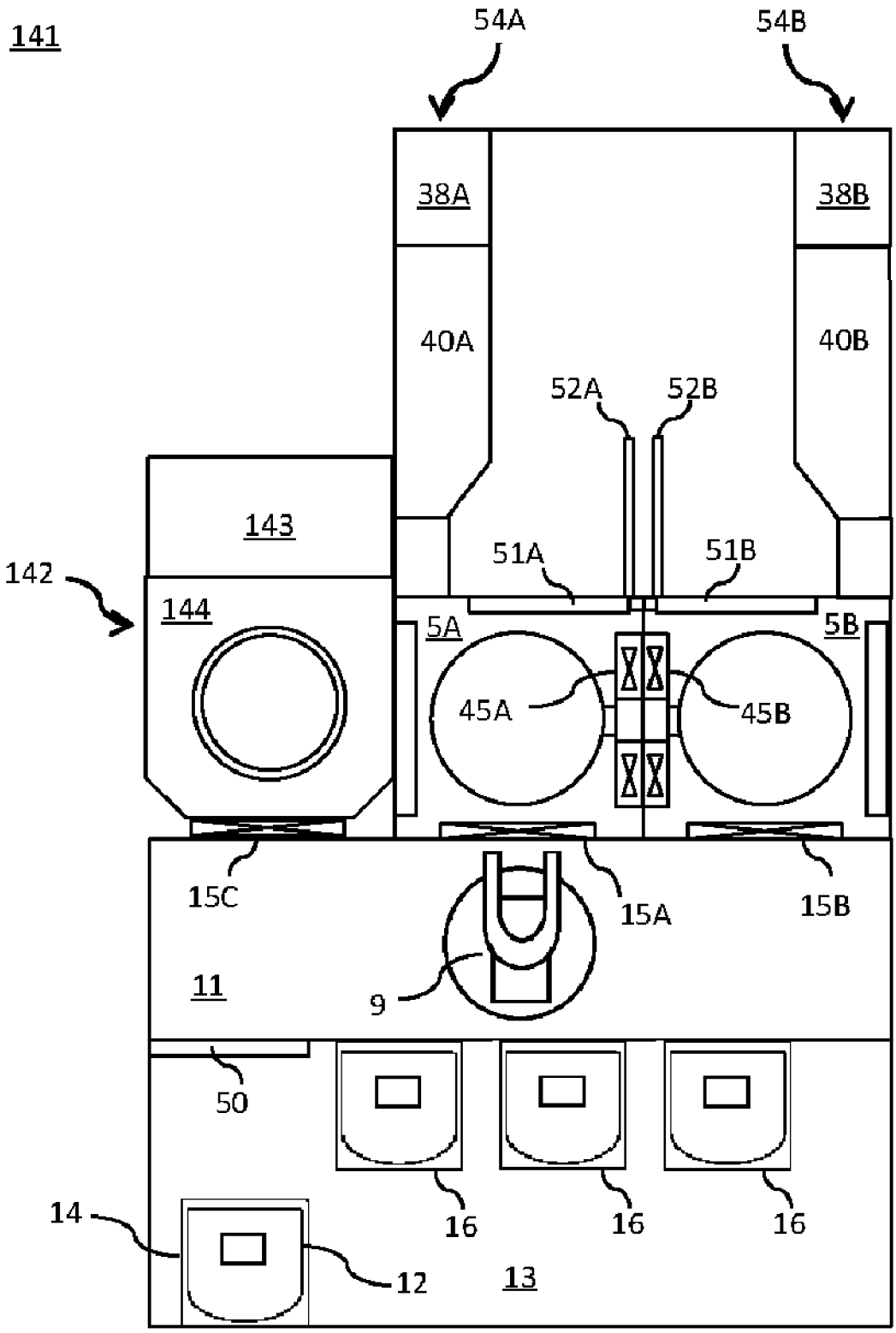
141
54A
54B
38A
38B
40A
40B
52A
52B
143
142
144
51A
51B
5A
5B
45A
45B
15C
15A
15B
11
9
50
16
16
16
14
12
13

FIG. 16

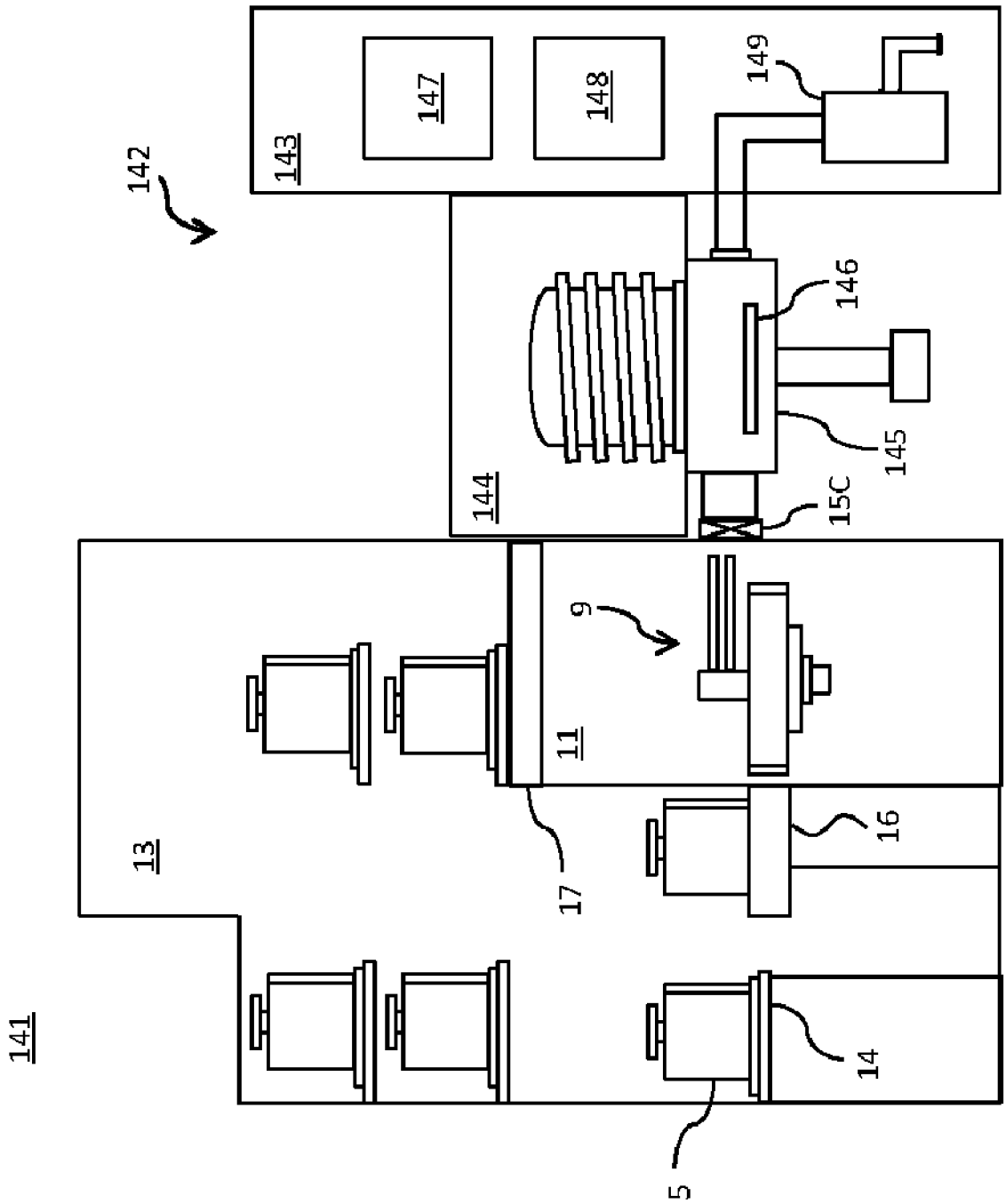

FIG. 17

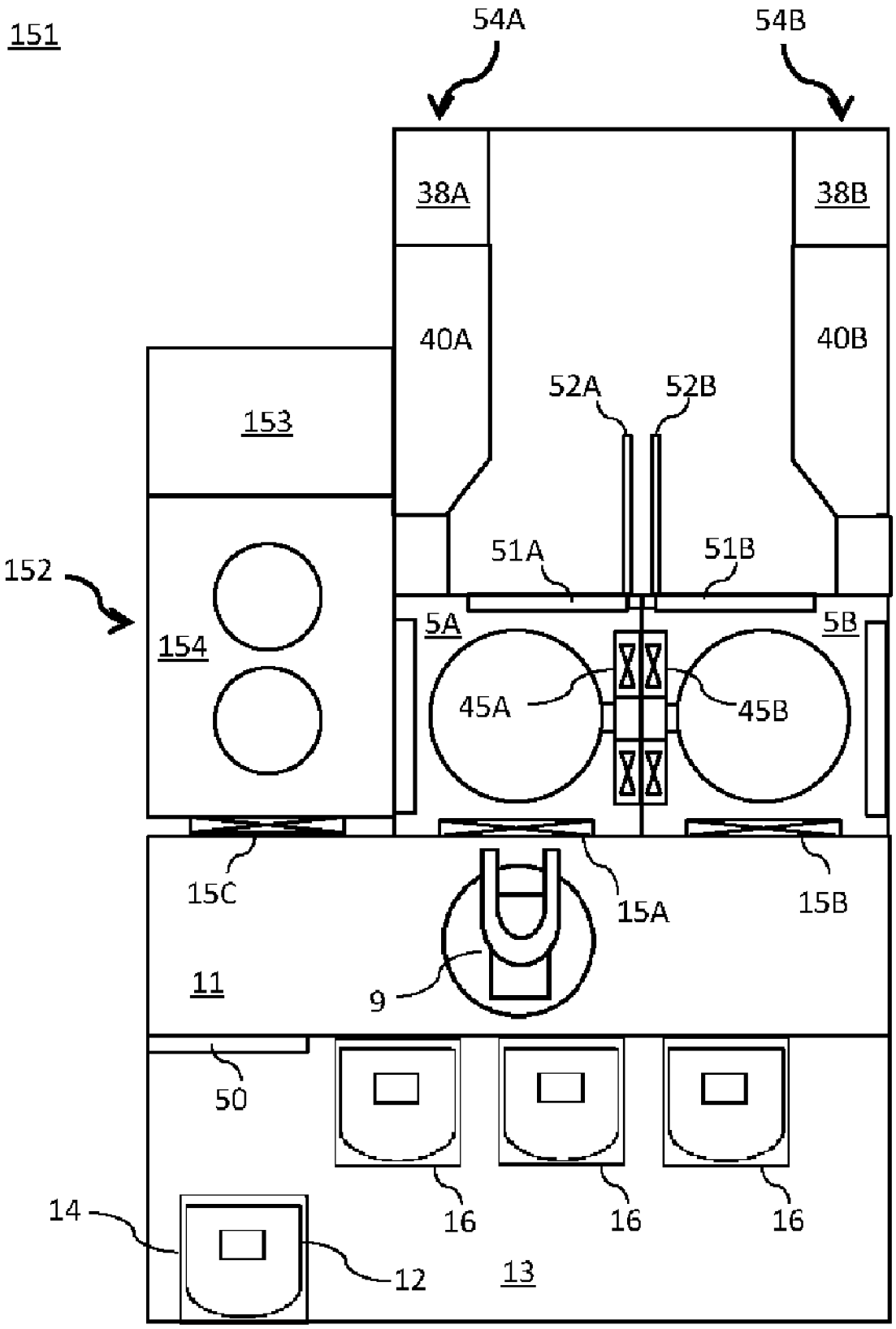
151
54A
54B
38A
38B
40A
40B
52A
52B
153
152
51A
51B
154
5A
5B
45A
45B
15C
15A
15B
11
9
50
16
16
16
14
12
13

FIG. 18

