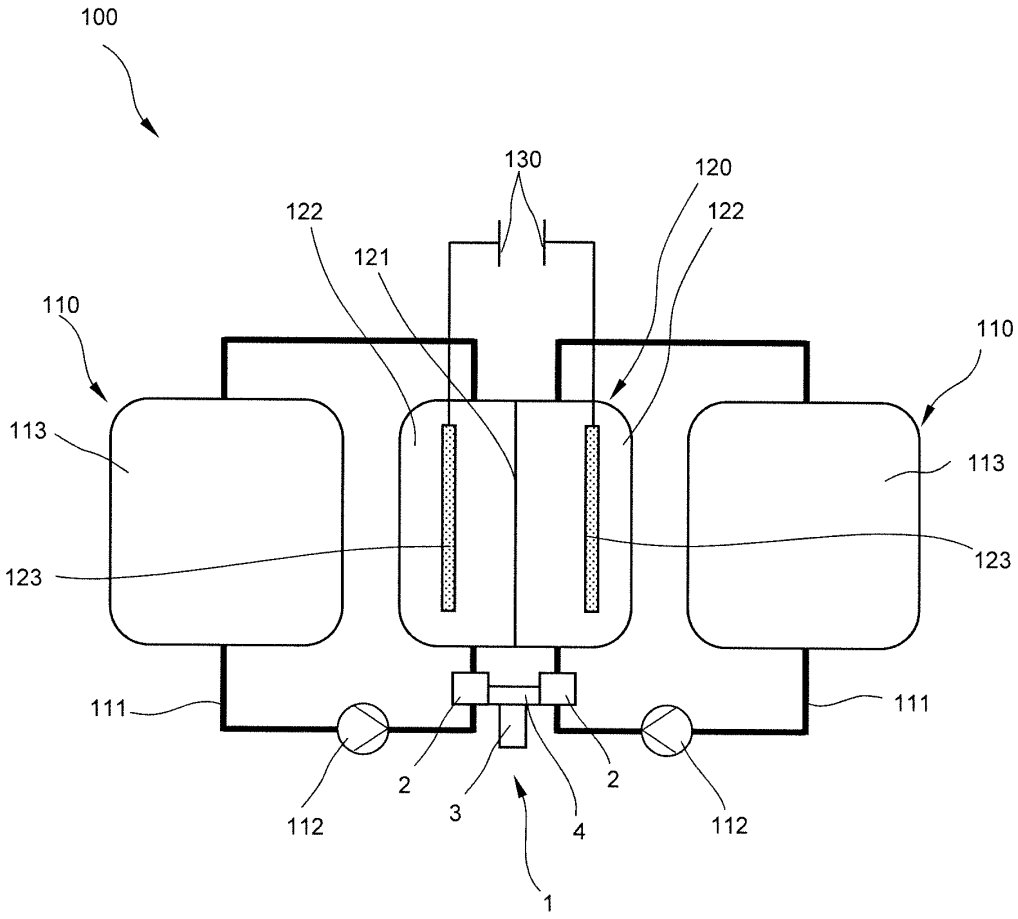
100
130
120
122
122
121
110
110
113
113
123
123
111
111
112
112
2
2
3
4
1

Fig. 1

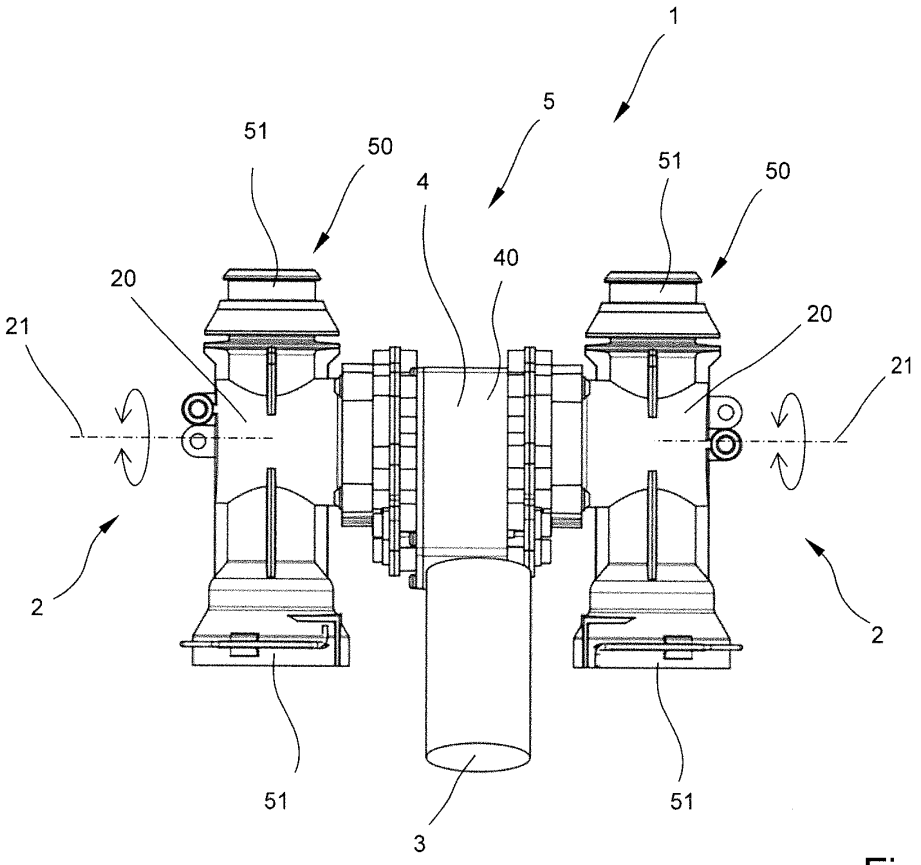

Fig. 2

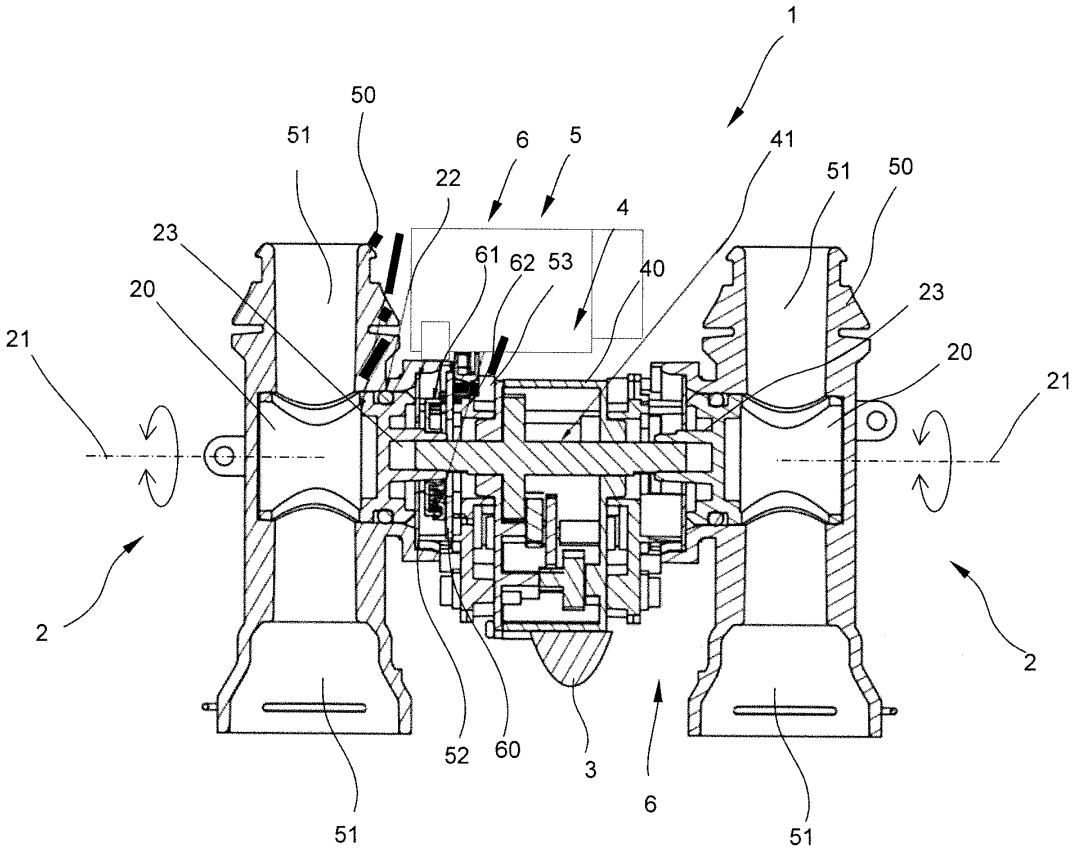

Fig. 3

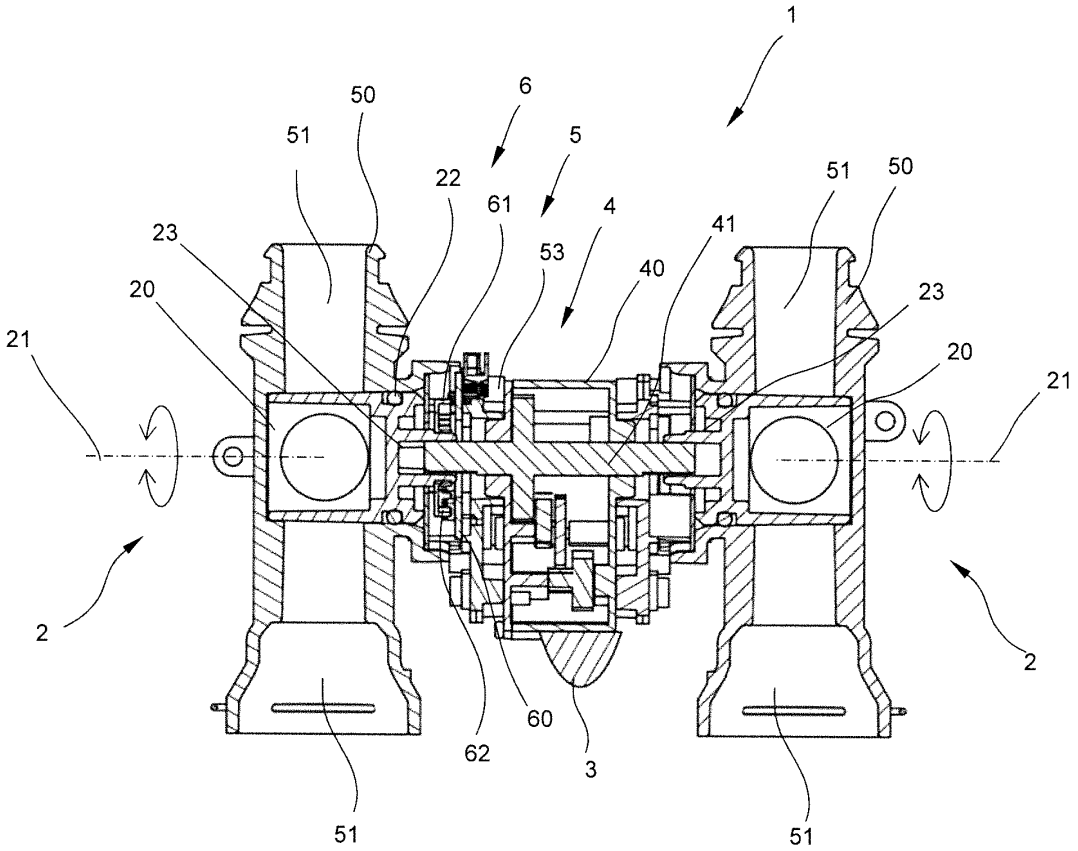

Fig. 4

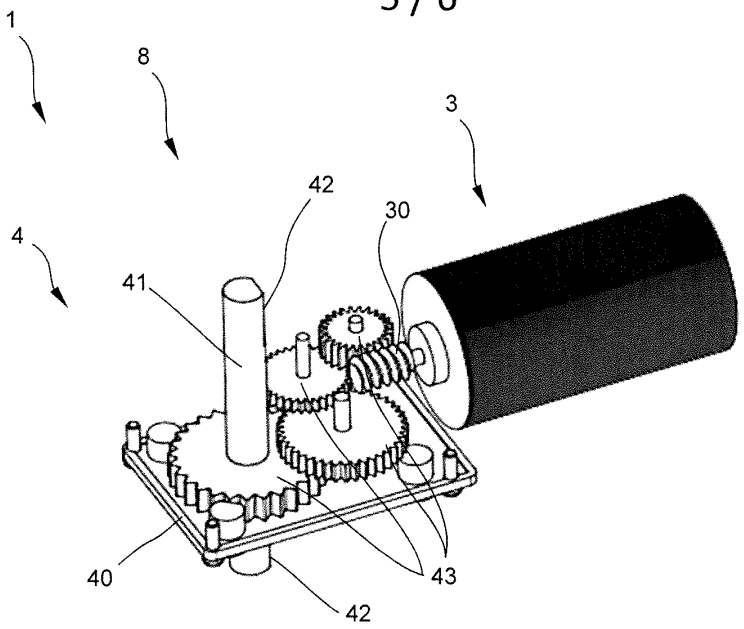

Fig. 5

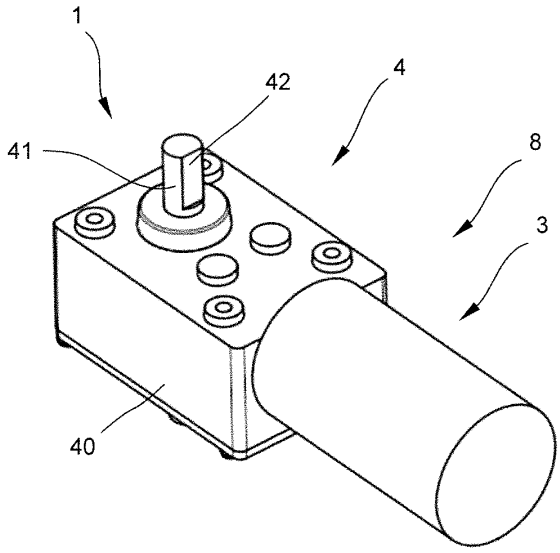

Fig. 6

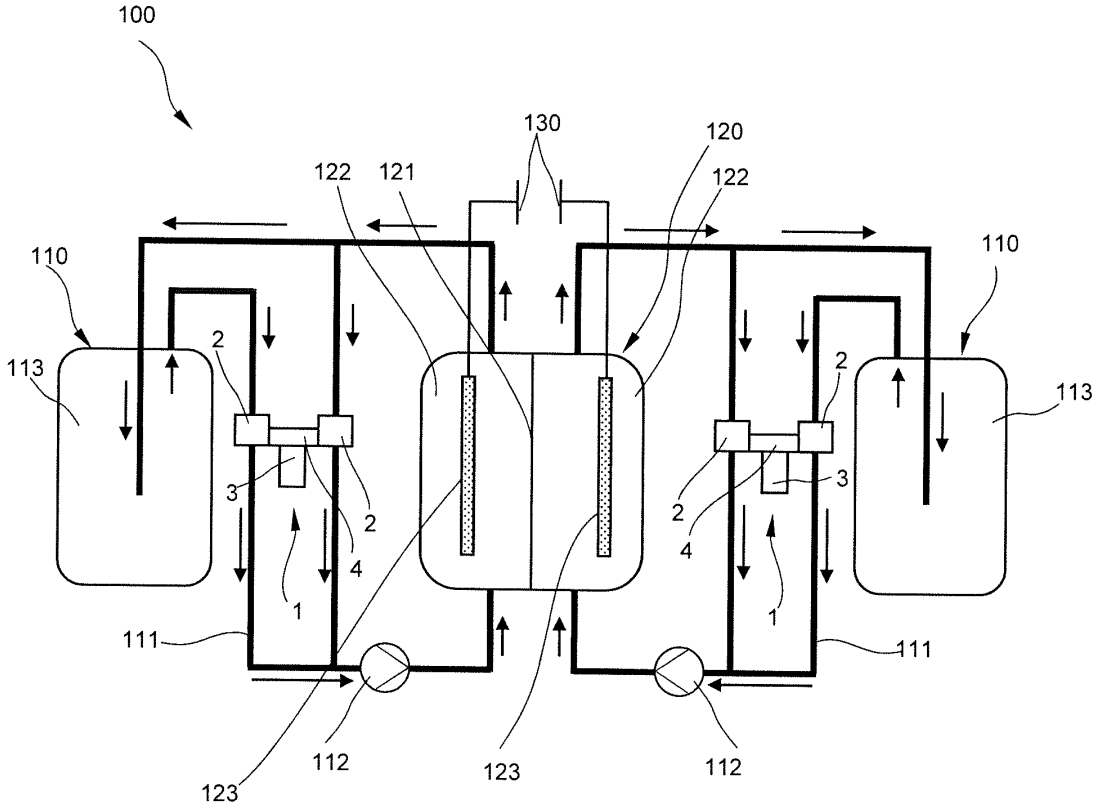
100
130
120
122
121
122
110
110
113
113
2
2
3
3
2
2
4
4
1
1
111
111
123
112
123
112

Fig. 7