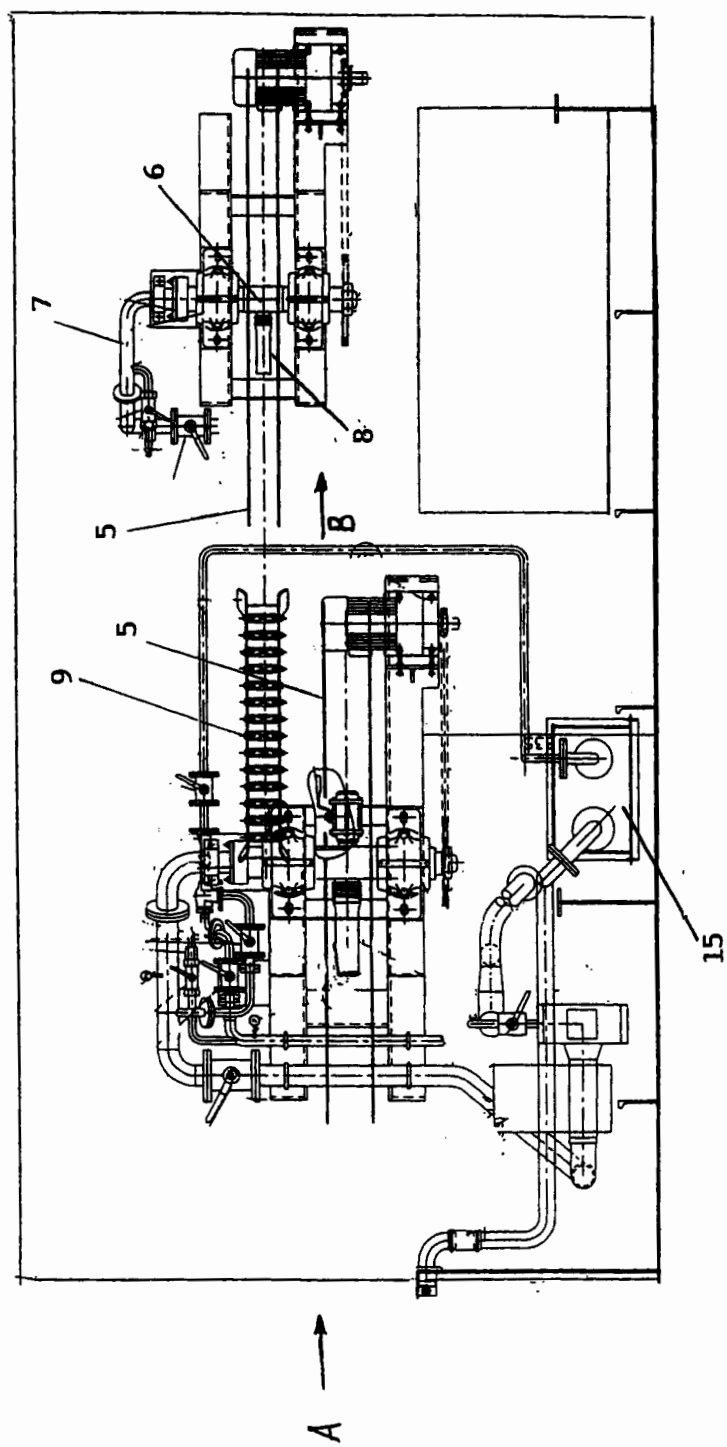

Fig 1

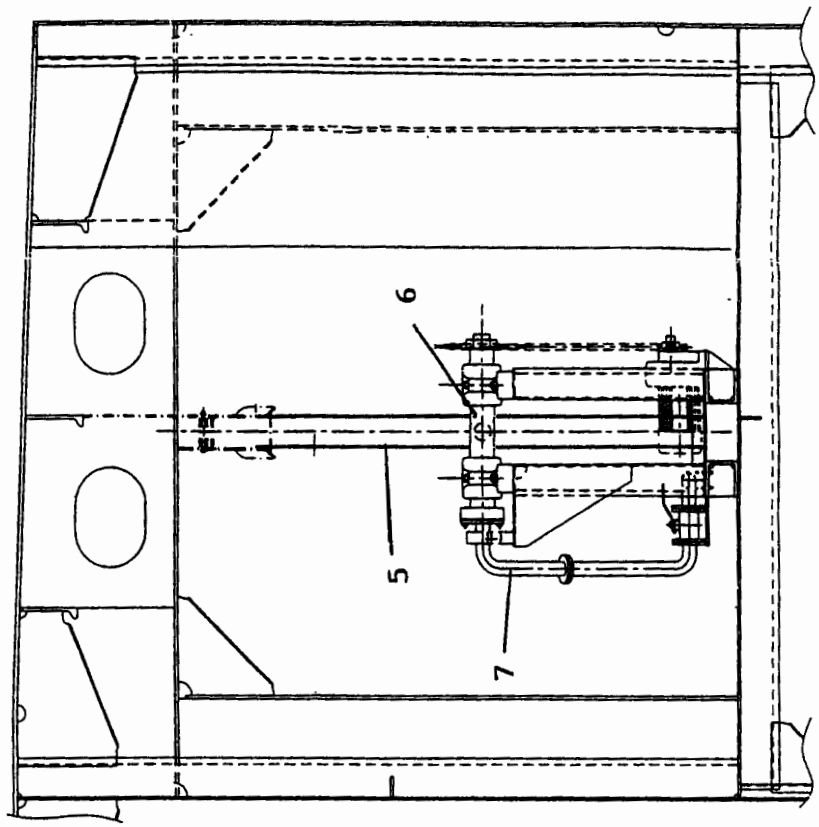

Fig 3

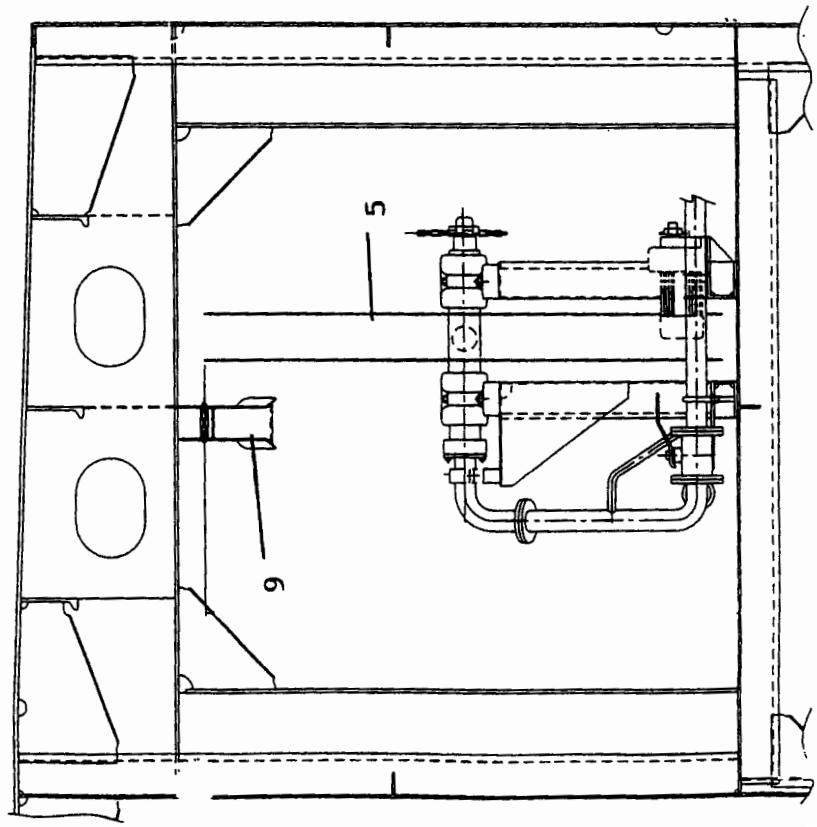

Fig 2

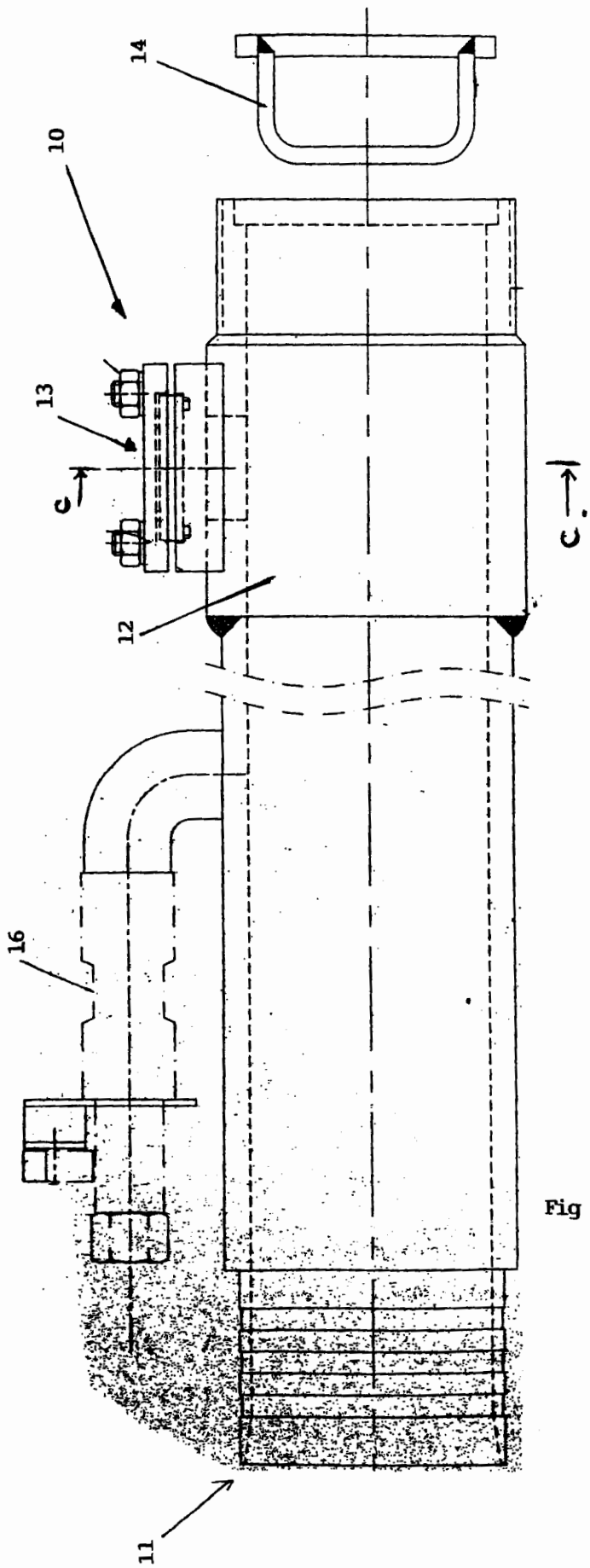

Fig 4

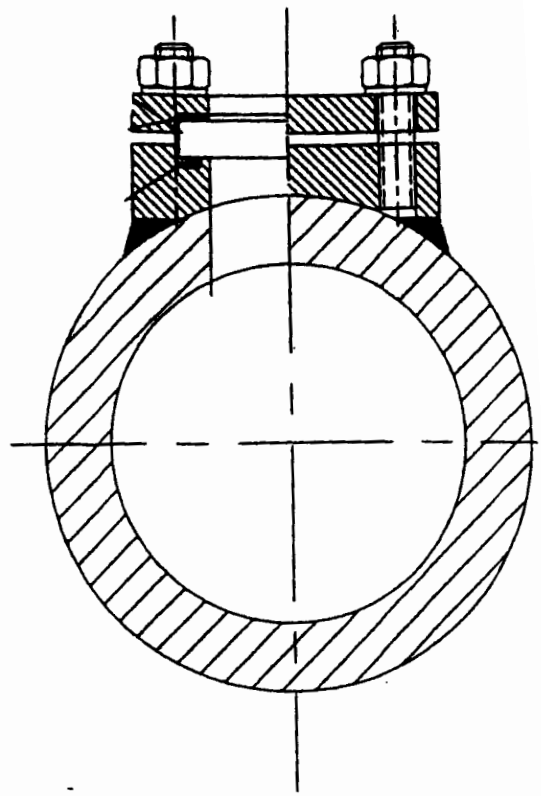

Fig 5

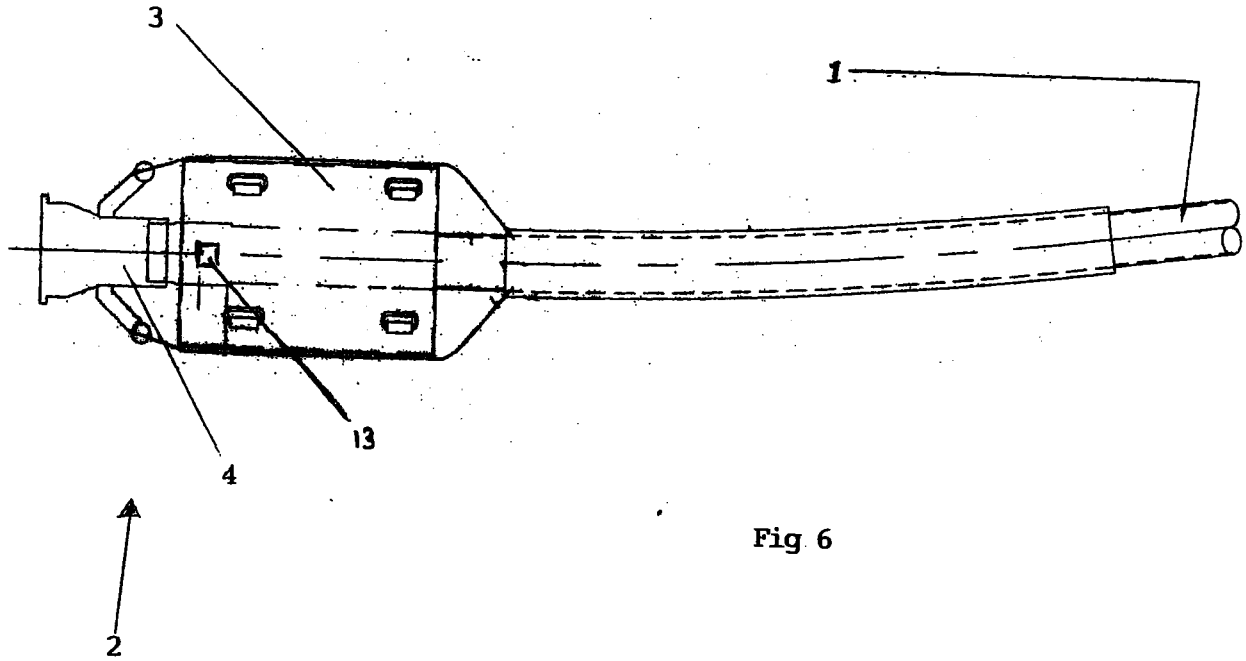

Fig. 6

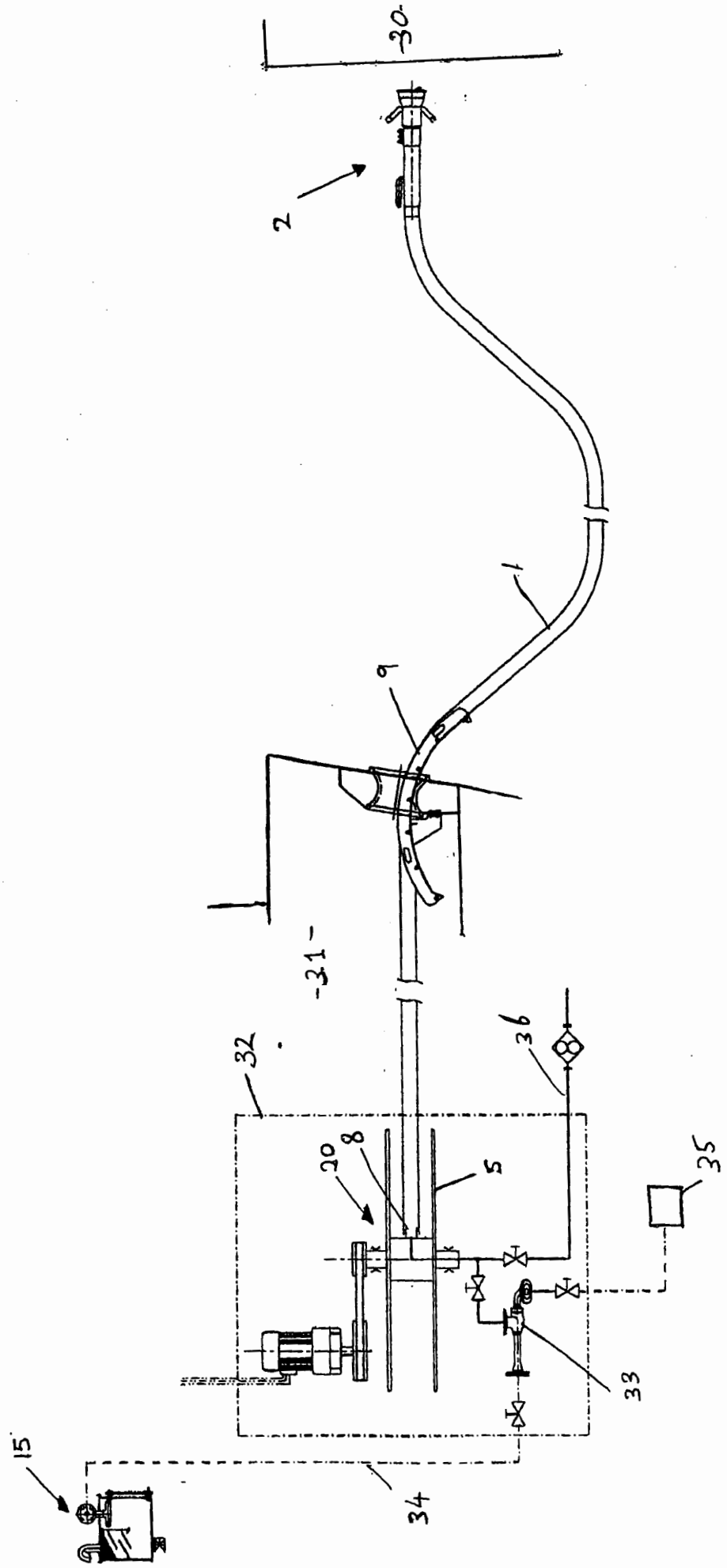

Fig 7