FIG. 1

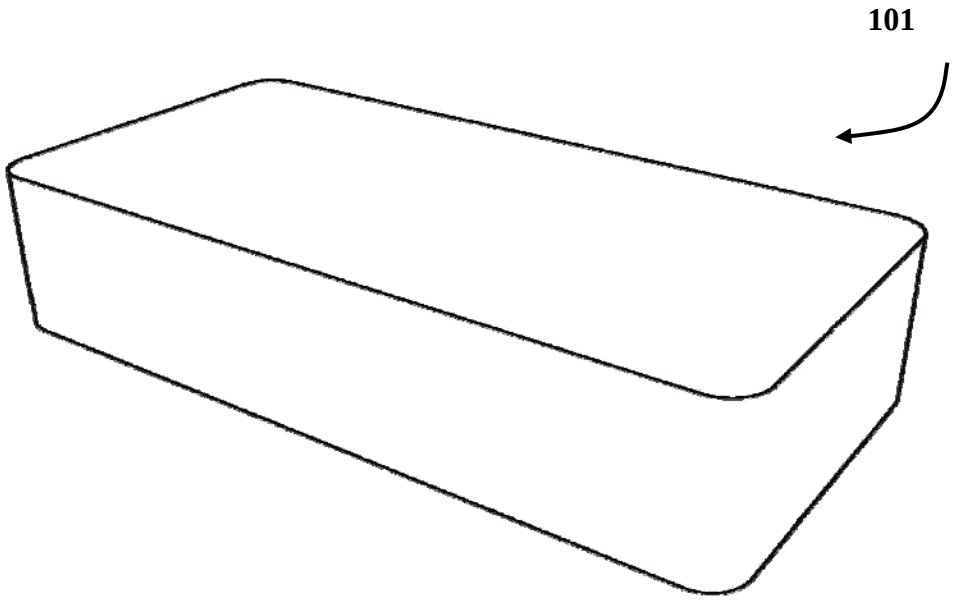

FIG. 2

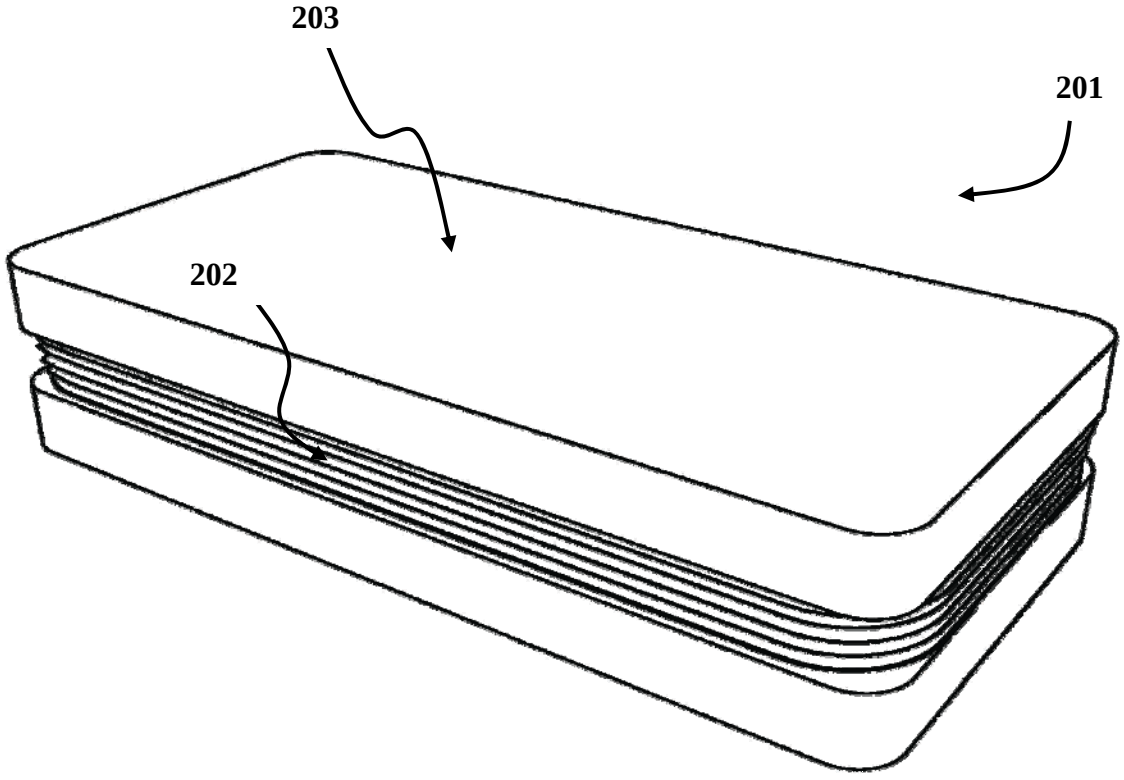

FIG. 3

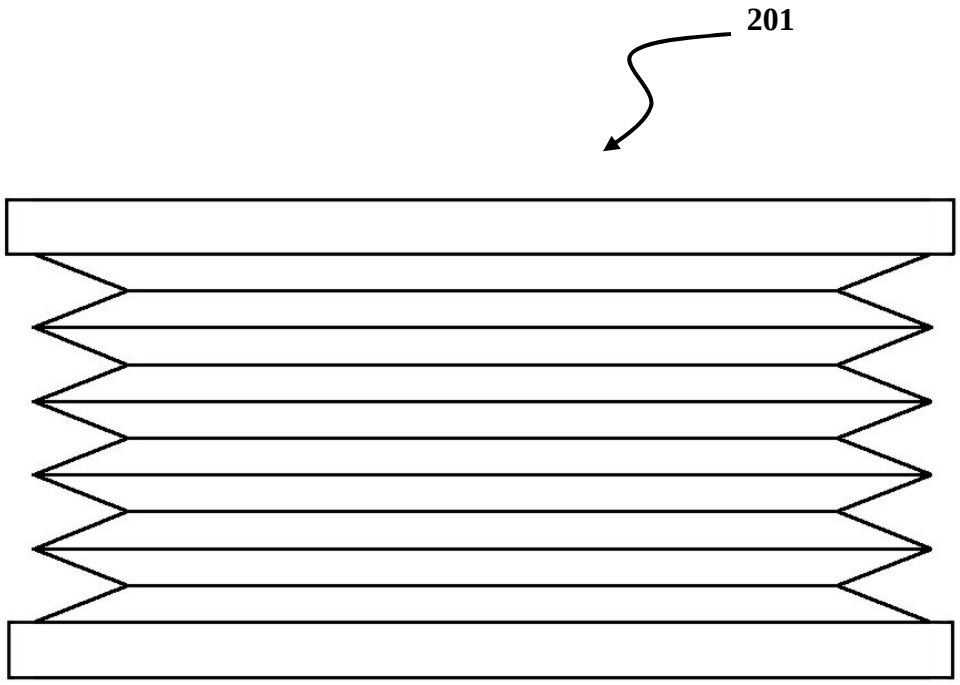

FIG. 4

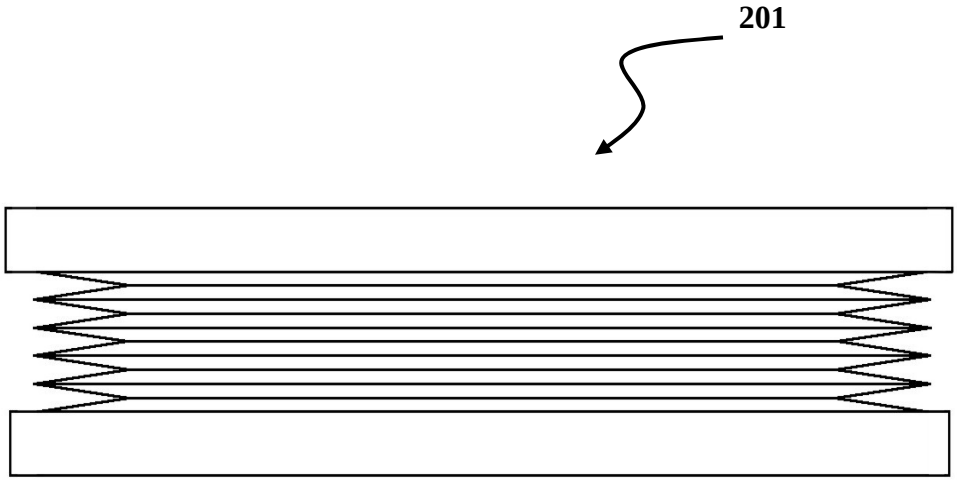

FIG. 5

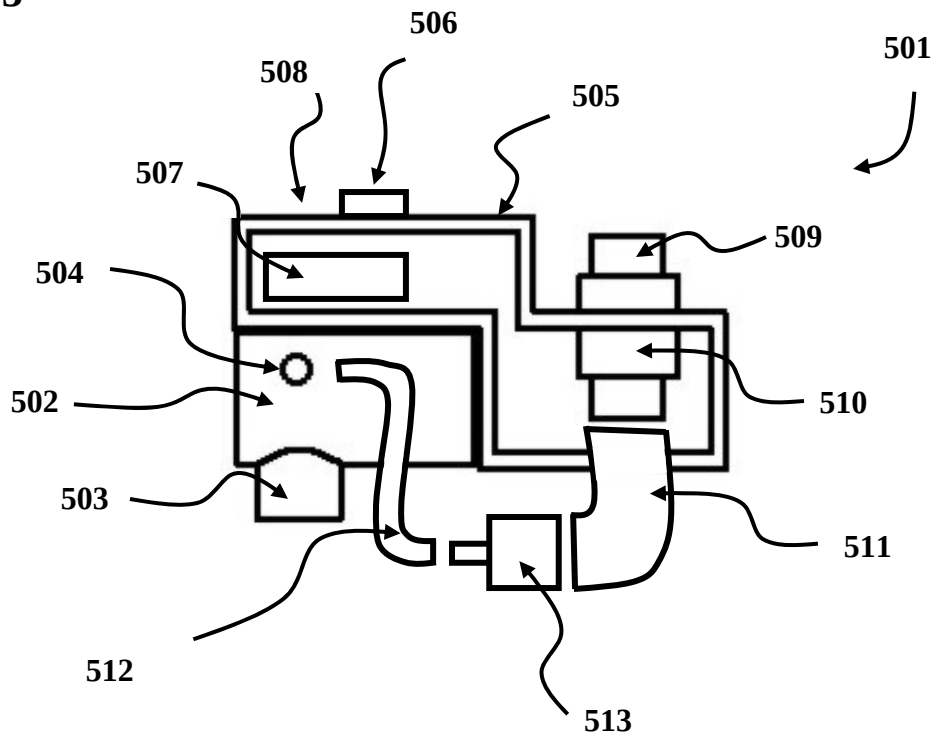
506
501
508
505
507
509
504
502
510
503
511
512
513

FIG. 6

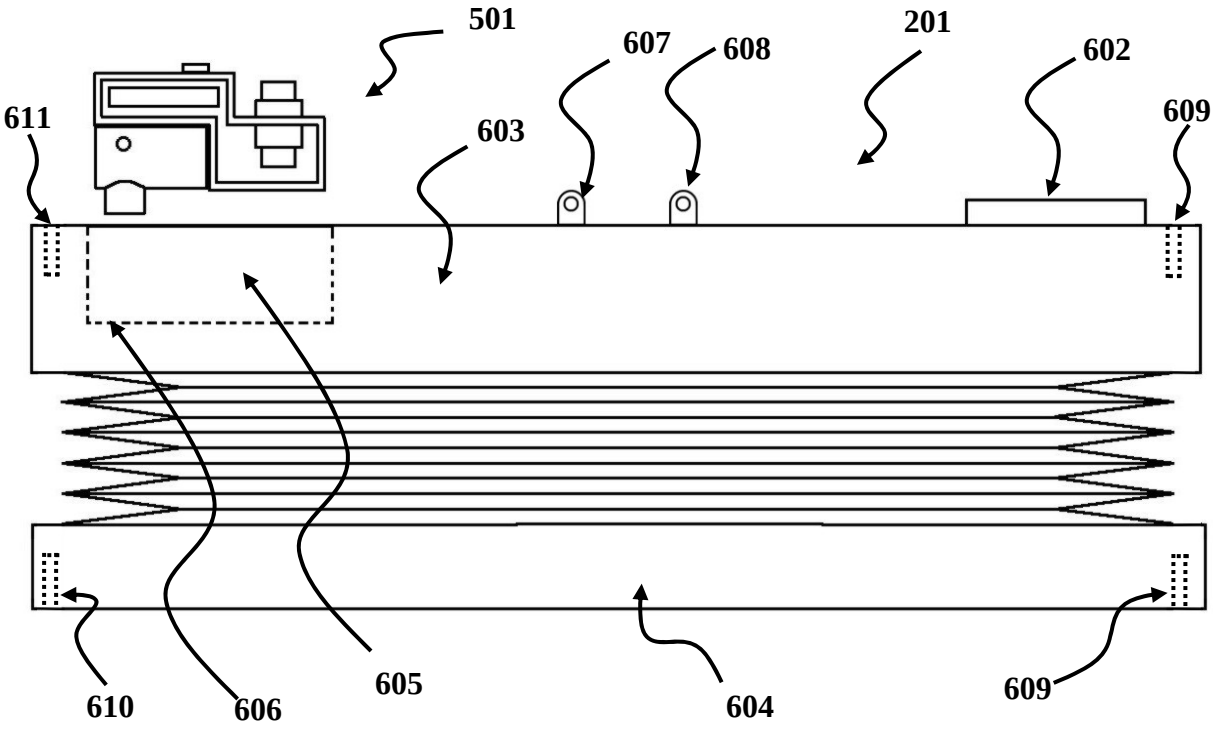
501
607
608
201
602
609
611
603
610
606
605
604
609

FIG. 7

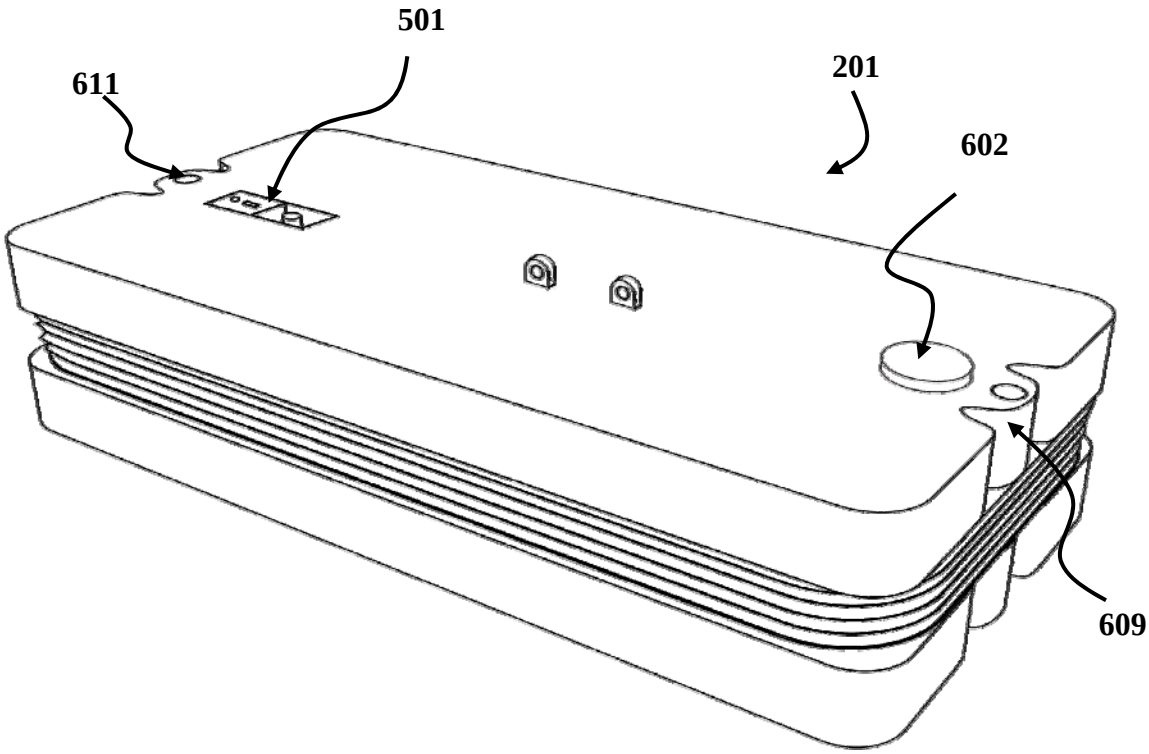

FIG. 8

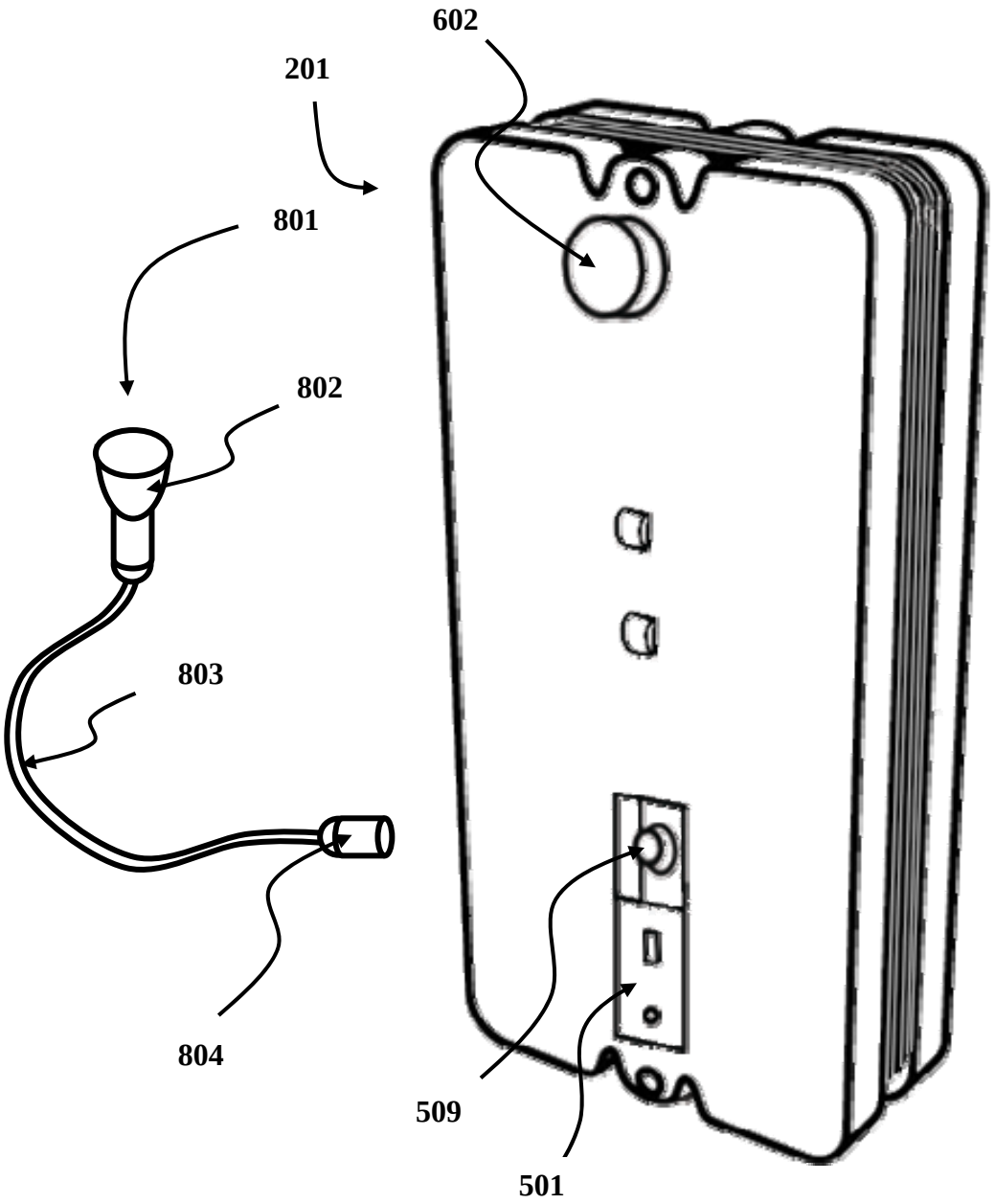

FIG. 9

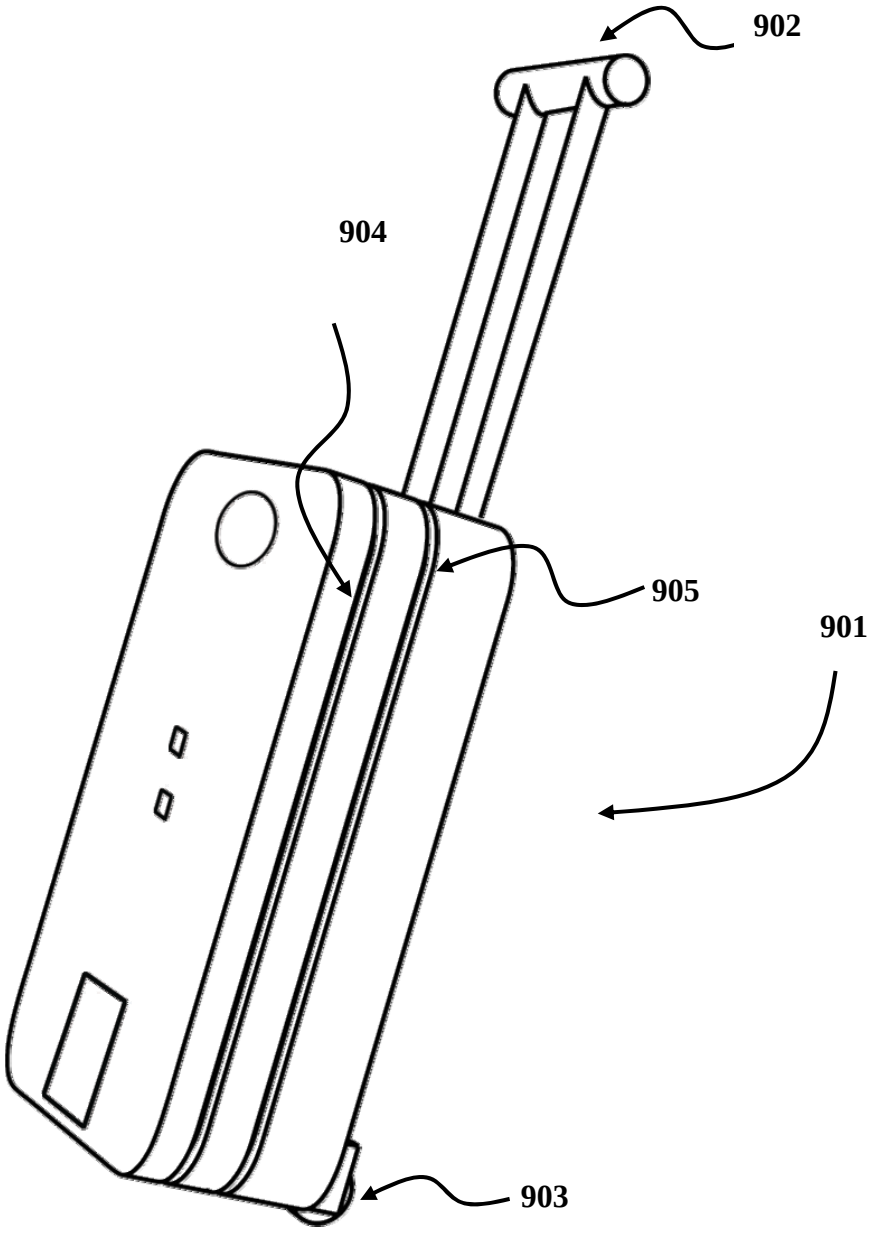

FIG. 10

