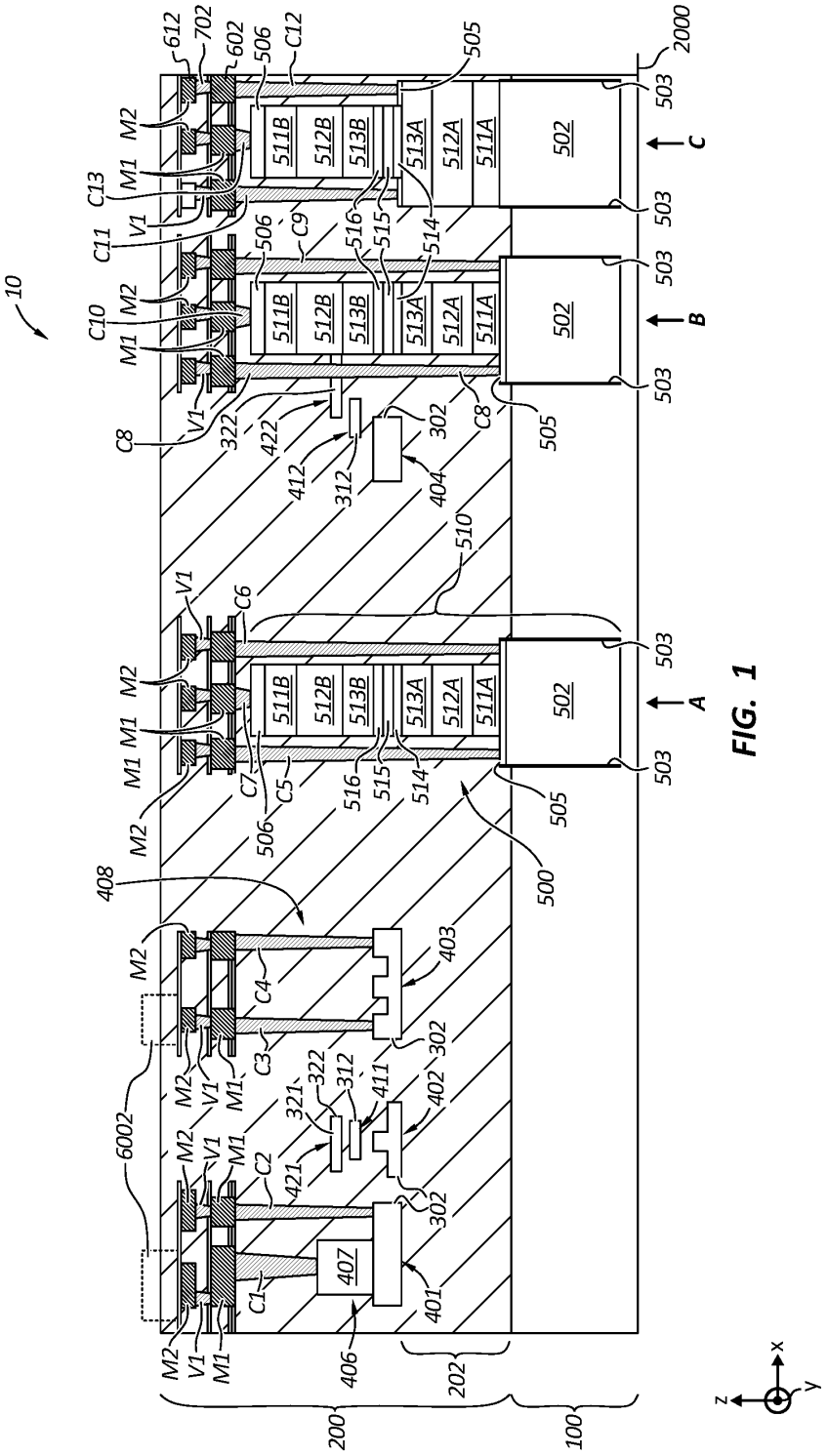
10
612
702
602
506
C12
505
2000
503
M2
M1
C13
V1
C11
C10
C9
516
515
514
511B
512B
513B
513A
512A
511A
502
C
B
A
C8
322
422
412
312
302
404
510
C6
C7
C5
500
408
403
C4
C3
6002
321
411
402
421
C2
C1
407
401
406
202
200
100
x
y
z

FIG. 1

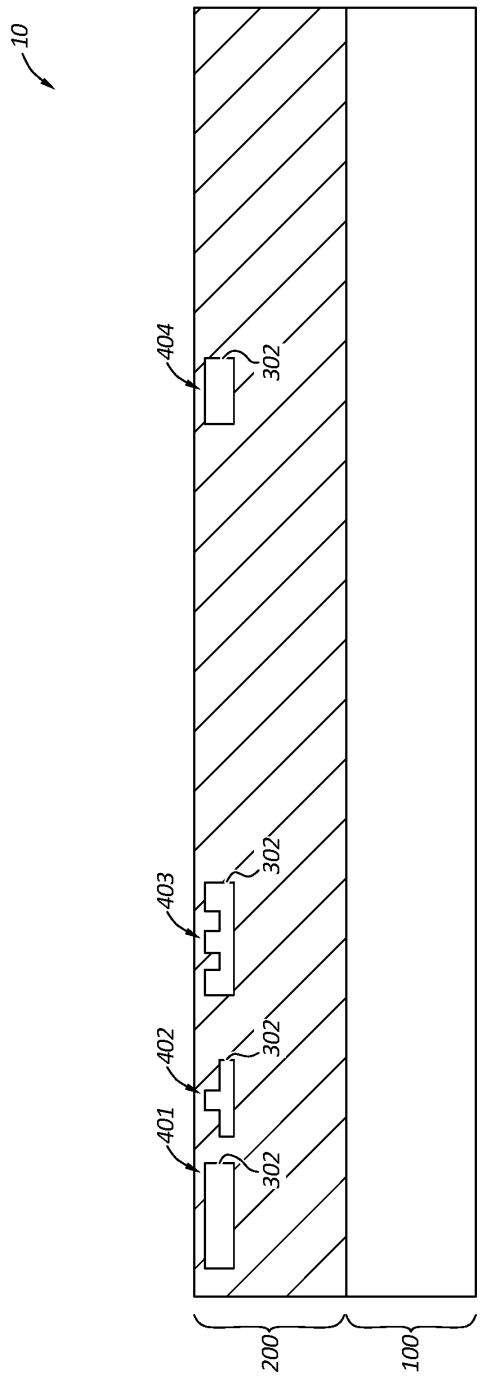

FIG. 2A

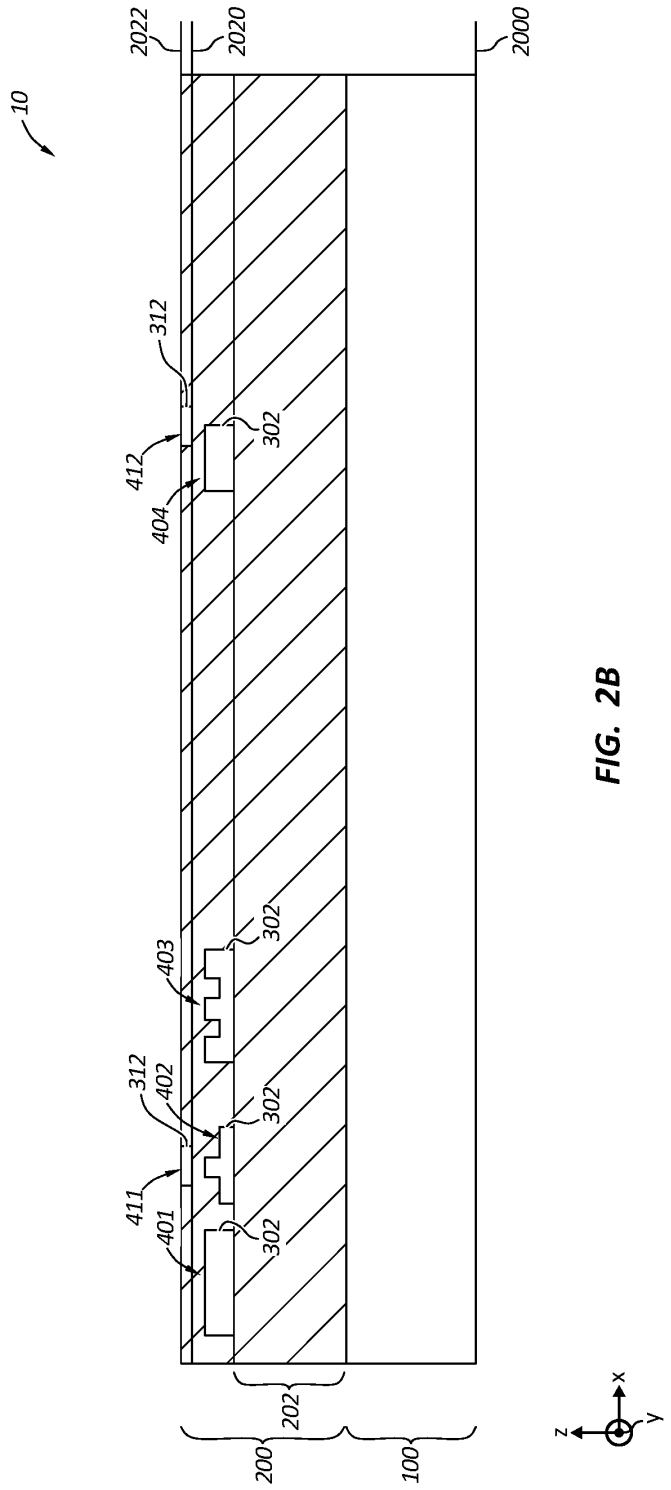
10
2022
2020
2000
312
302
412
404
403
312
402
302
411
401
302
200
202
100
z
x
y

FIG. 2B

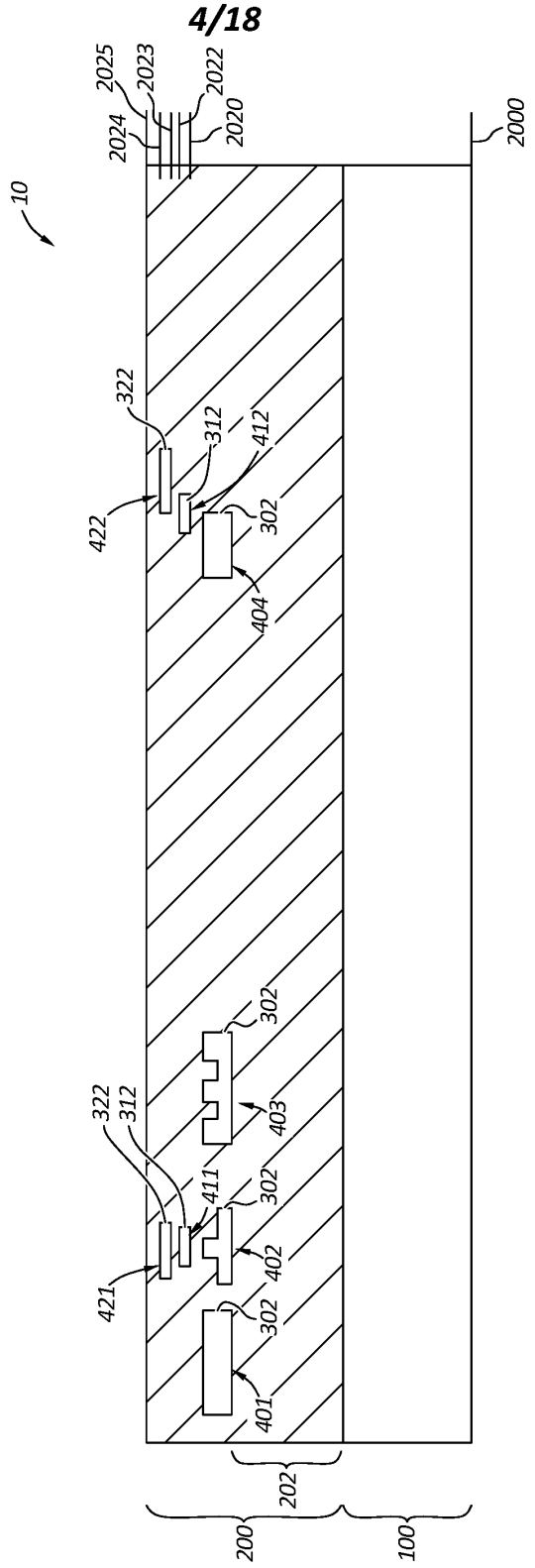
10
2025
2023
2022
2024
2020
2000
322
312
412
422
302
404
302
322
312
403
411
302
421
402
302
401
202
200
100
z
x
y

FIG. 2C

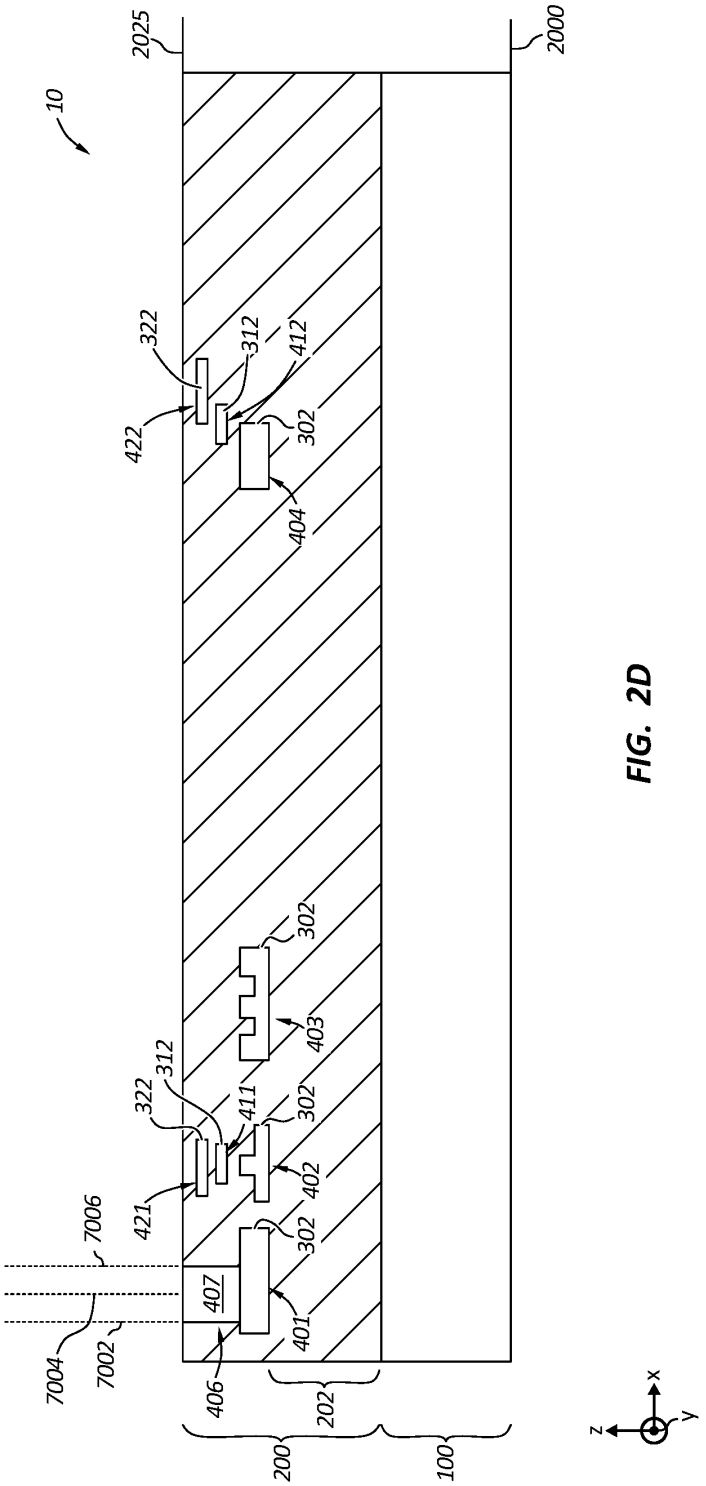
10
2025
2000
322
312
412
422
302
404
302
403
312
322
411
302
421
402
7006
302
407
401
7004
7002
406
202
200
100
z
x
y

FIG. 2D

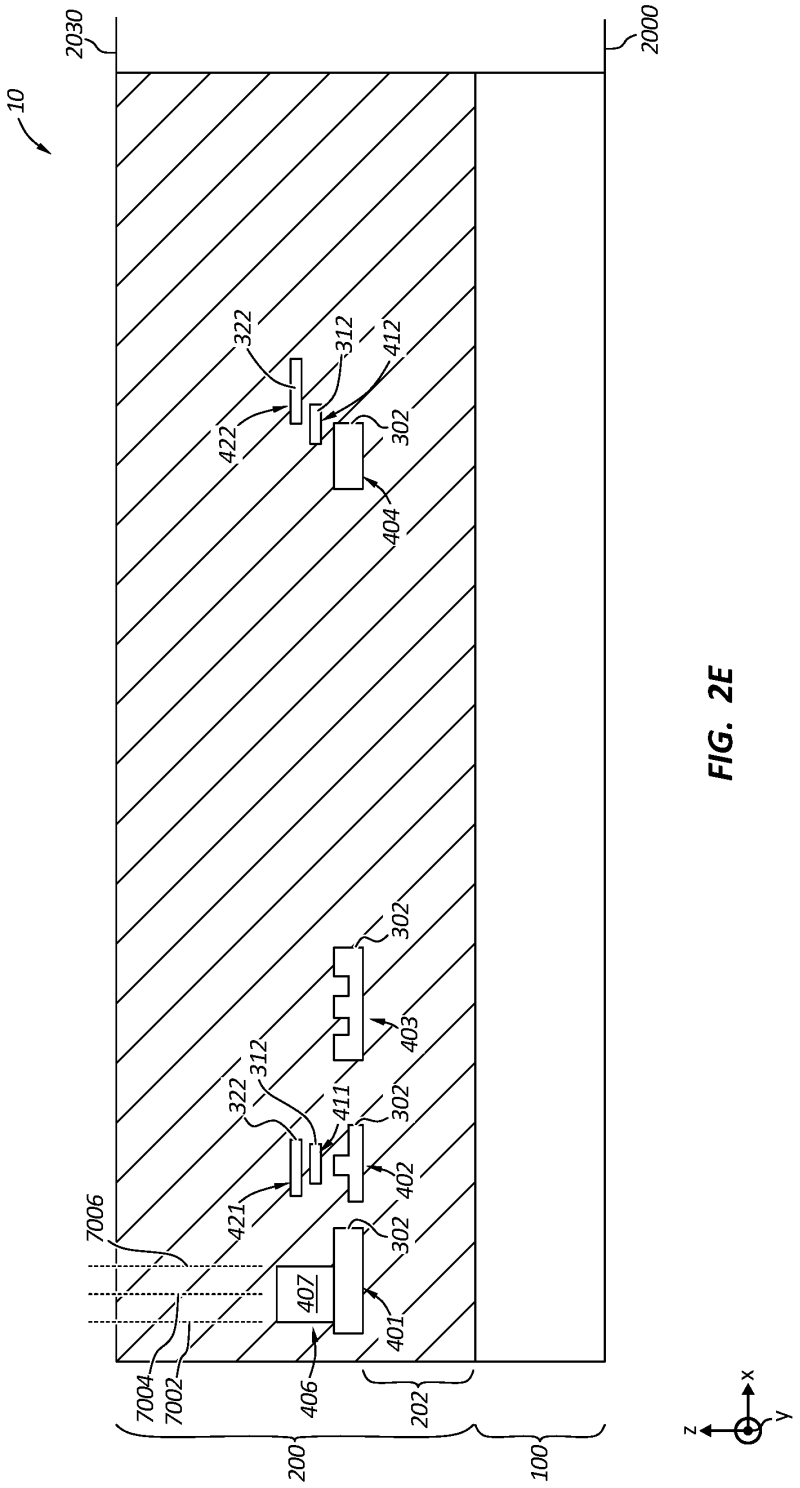
10
2030
2000
322
312
412
422
302
404
302
403
322
312
411
302
421
402
7006
302
407
401
7004
7002
406
202
200
100
z
x
y

FIG. 2E

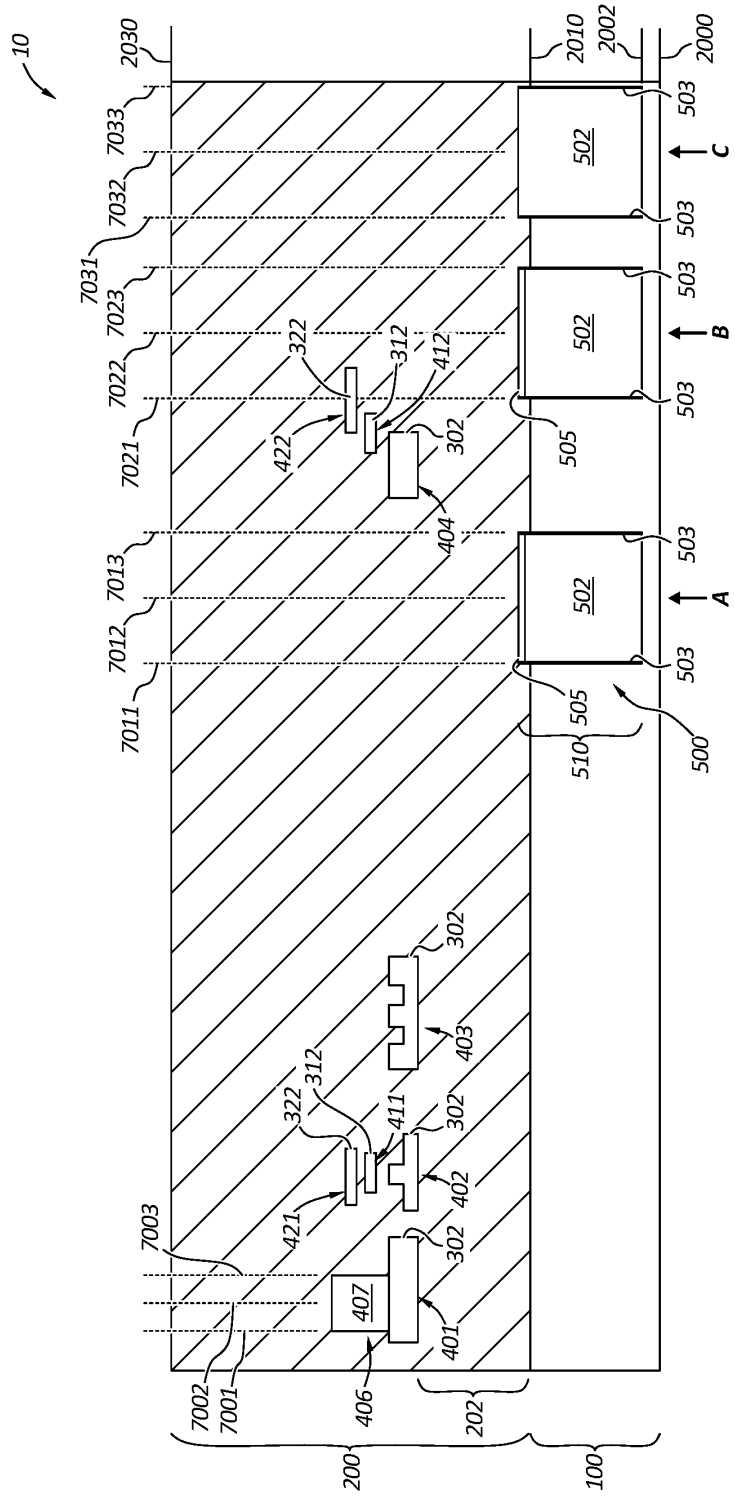
10
2030
2010
2002
2000
7033
7032
7031
7023
7022
7021
7013
7012
7011
7003
7002
7001
406
202
200
100
502
503
505
510
500
A
B
C
322
312
412
422
302
404
403
411
421
402
407
401
x
y
z

FIG. 2F

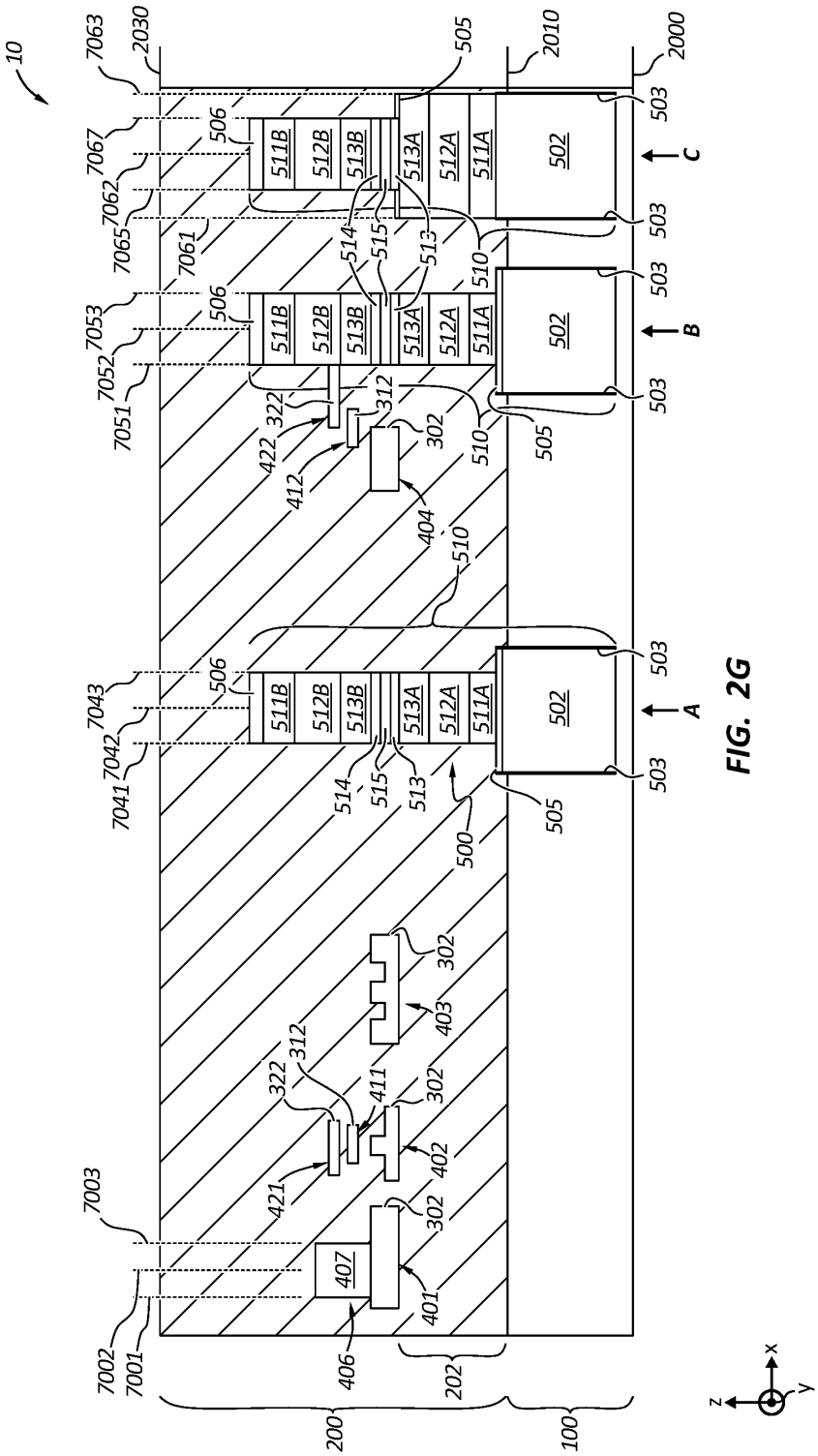
10
7063
2030
505
2010
2000
7067
506
511B
512B
513B
513A
512A
511A
502
503
C
7062
7065
7061
514
515
513
510
7053
7052
7051
322
312
302
422
412
404
B
7043
7042
7041
500
A
403
411
402
421
7003
407
401
406
7002
7001
202
200
100
x
y
z

FIG. 2G

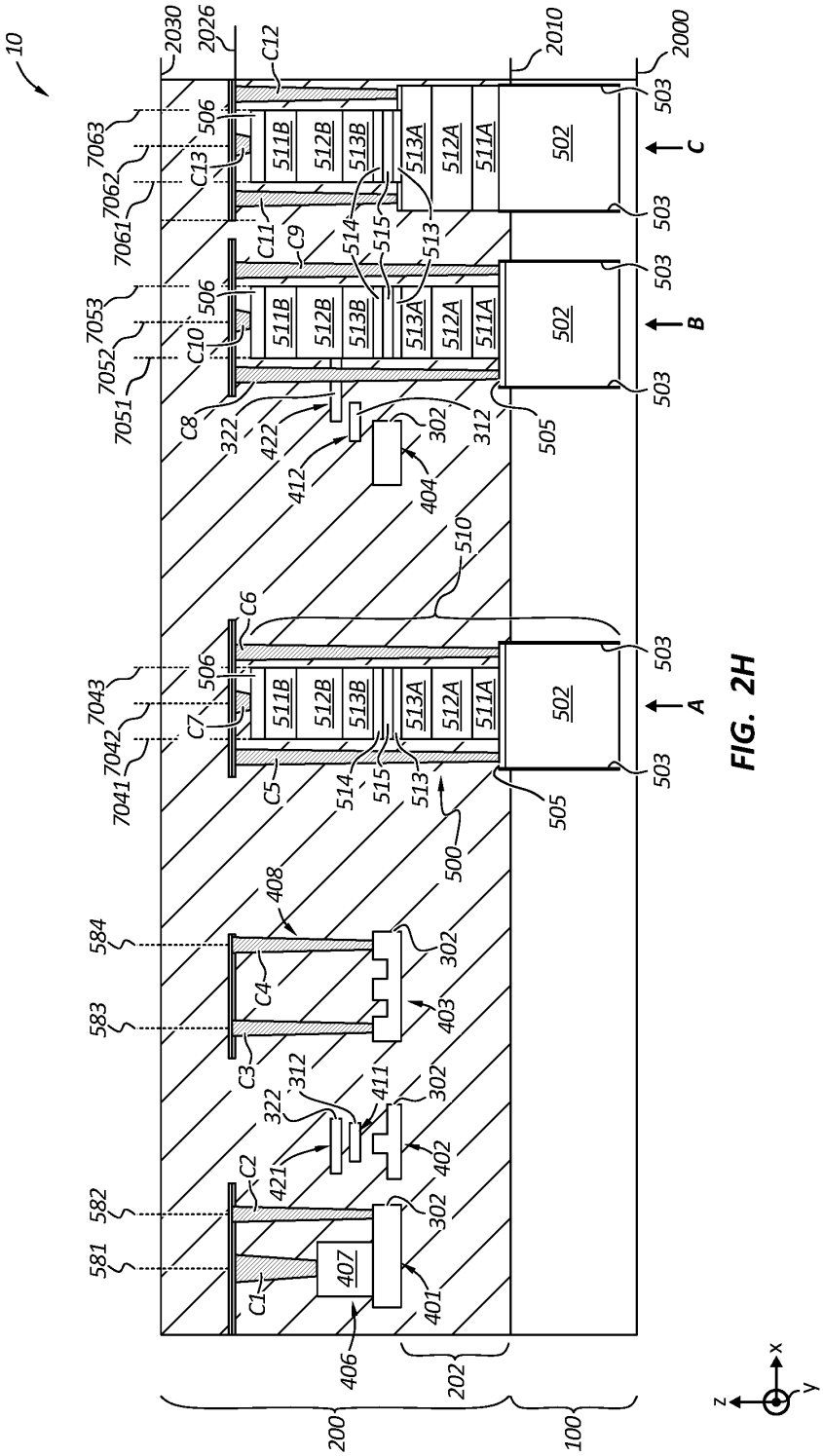
10
2030
2026
C12
2010
2000
503
506
7063
7062
7061
C13
C11
C9
511B
512B
513B
513A
512A
511A
502
C
514
515
513
7053
7052
7051
C10
C8
322
422
412
302
312
404
505
B
510
C6
7043
7042
7041
C7
C5
A
500
408
584
583
C4
C3
403
411
421
402
582
581
C2
C1
407
401
406
202
200
100
x
y
z

FIG. 2H

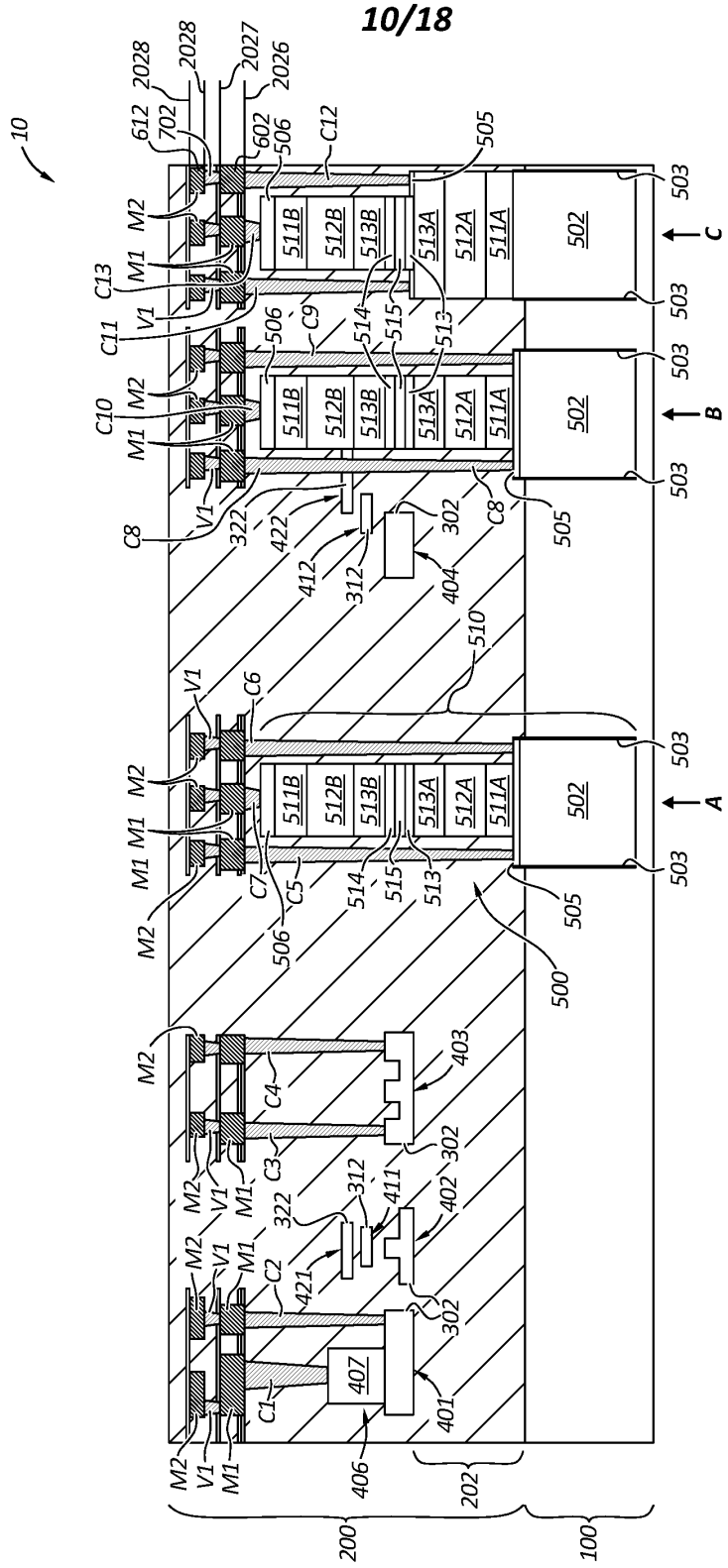
10
2028
2028
2027
2026
612
702
602
506
C12
505
503
M2
M1
C13
V1
C11
C9
514
515
513
C10
C8
322
422
412
312
404
302
510
C6
C7
C5
500
403
C4
C3
411
402
421
C2
407
C1
406
401
202
200
100
511B
512B
513B
513A
512A
511A
502
A
B
C
x
y
z

FIG. 2I

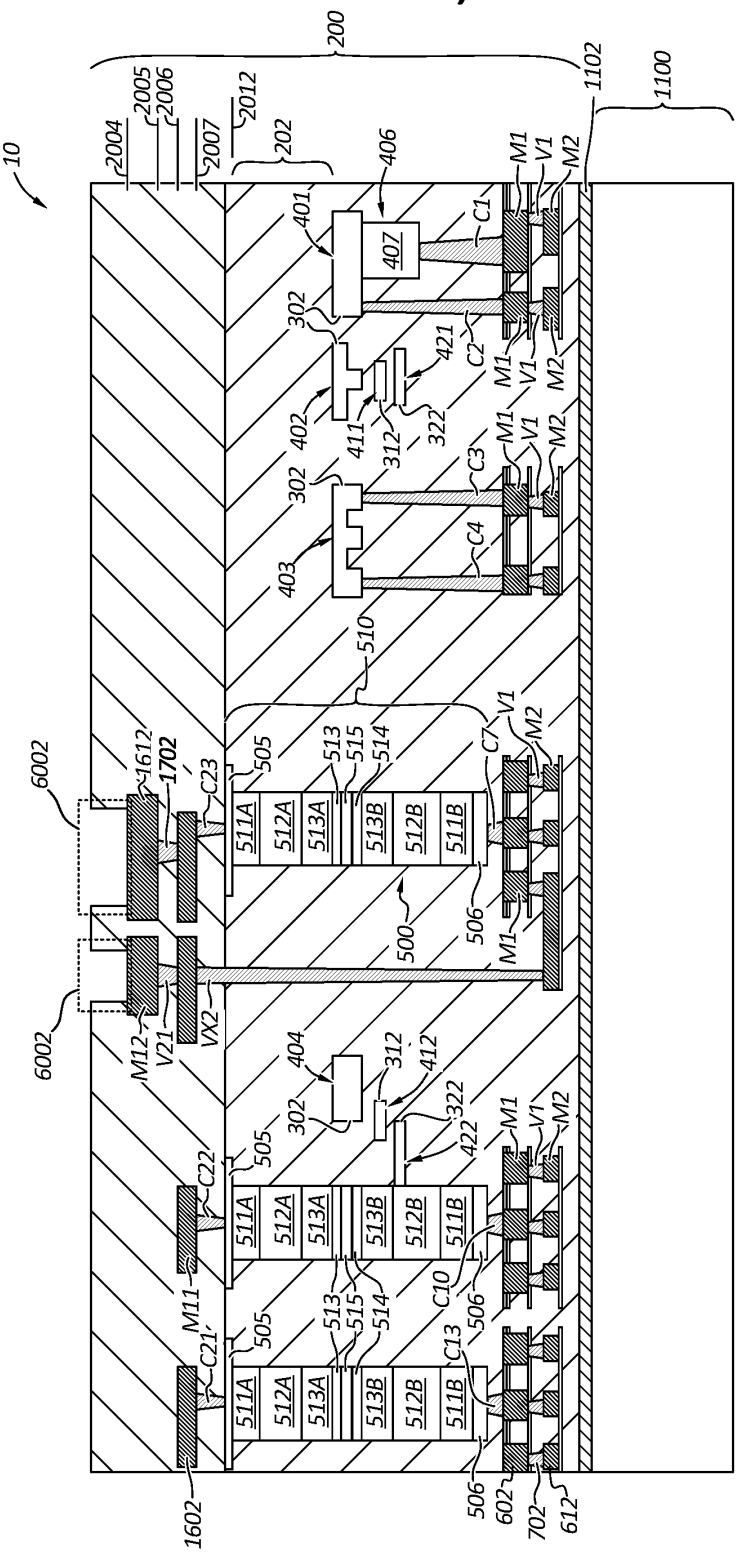
10
200
1102
1100
2004
2005
2006
2007
2012
202
406
401
407
C1
M1
V1
M2
302
421
C2
402
411
312
322
C3
403
C4
510
6002
1612
1702
C23
505
513
515
514
C7
511A
512A
513A
513B
512B
511B
500
506
M12
V21
VX2
404
412
422
C22
M11
C21
C10
C13
1602
602
702
612
z
x
y

FIG. 3

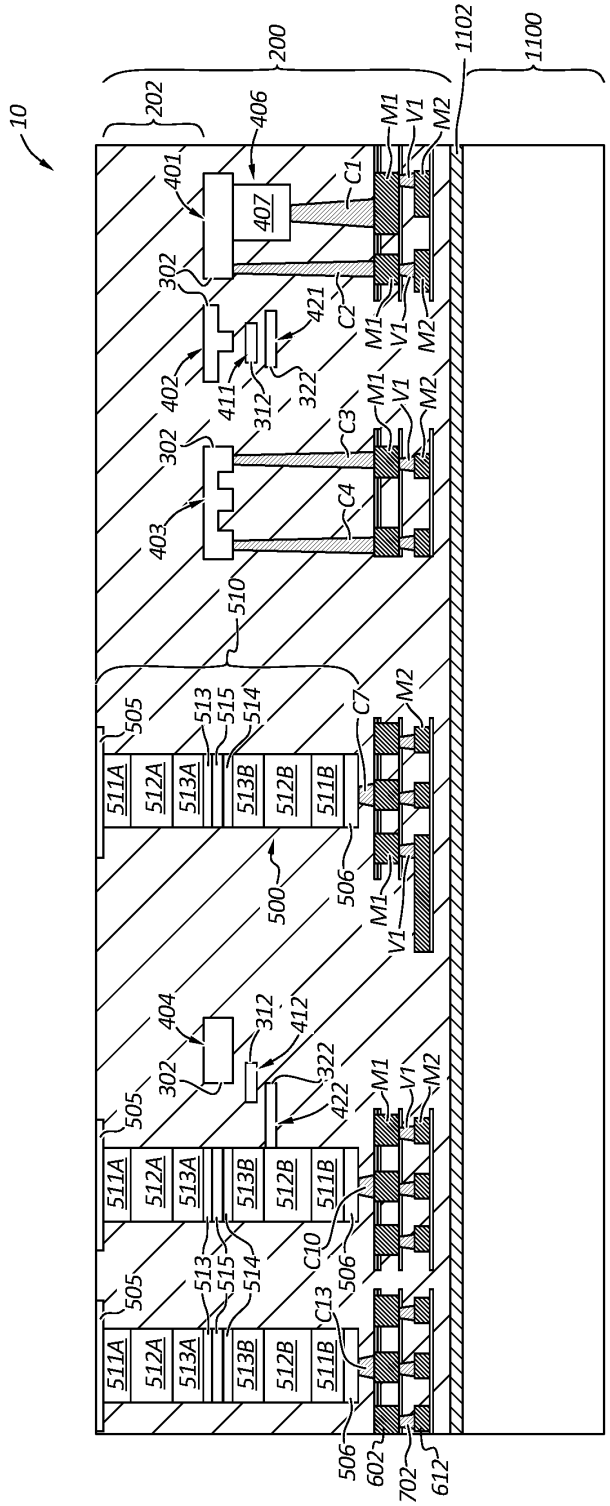
10
200
1102
1100
202
406
401
407
C1
M1
V1
M2
302
421
C2
402
411
312
322
C3
403
C4
510
505
513
515
514
C7
511A
512A
513A
513B
512B
511B
500
506
404
412
422
C10
C13
602
702
612
x
y
z

FIG. 4A

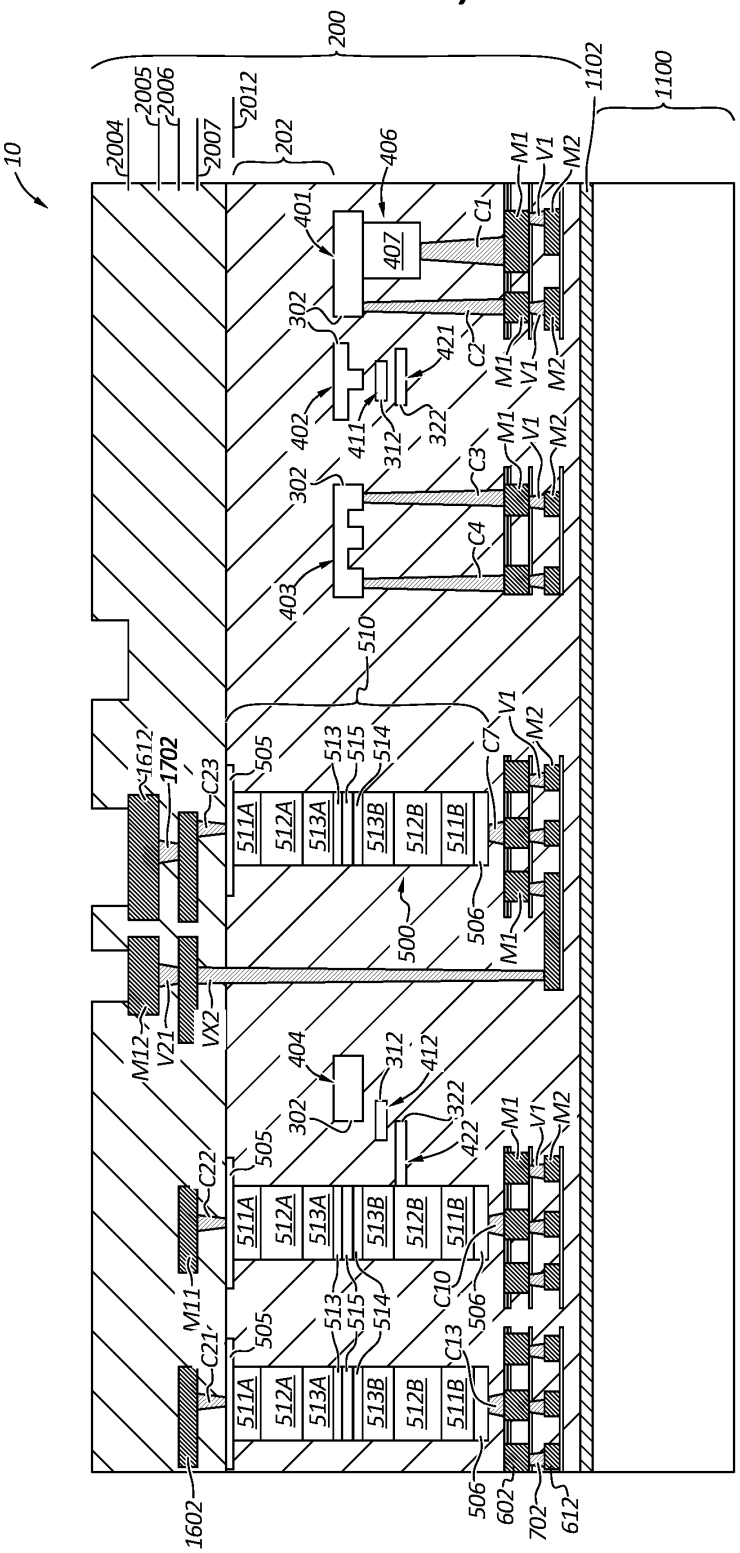
10
200
1102
1100
2004
2005
2006
2007
2012
202
406
401
407
C1
M1
V1
M2
302
421
C2
402
411
312
322
C3
403
C4
510
C7
1612
1702
C23
505
513
515
514
511A
512A
513A
513B
512B
511B
500
506
M12
V21
VX2
404
412
422
C22
M11
C21
C10
C13
1602
602
702
612
x
y
z

FIG. 4B

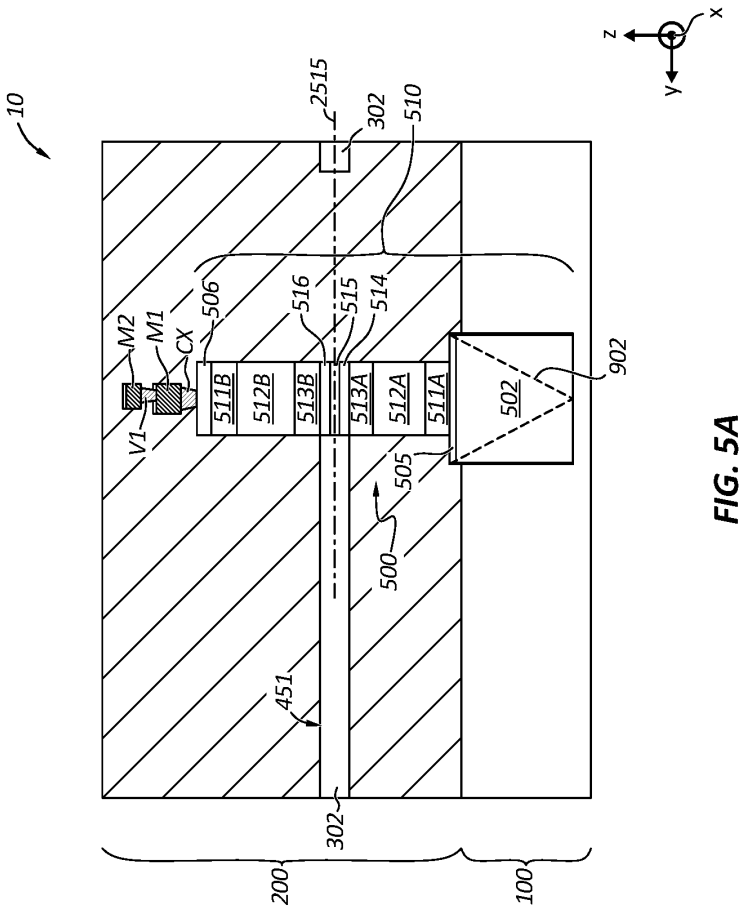
10
2515
302
510
506
516
515
514
M2
M1
CX
V1
511B
512B
513B
513A
512A
511A
502
902
505
500
451
302
200
100
z
x
y

FIG. 5A

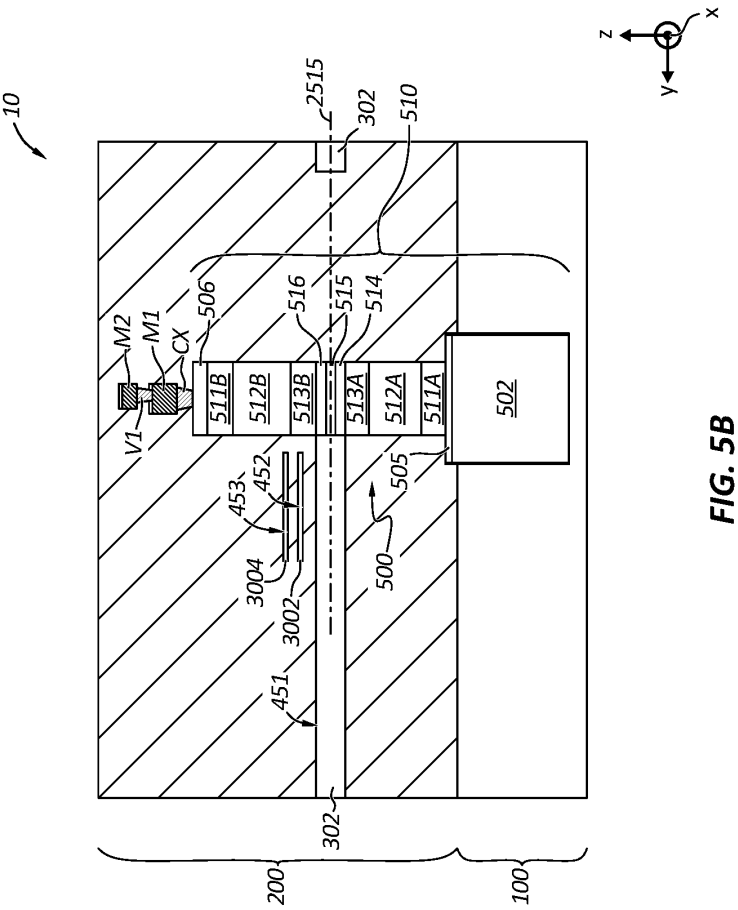
10
2515
302
510
506
516
515
514
M2
M1
CX
V1
511B
512B
513B
513A
512A
511A
502
505
500
453
452
3004
3002
451
302
200
100
z
x
y

FIG. 5B

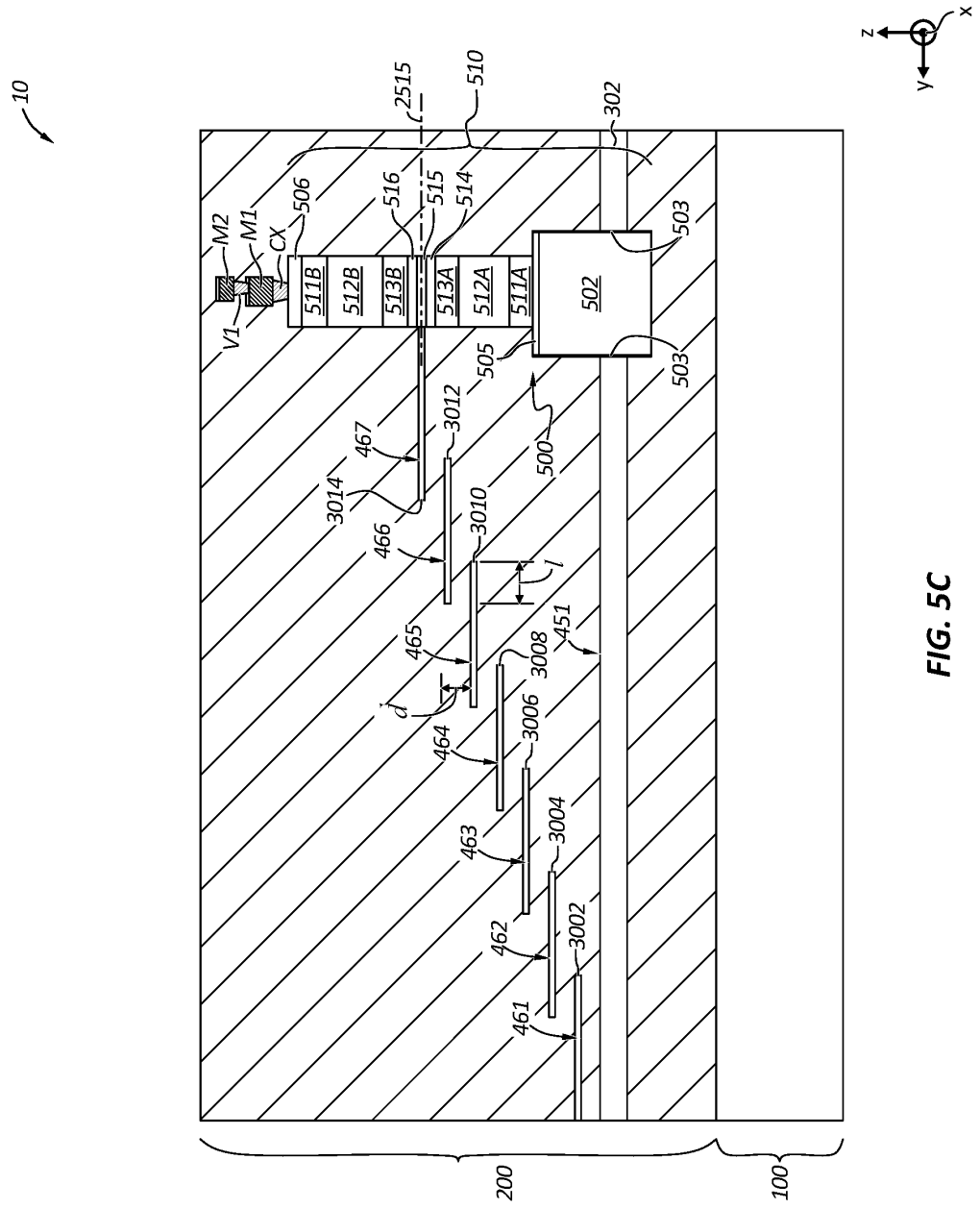
10
2515
510
302
M2
M1
CX
506
516
515
514
503
V1
511B
512B
513B
513A
512A
511A
502
505
503
3012
467
500
3014
3010
466
l
451
465
3008
d
3006
464
3004
463
3002
462
461
200
100
z
x
y

FIG. 5C

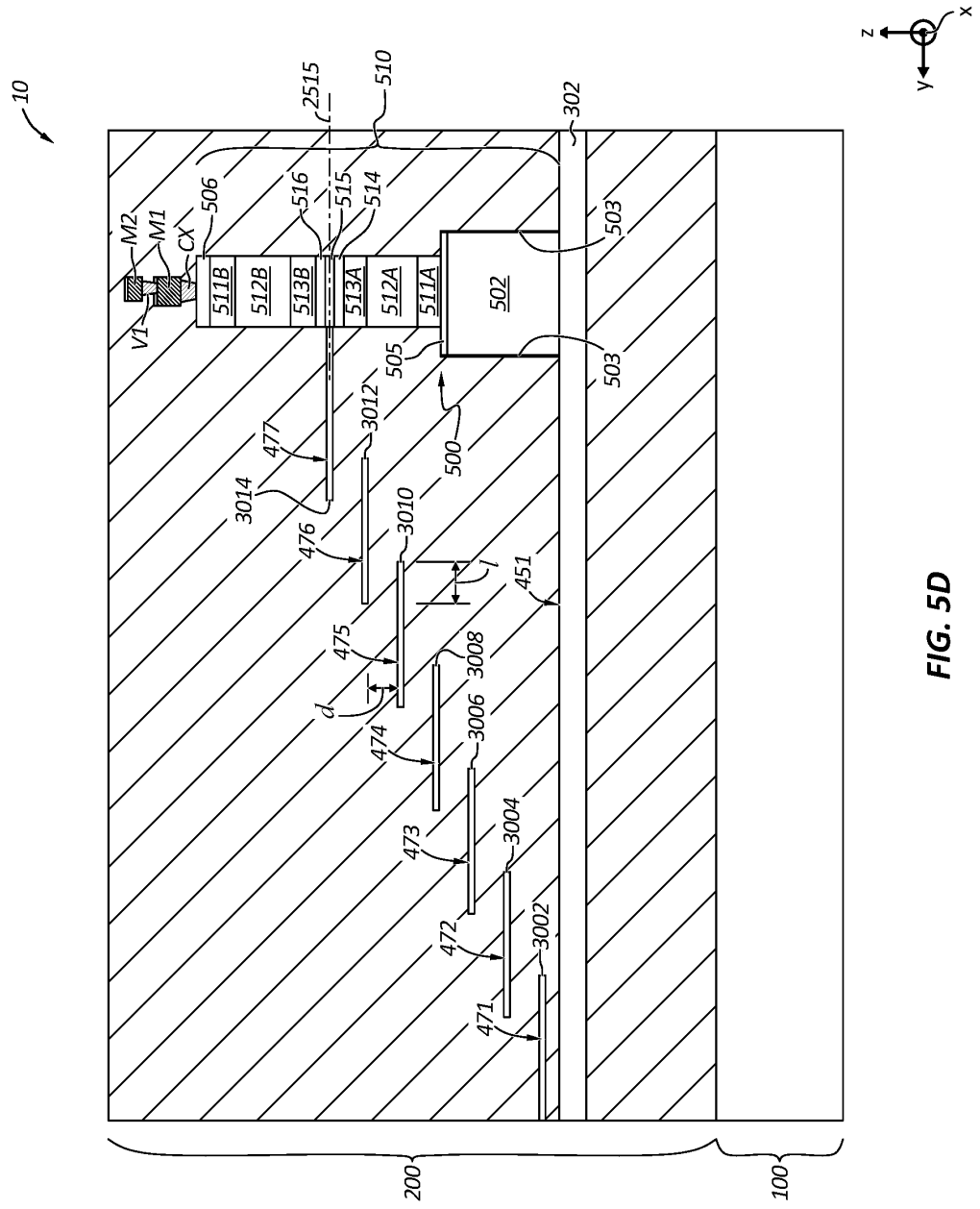
10
2515
510
302
506
516
515
514
M2
M1
CX
V1
511B
512B
513B
513A
512A
511A
502
503
505
500
3012
477
3014
476
3010
451
475
3008
d
474
3006
473
3004
472
3002
471
l
z
x
y
200
100

FIG. 5D

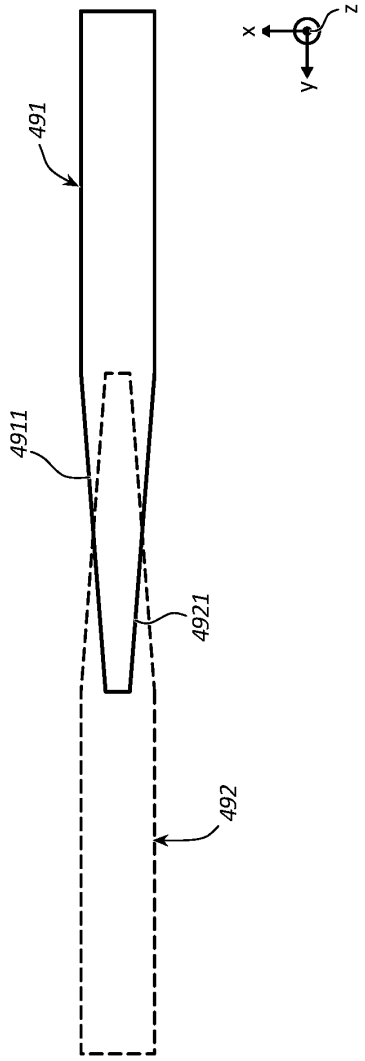

FIG. 5E