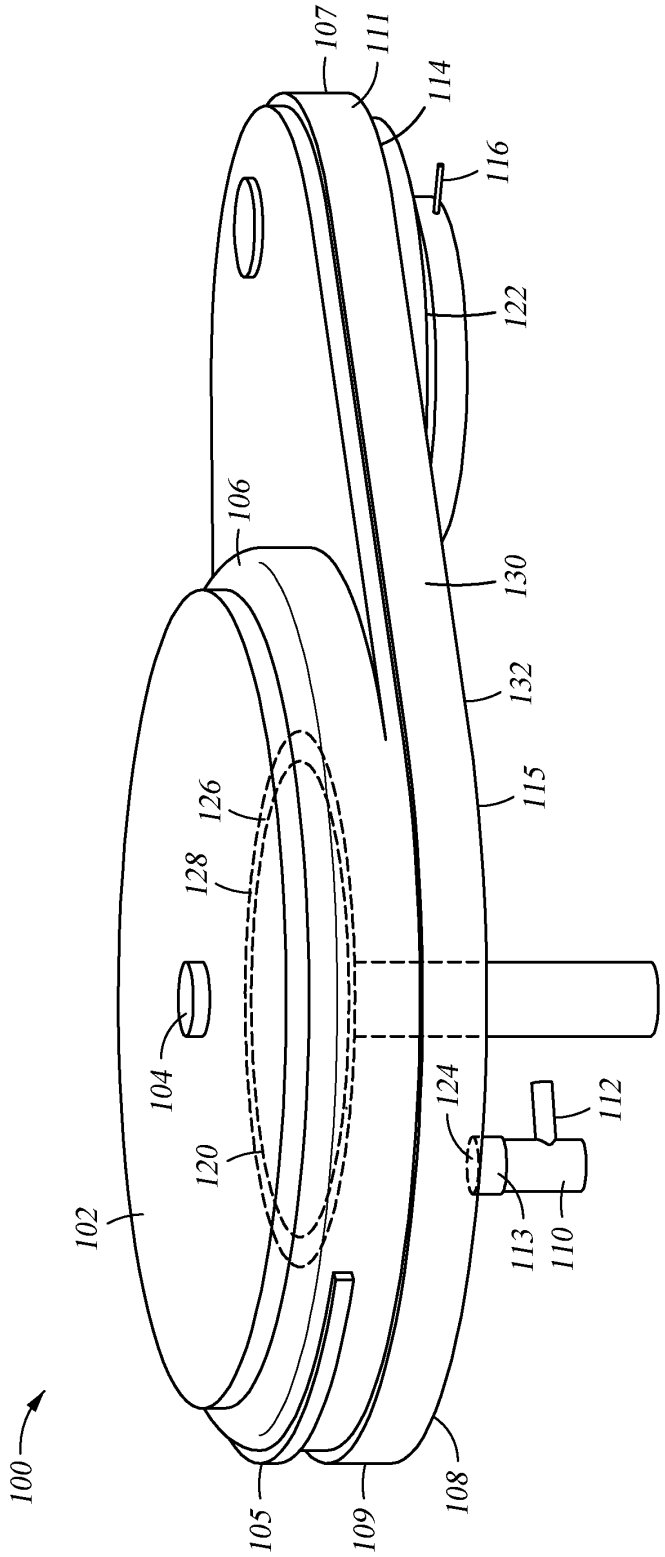
107
111
114
116
122
106
130
132
115
126
128
104
120
124
112
113
110
102
100
105
109
108

Fig. 1

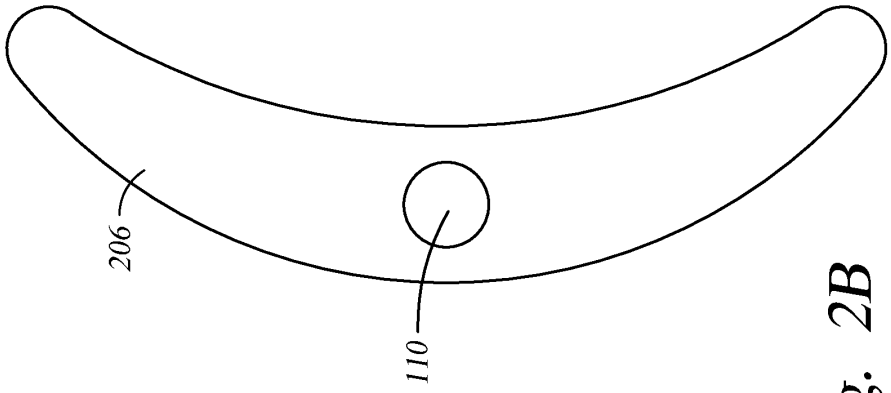

Fig. 2B

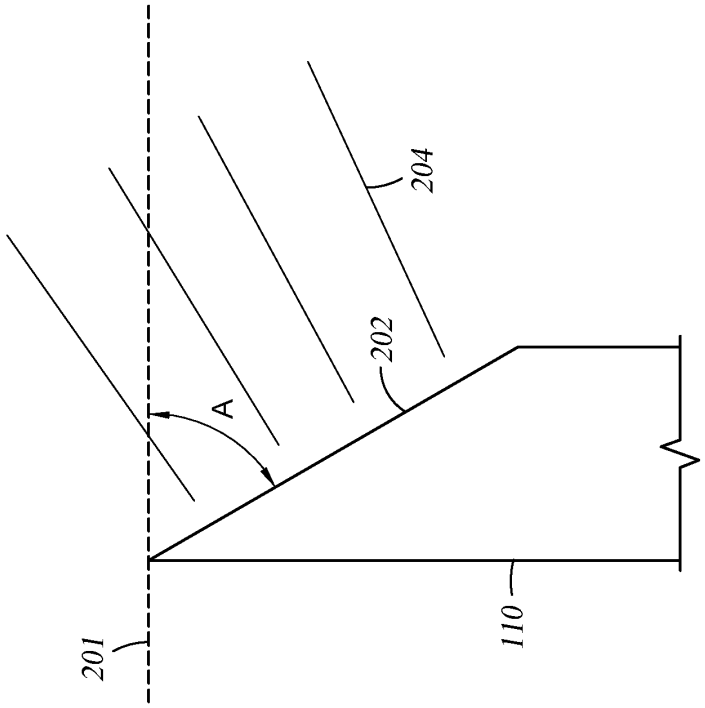

Fig. 2A

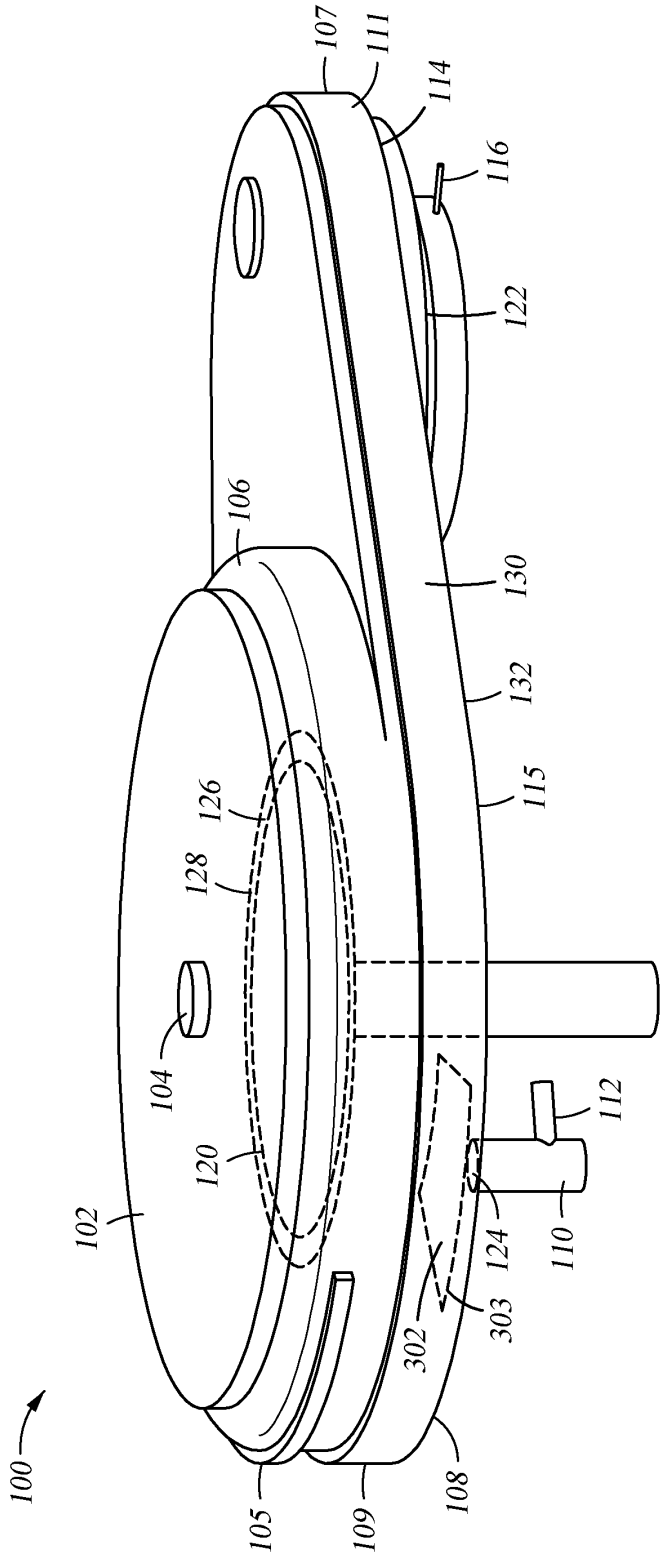
107
111
114
116
122
106
130
132
115
126
128
104
120
102
112
124
110
303
302
100
105
109
108

Fig. 3

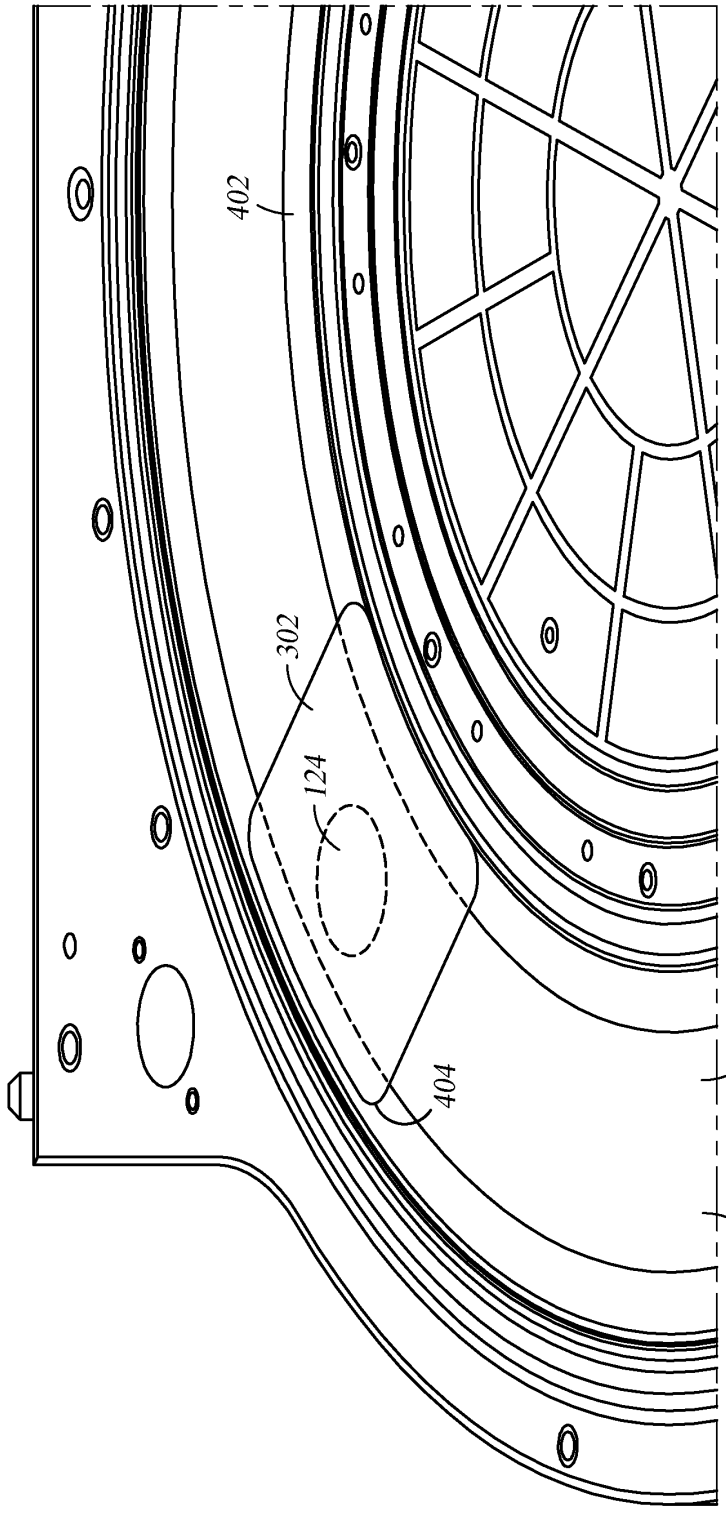

Fig. 4

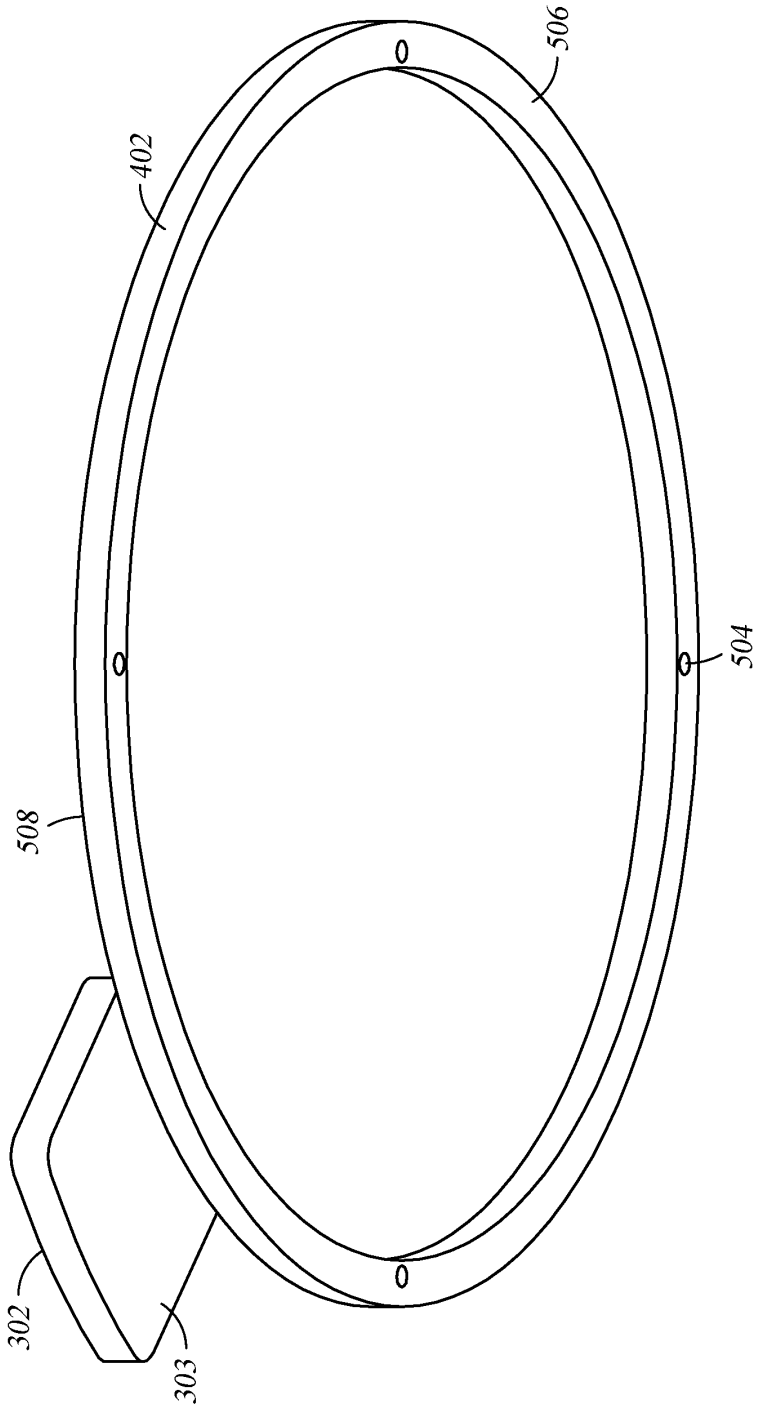

Fig. 5

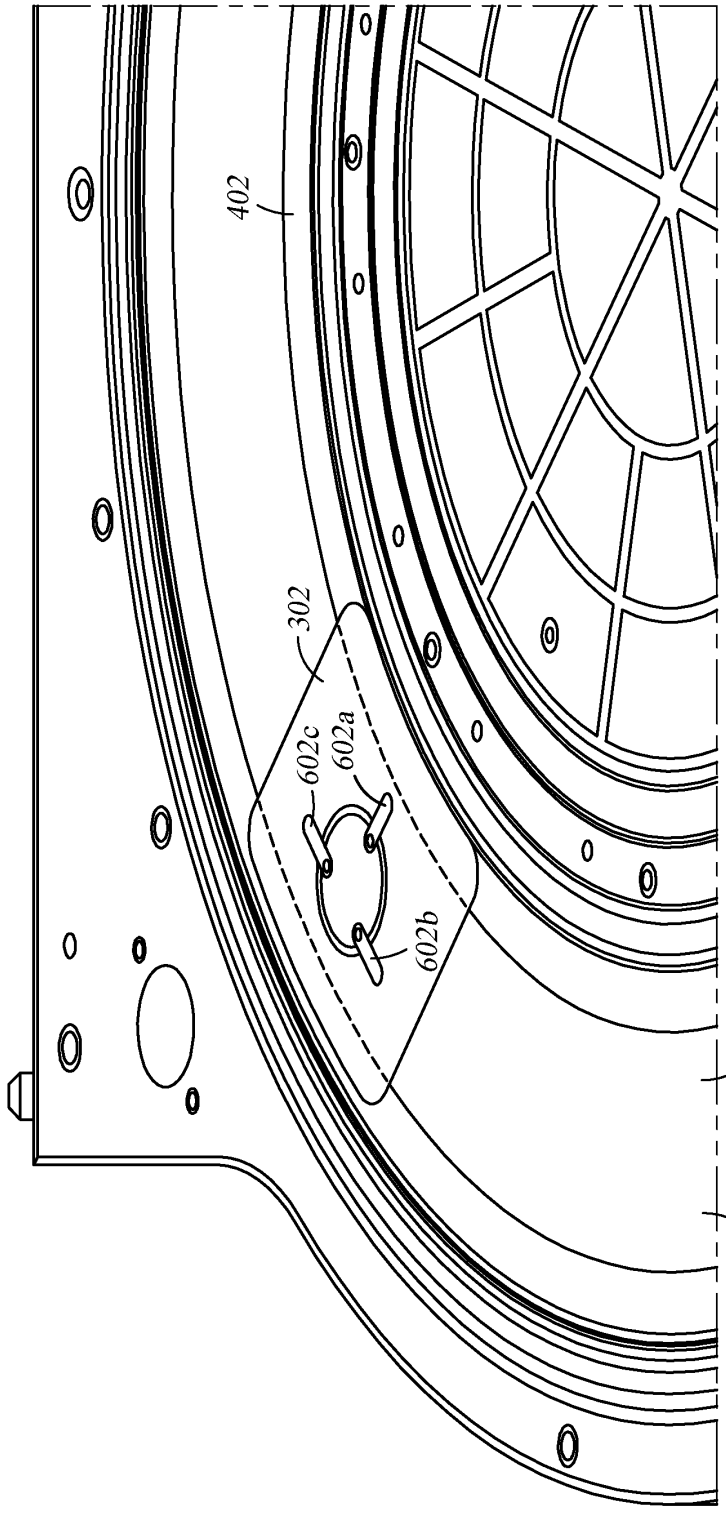

Fig. 6A

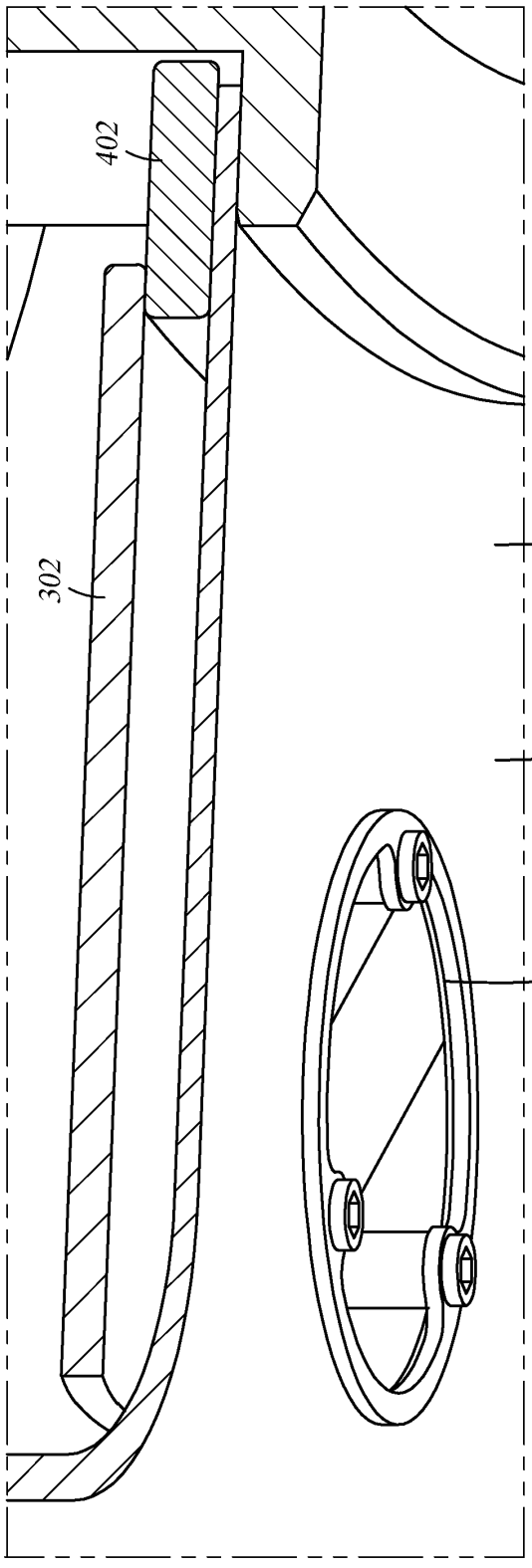

Fig. 6B

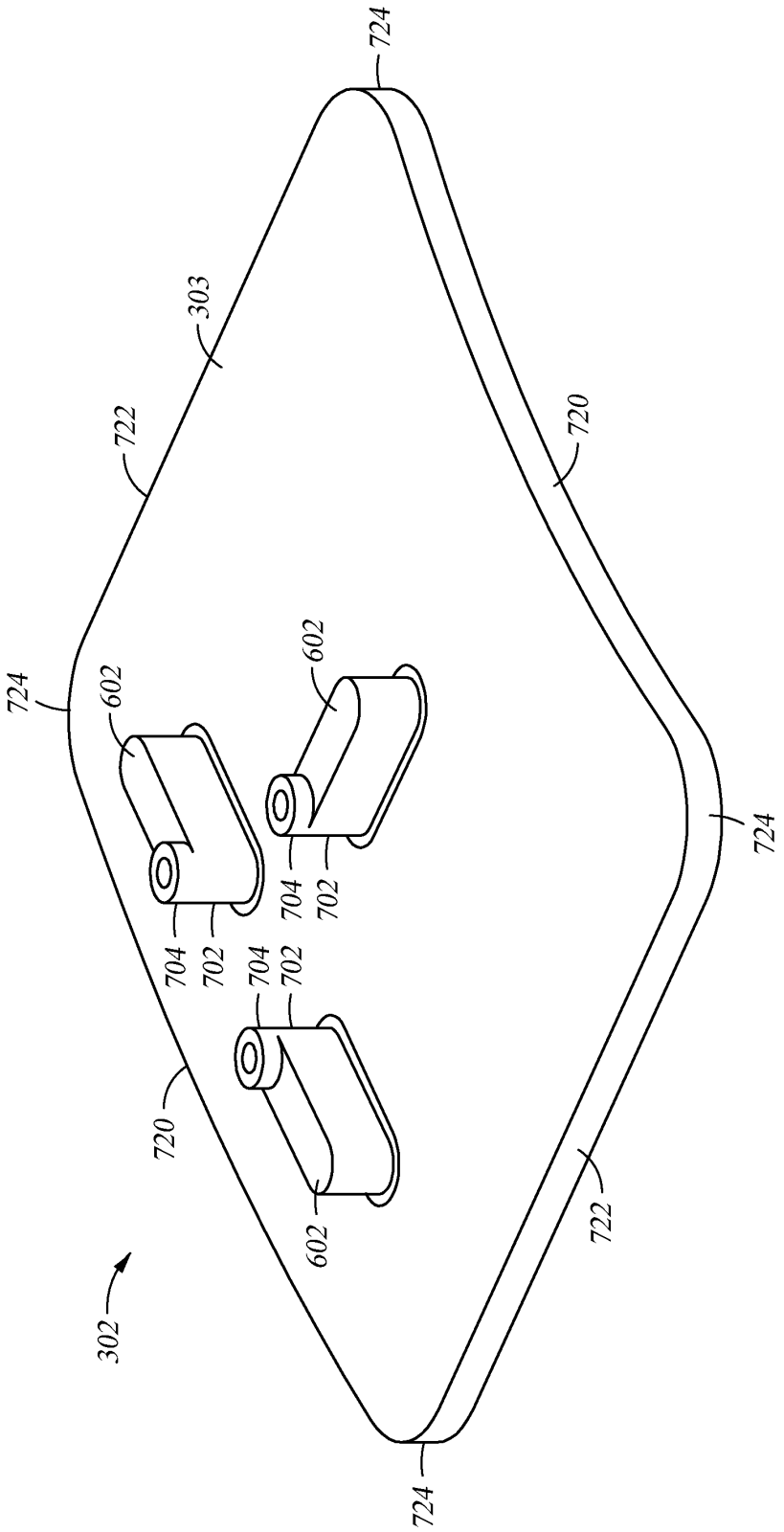
724
303
722
720
724
602
602
704
702
704
702
704
702
720
602
722
724
724
302

Fig. 7A

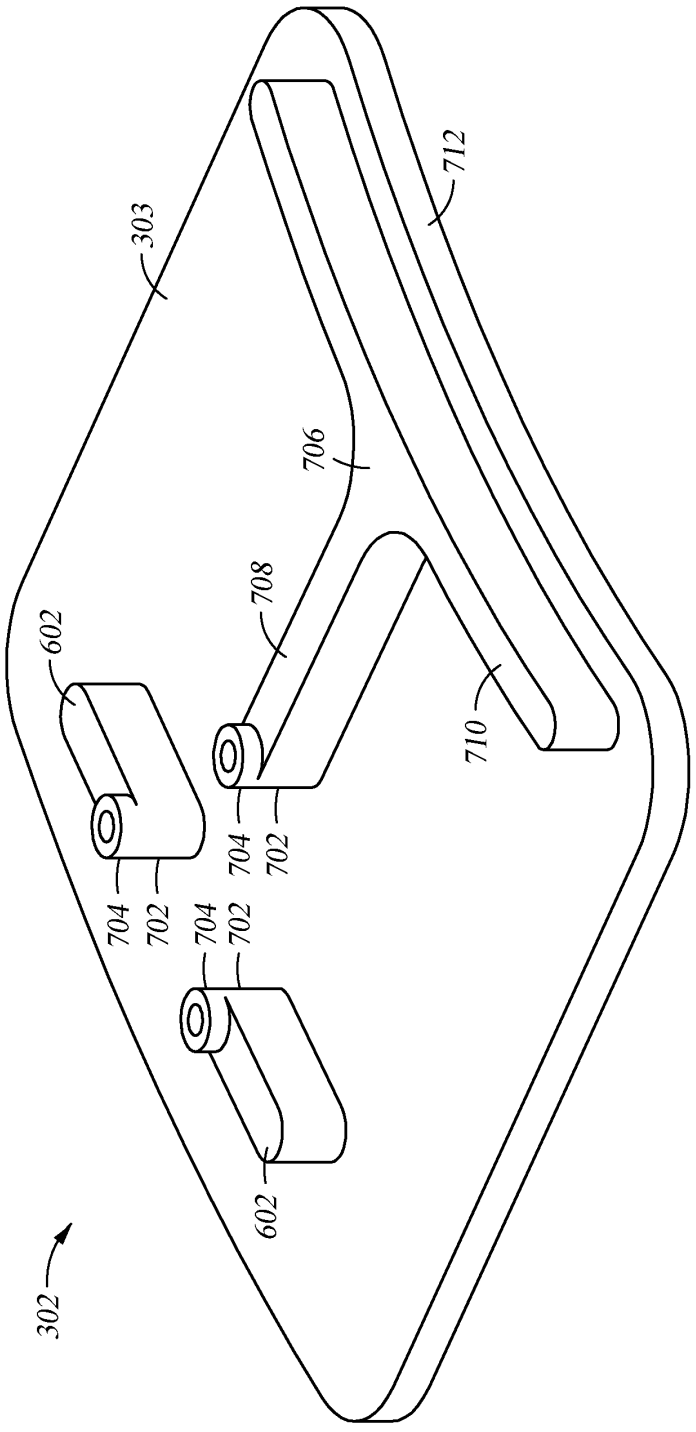

Fig. 7B

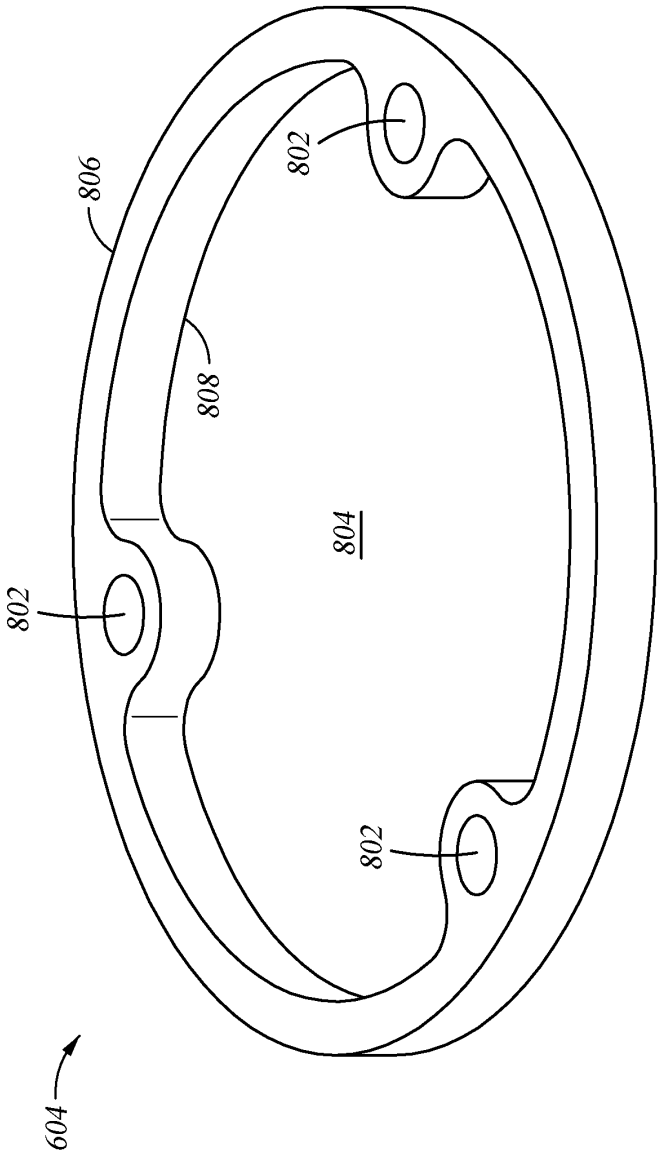

Fig. 8

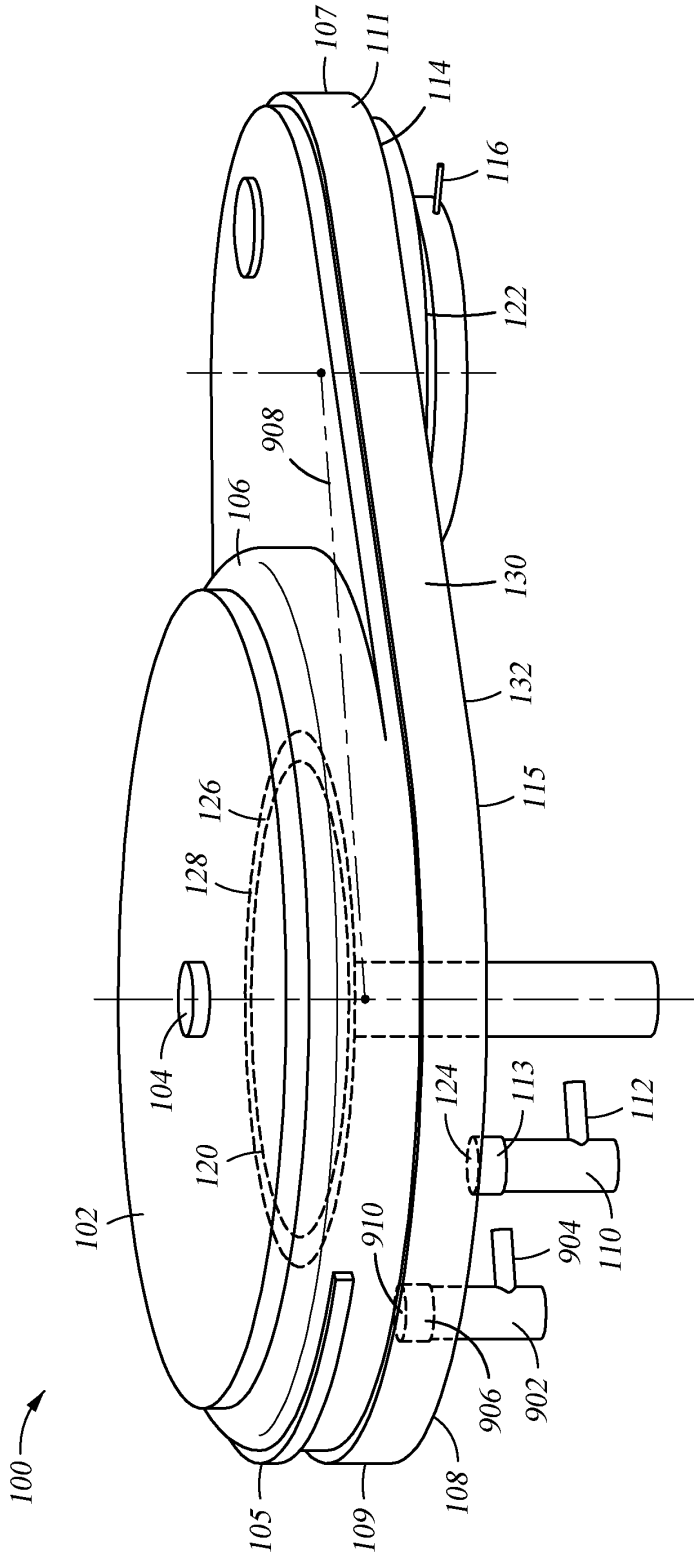
107
111
114
116
122
908
106
130
132
115
126
128
104
124
113
112
120
102
910
904
110
906
902
100
105
109
108

Fig. 9

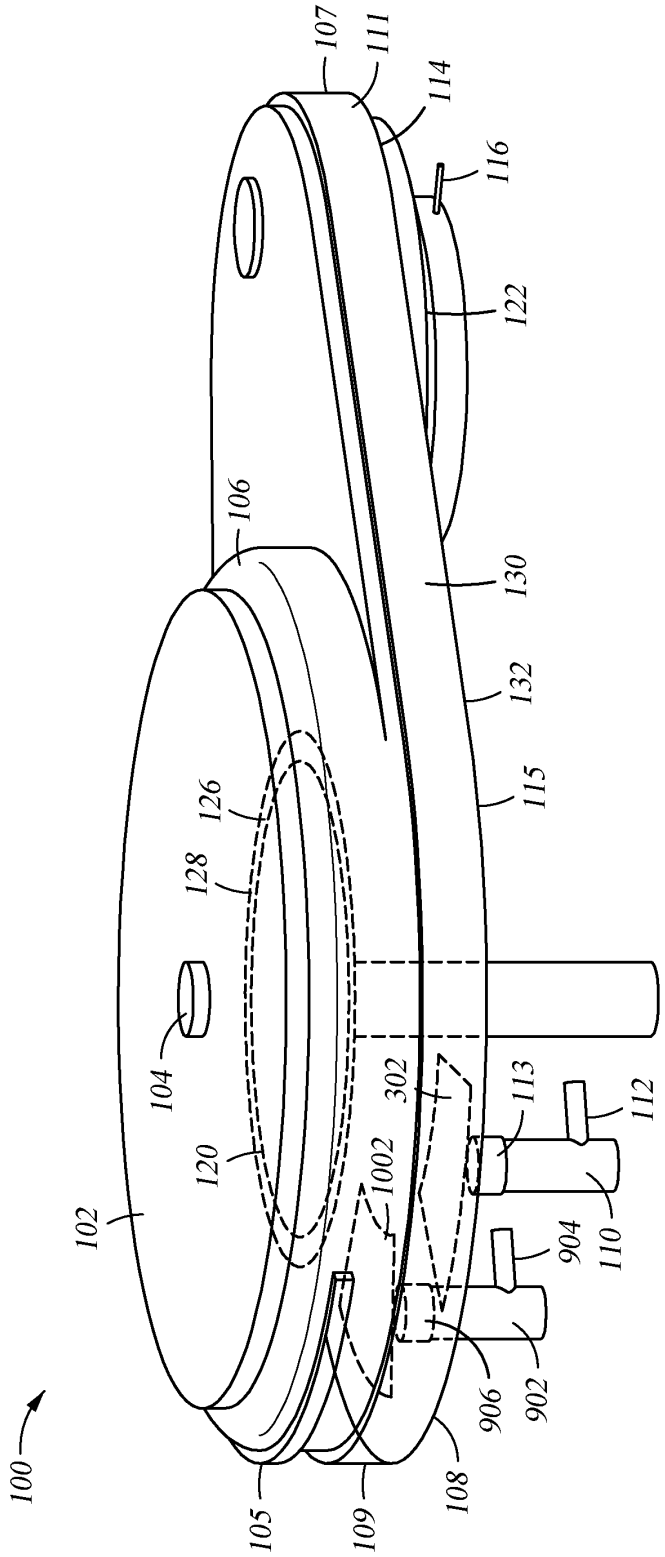
107
111
114
116
122
106
130
132
115
126
128
104
120
302
1002
113
112
102
904
110
906
902
100
105
109
108

Fig. 10

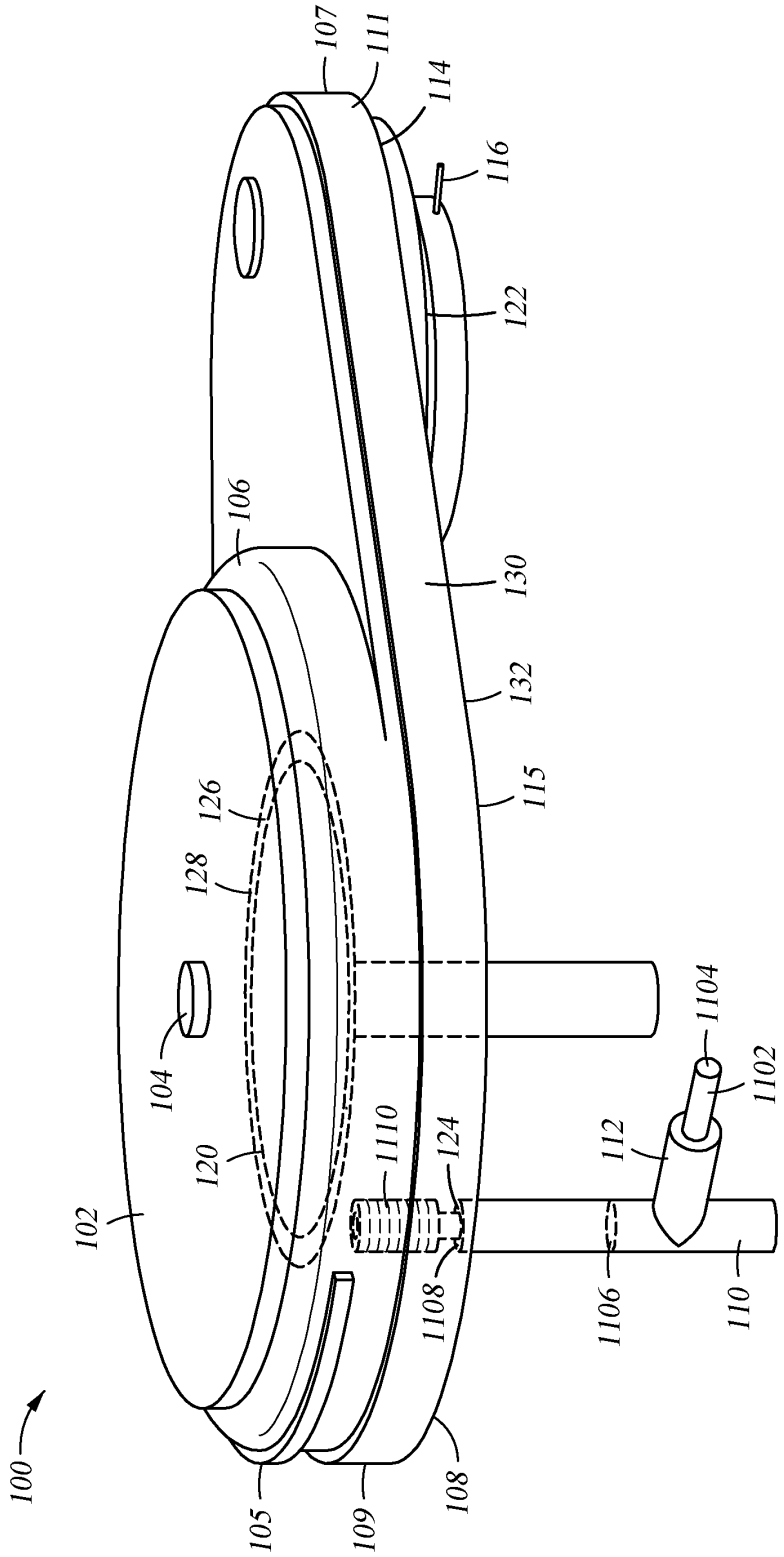
107
111
114
116
122
106
130
132
115
126
128
104
120
1110
124
112
1104
1102
102
1108
1106
110
100
105
109
108

Fig. 11A

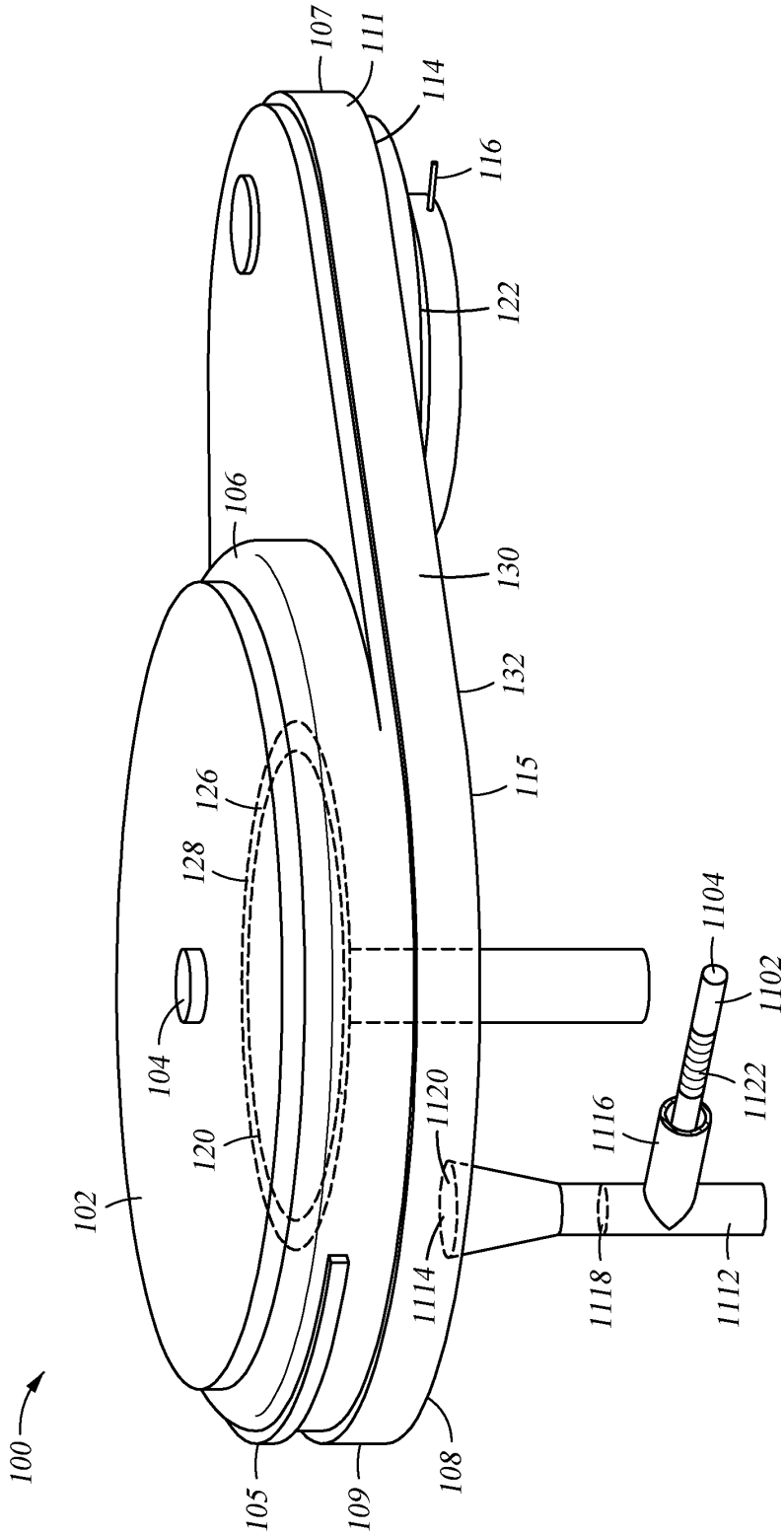
107
111
114
116
122
106
130
132
115
126
128
104
120
102
1104
1102
1122
1120
1116
1114
1118
1112
100
105
109
108

Fig. 11B

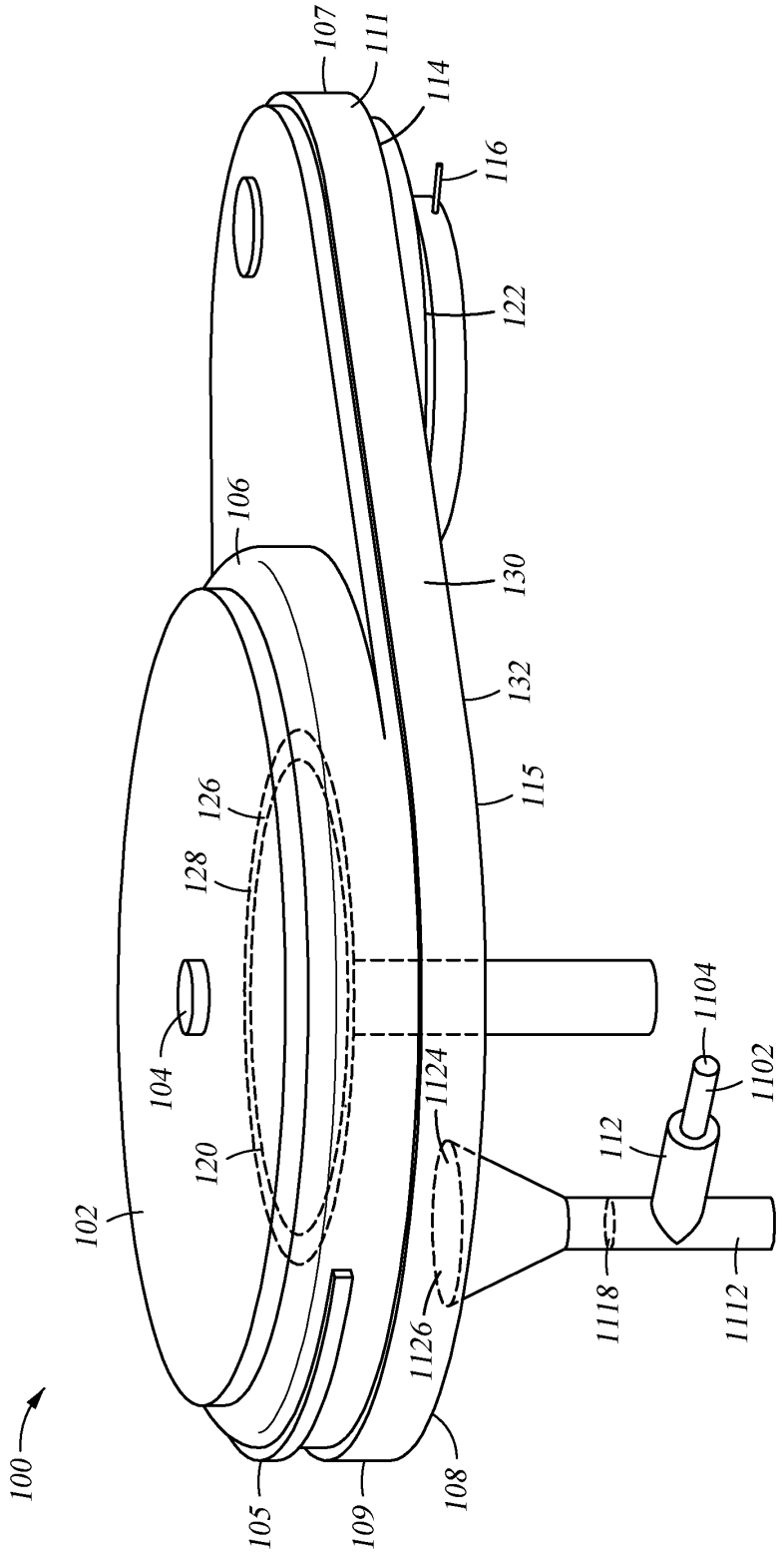
107
111
114
116
122
106
130
132
115
126
128
104
120
102
1104
1102
1124
112
1118
1112
1126
100
105
109
108

Fig. 11C