FIG. 1D

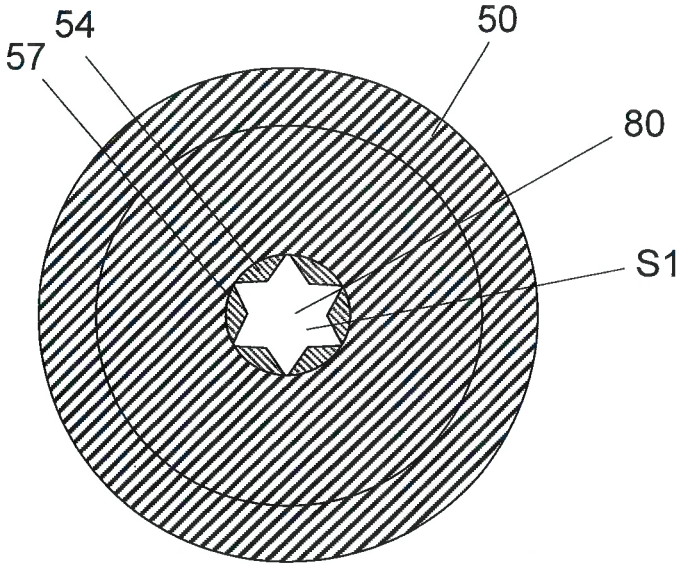


FIG. 1E

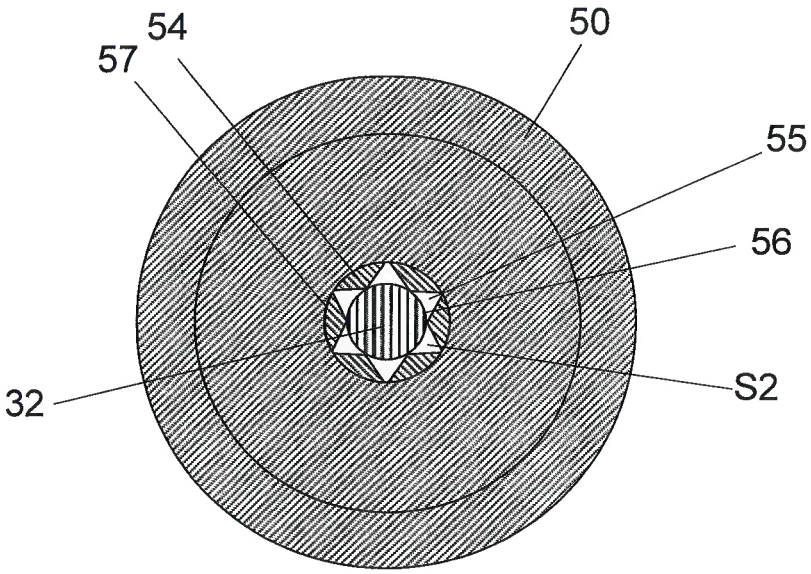

FIG. 1H

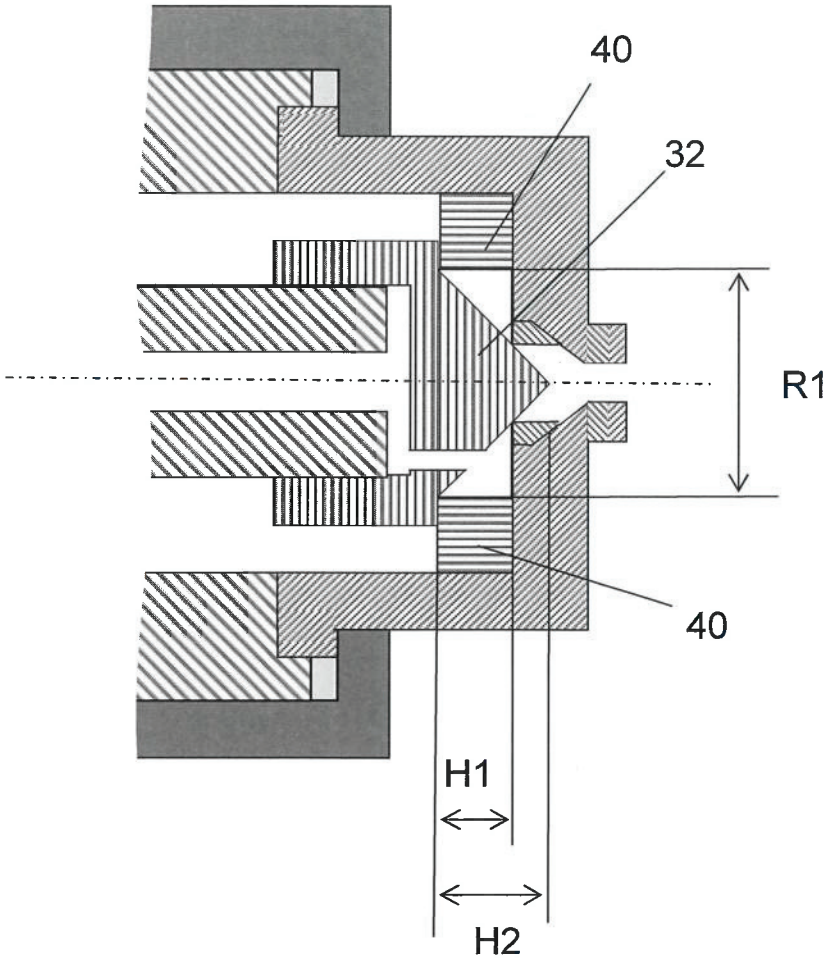

FIG. 1I

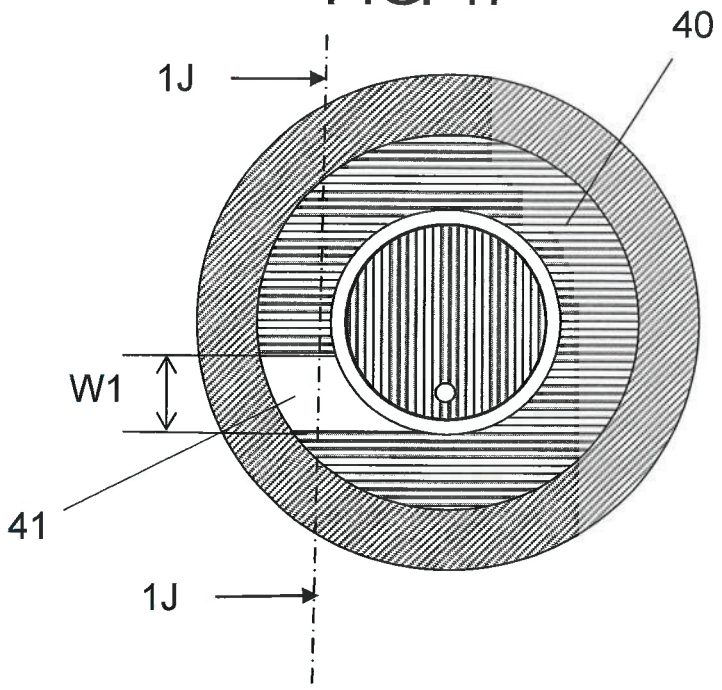


FIG. 1J

