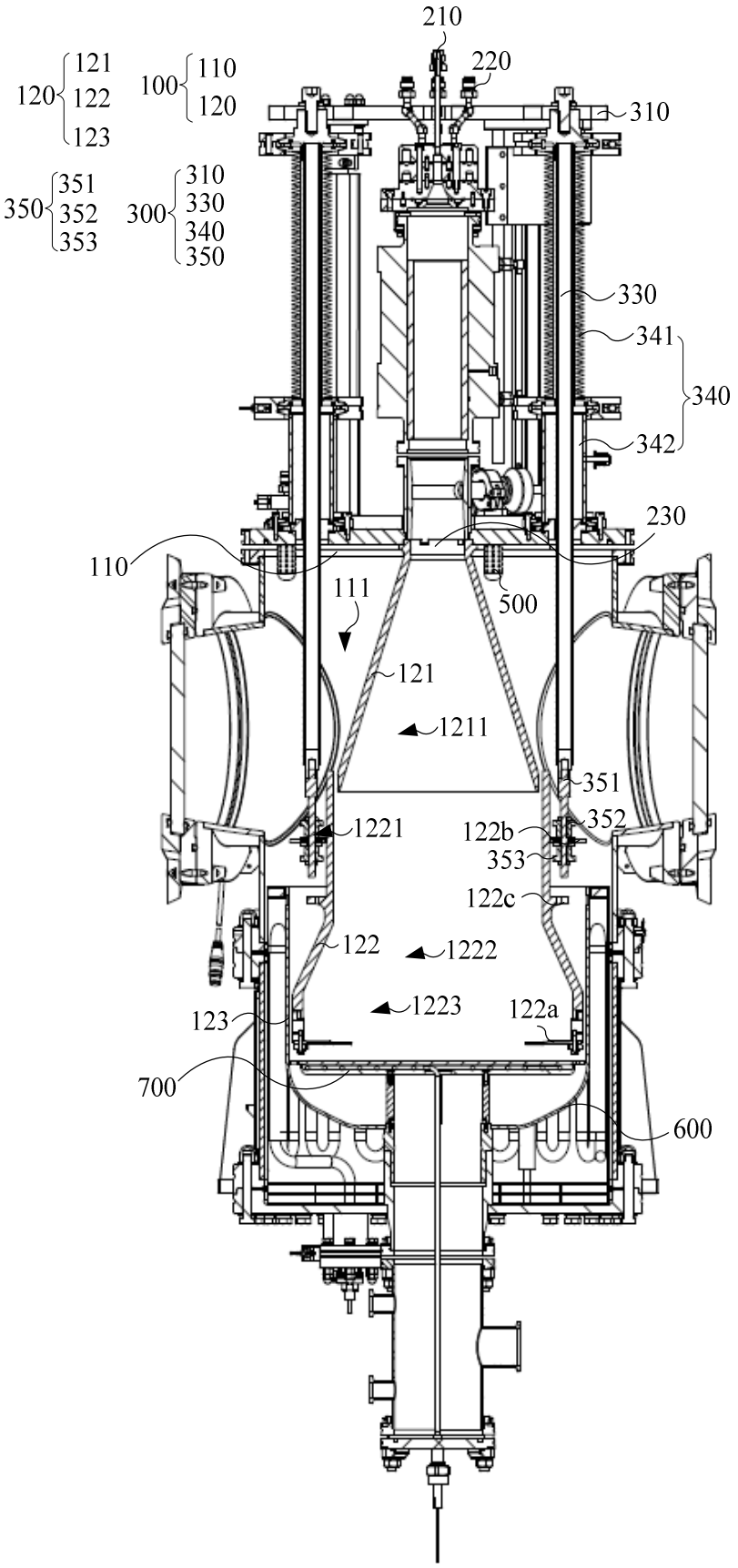
120
121
122
123
100
110
120
350
351
352
353
300
310
330
340
350
210
220
310
330
341
340
342
230
110
111
500
121
1211
351
352
1221
122b
353
122c
122
1222
1223
122a
123
700
600

FIG. 1

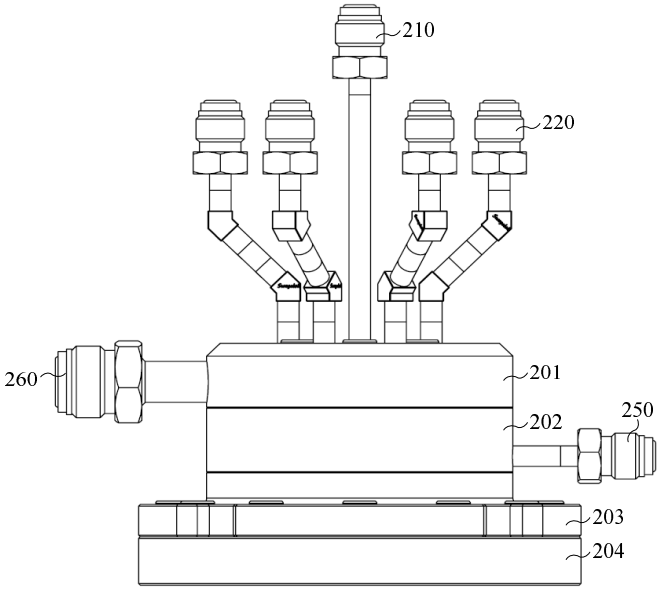
210
220
260
201
202
250
203
204

FIG. 2

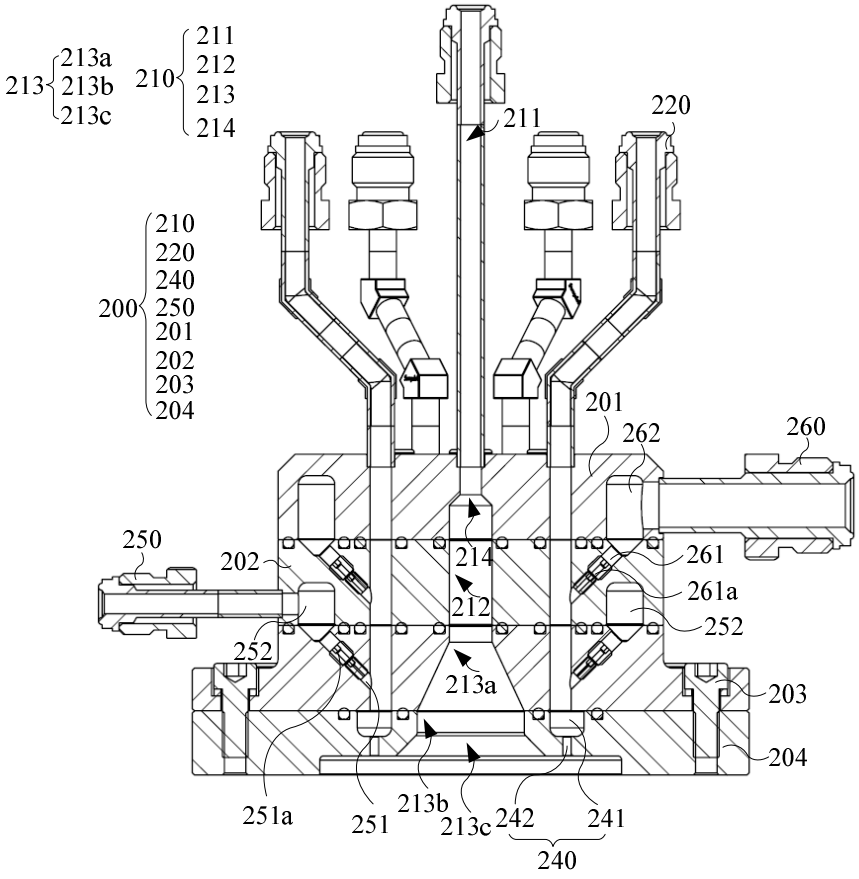
213
213a
213b
213c
210
211
212
213
214
200
210
220
240
250
201
202
203
204
211
220
201
262
260
250
202
214
261
212
261a
252
252
213a
203
204
251a
251
213b
213c
242
241
240

FIG. 3

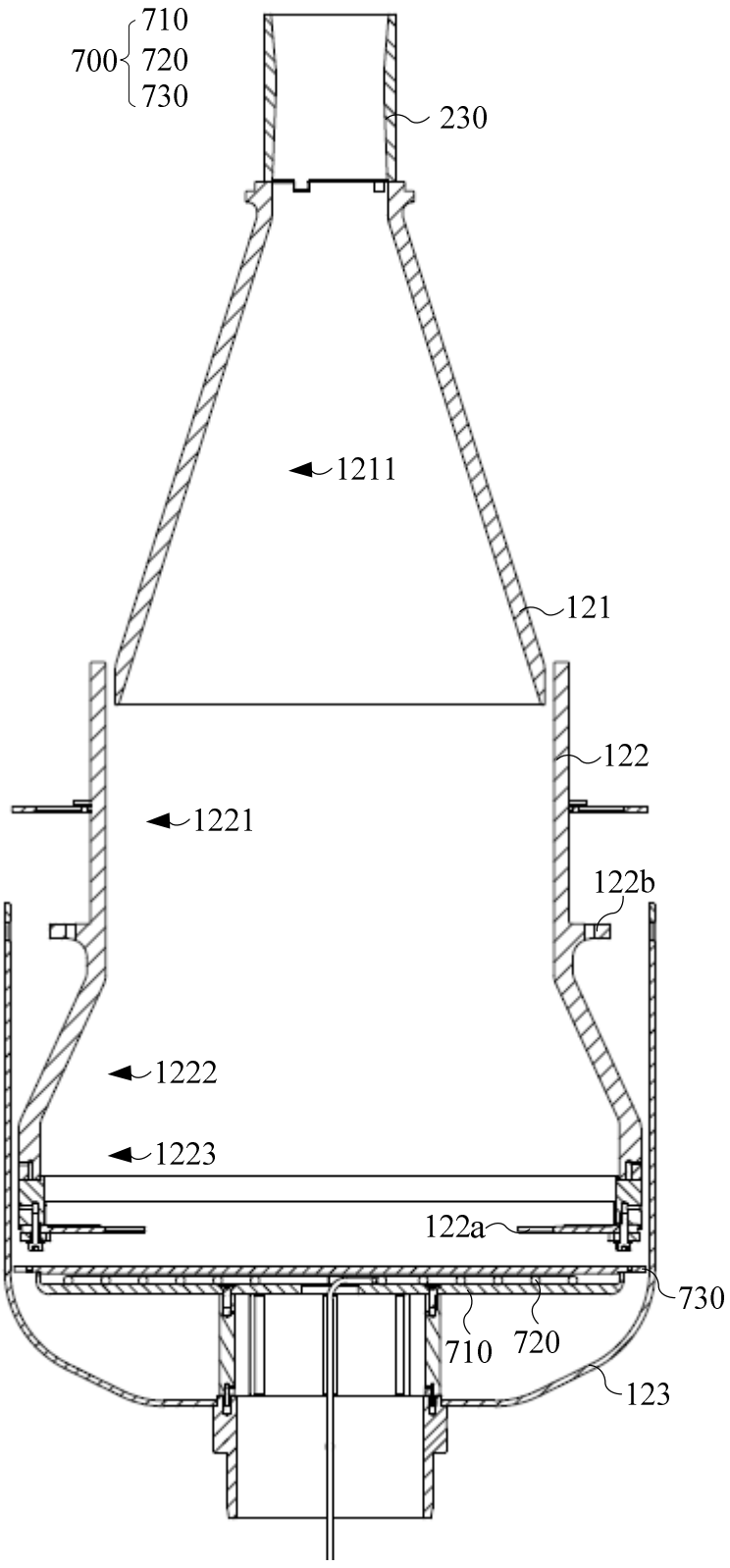
710
700
720
730
230
1211
121
122
1221
122b
1222
1223
122a
730
710
720
123

FIG. 4

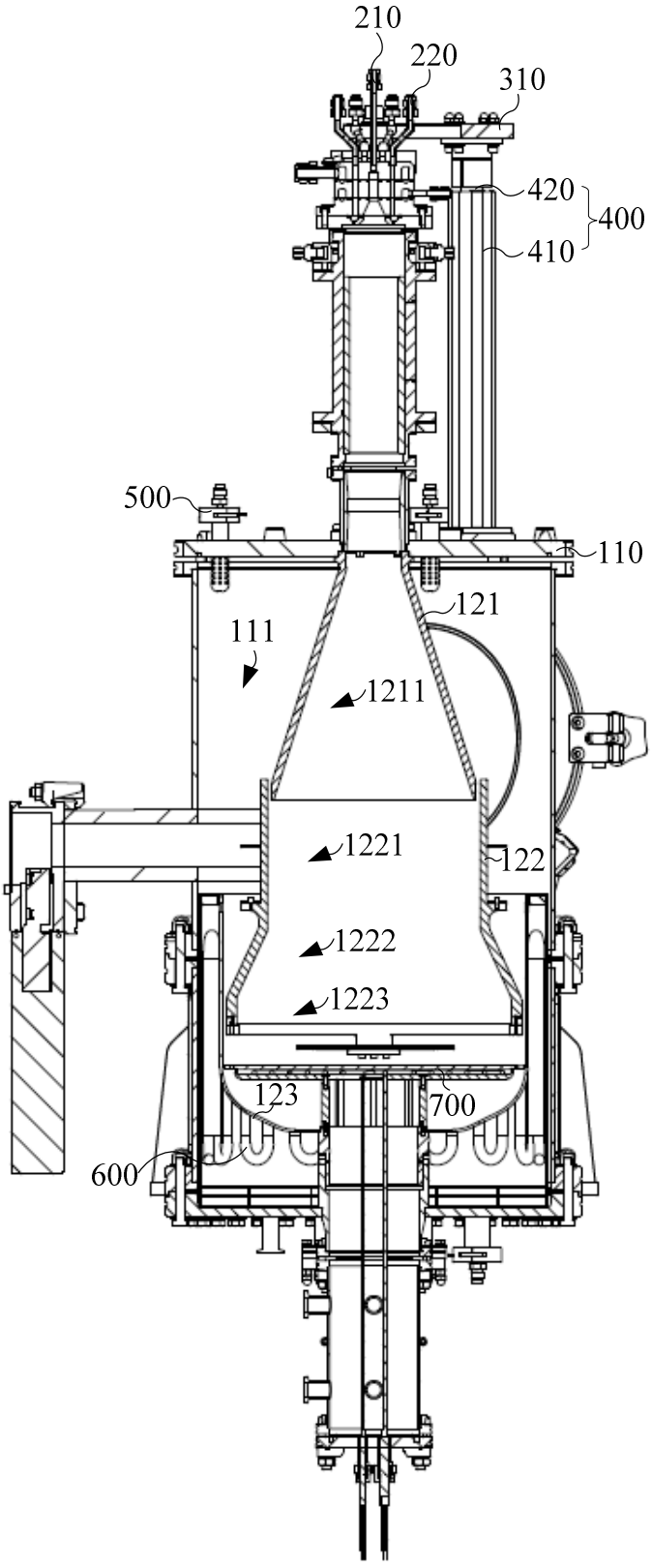
210
220
310
420
400
410
500
110
121
111
1211
1221
122
1222
1223
123
700
600

FIG. 5

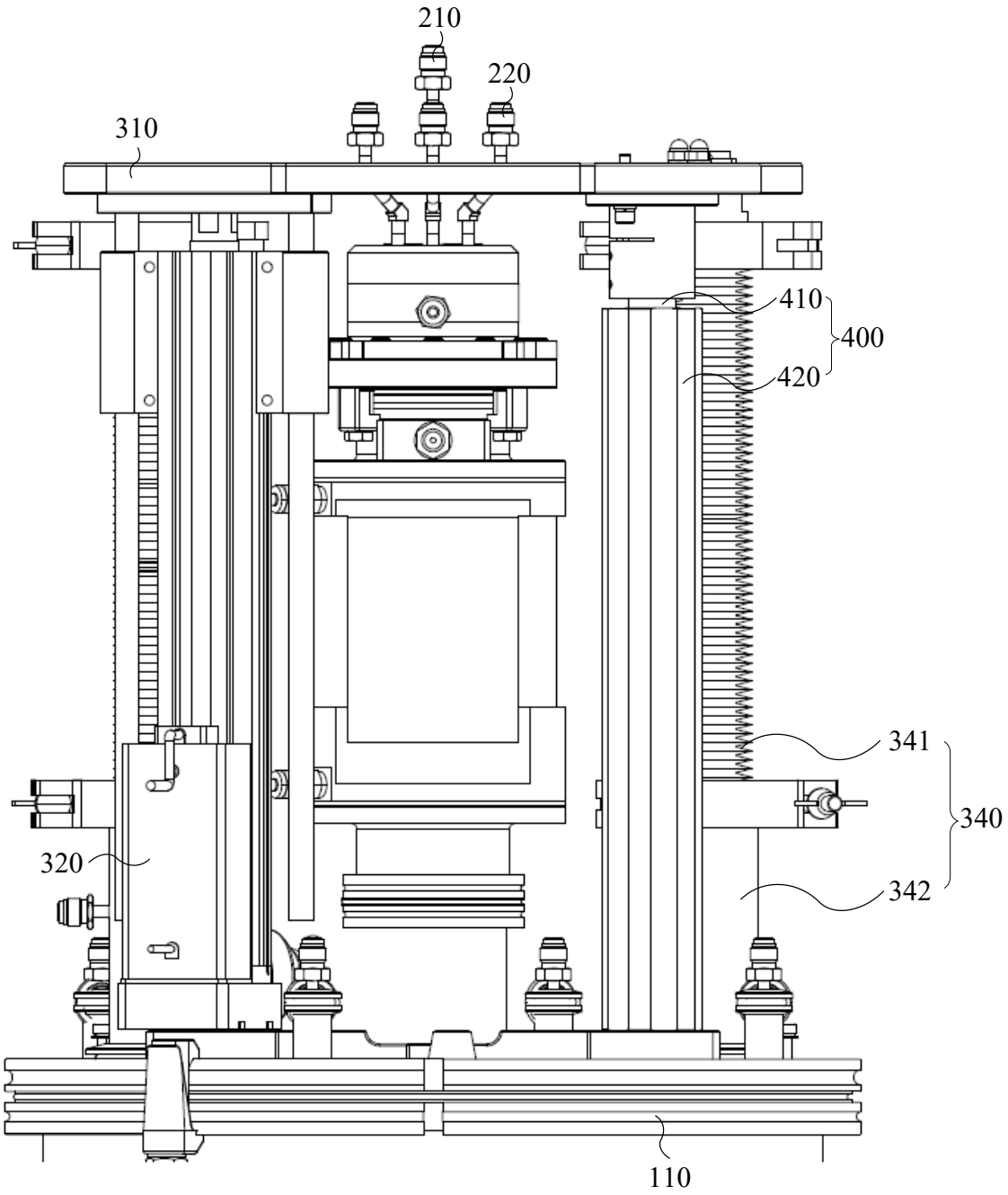

FIG. 6

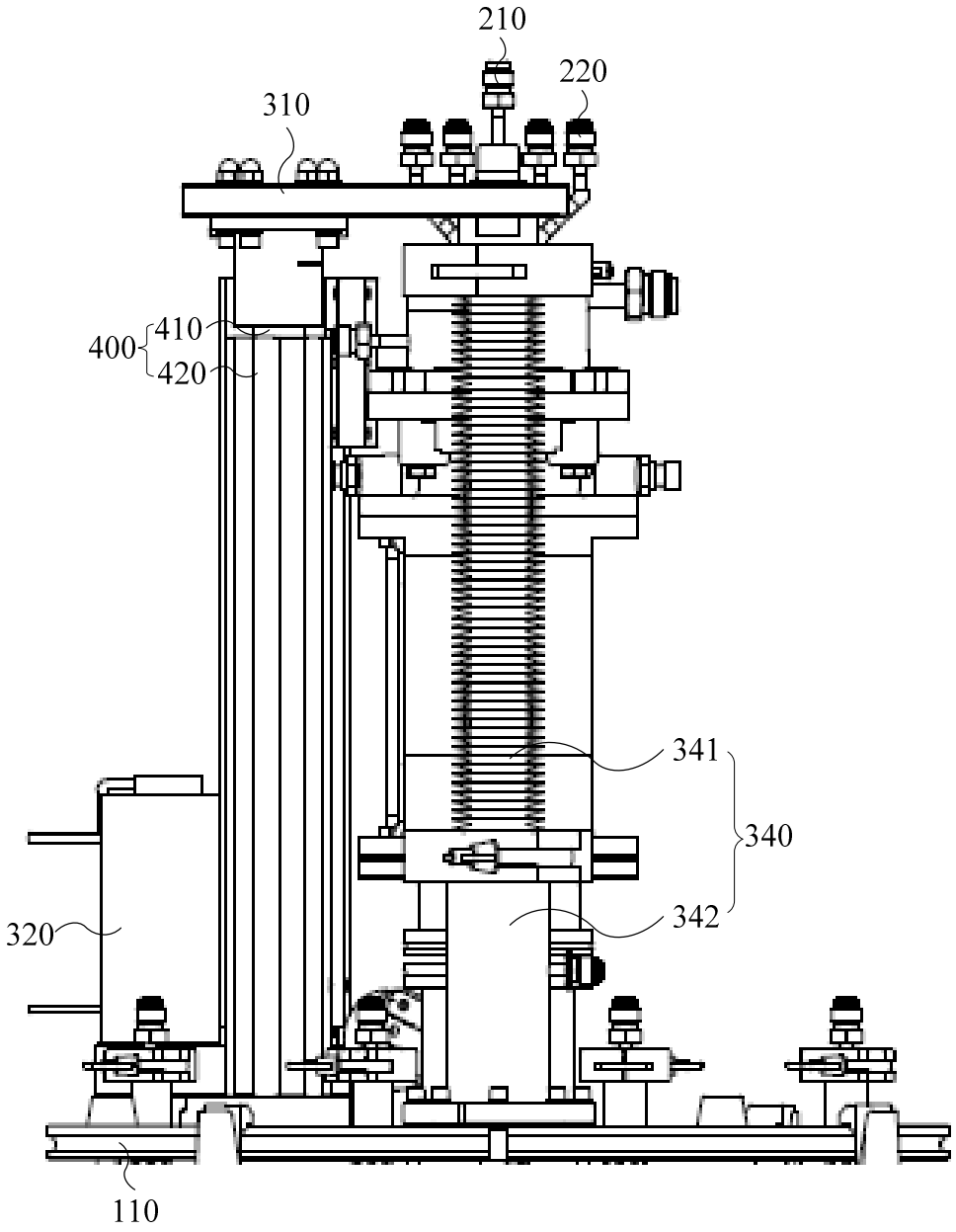

FIG. 7

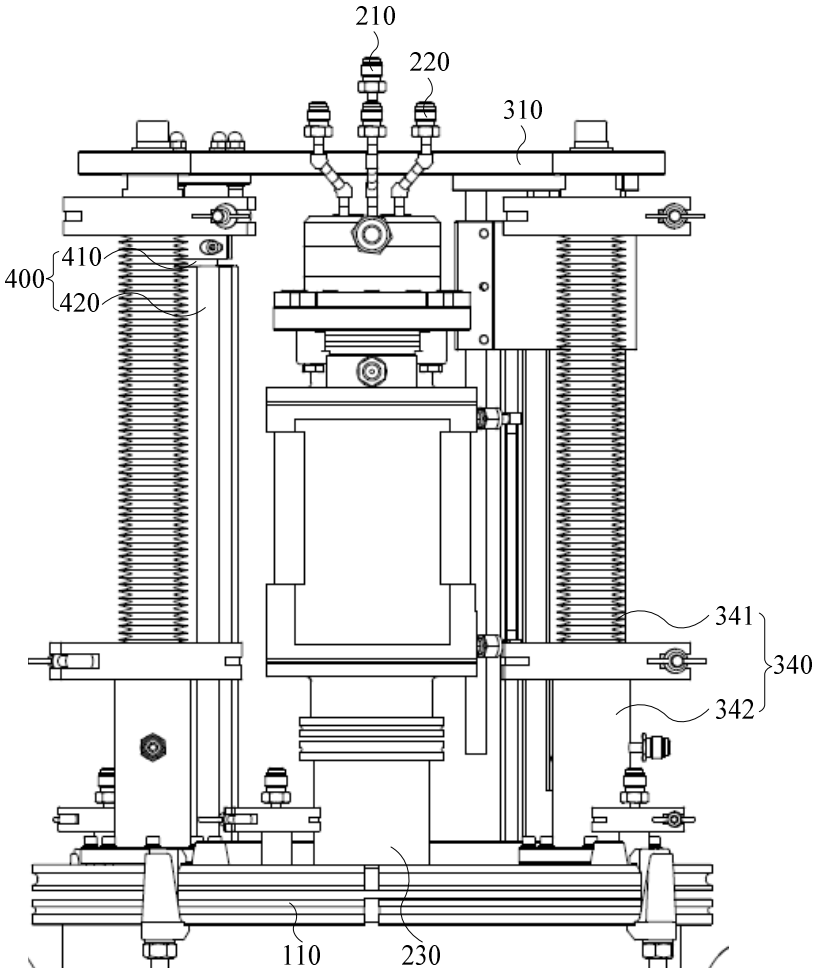

FIG. 8

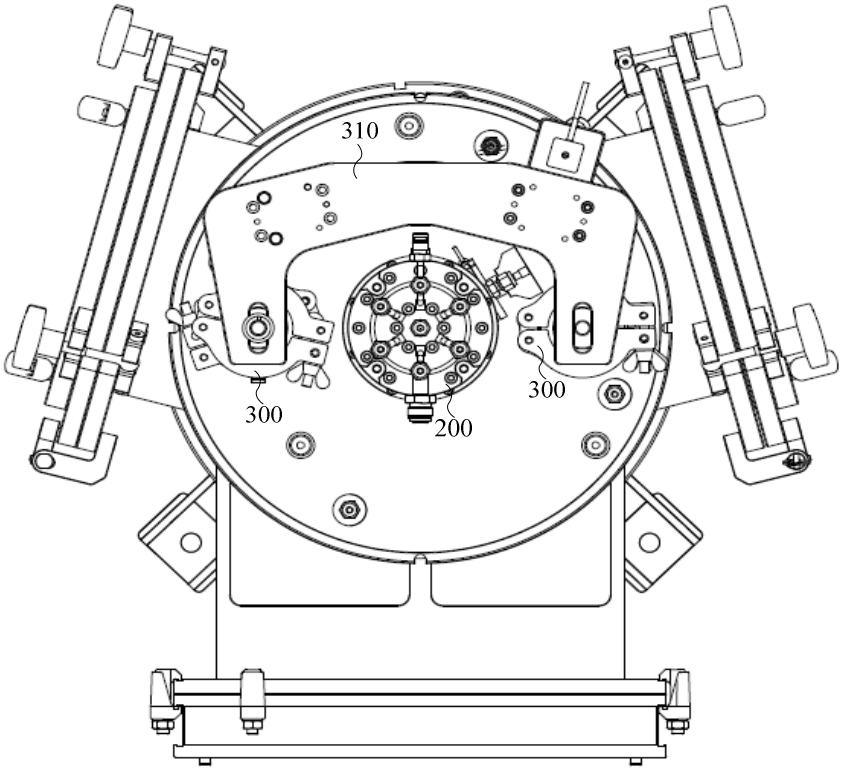

FIG. 9

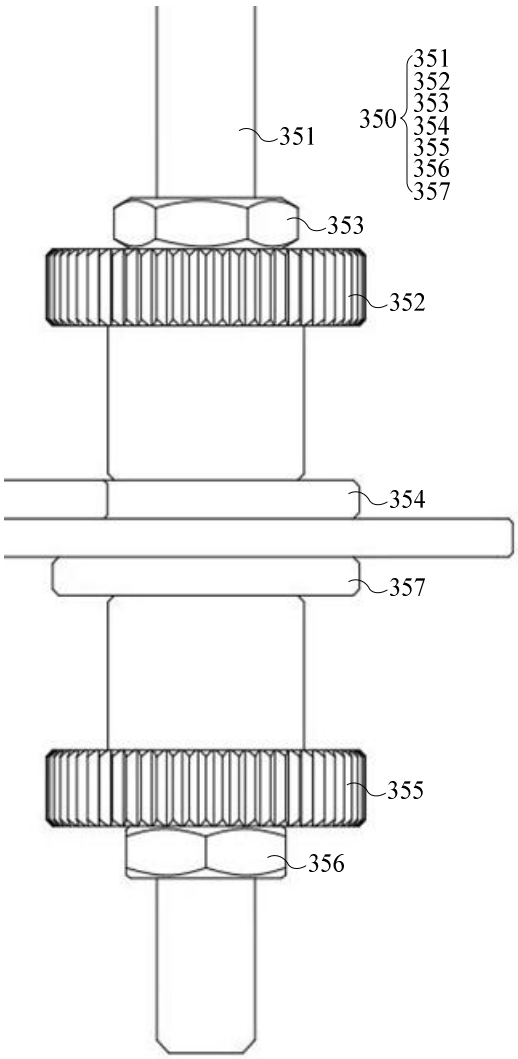

FIG. 10

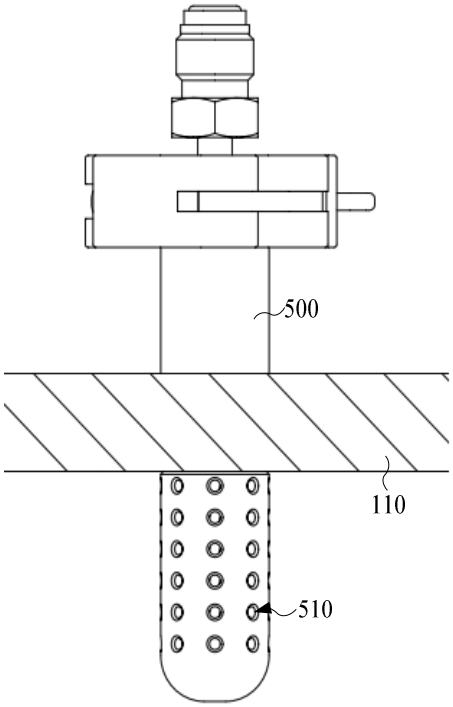

FIG. 11

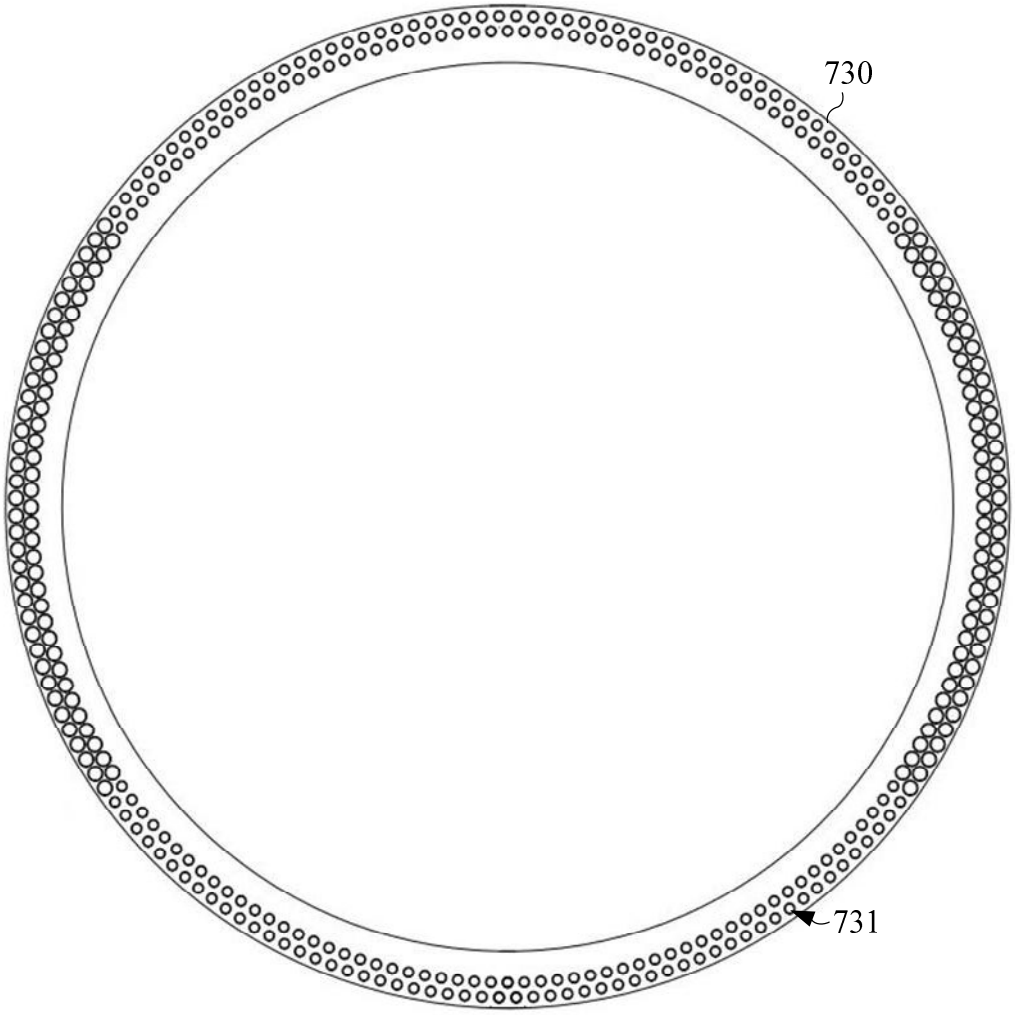

FIG. 12