Fig. 1

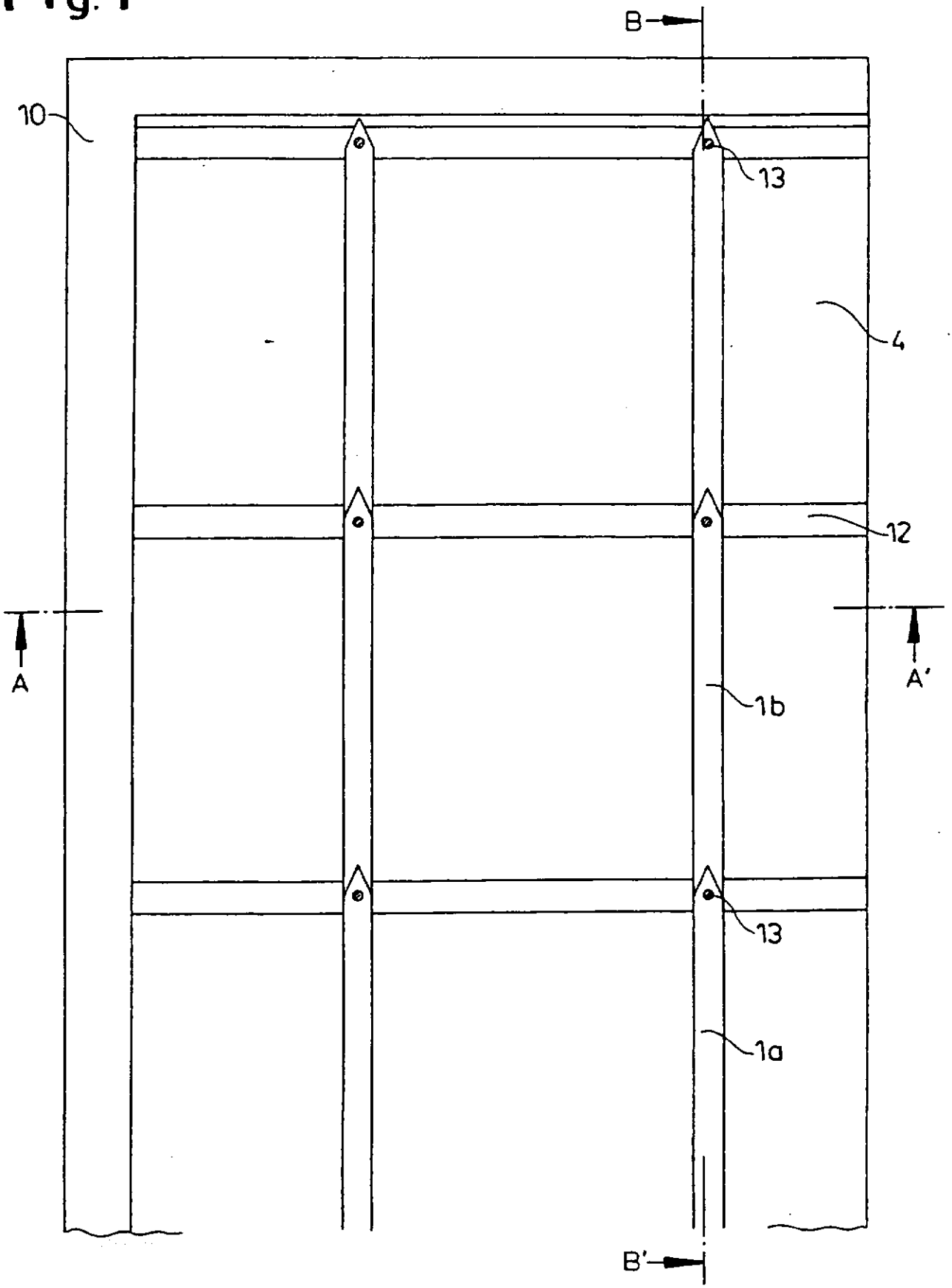

27 MAY 2004

Fig. 2

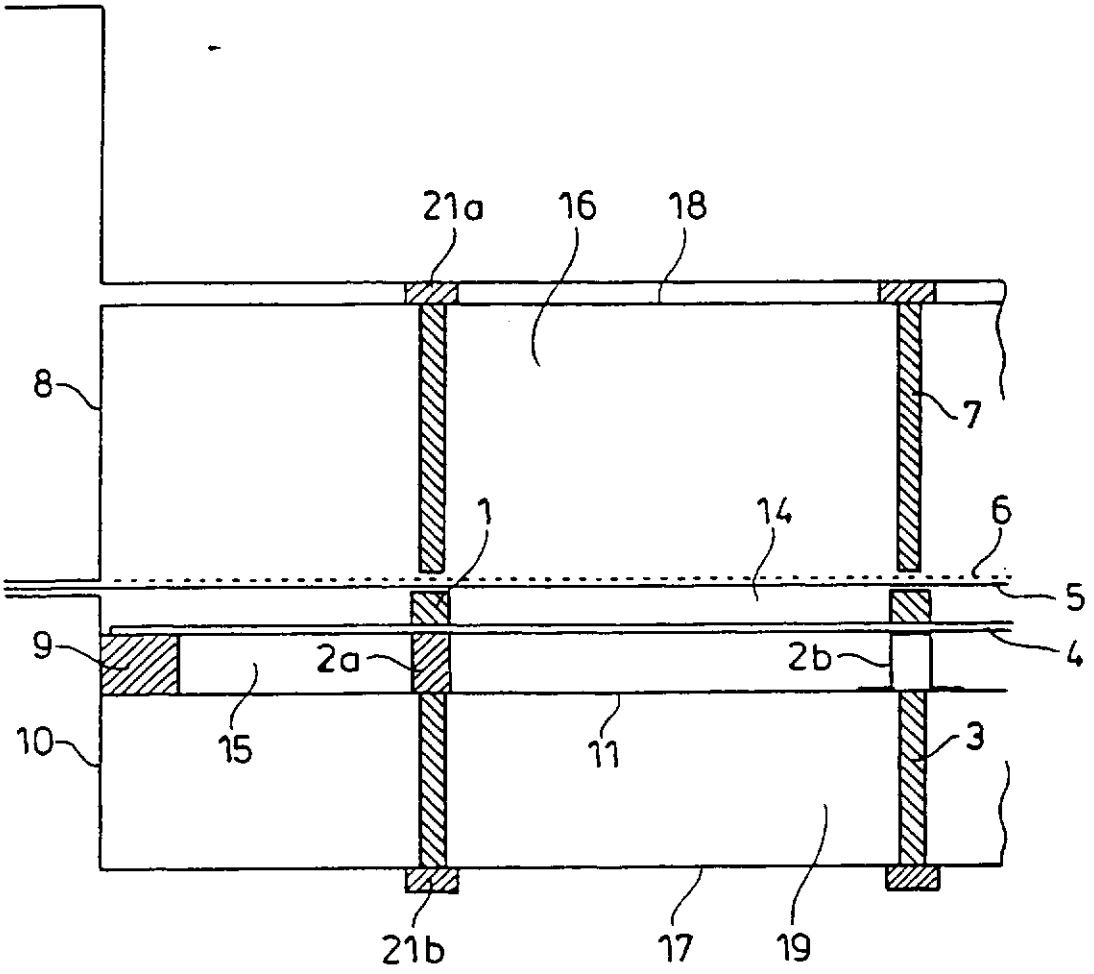

Fig. 3

