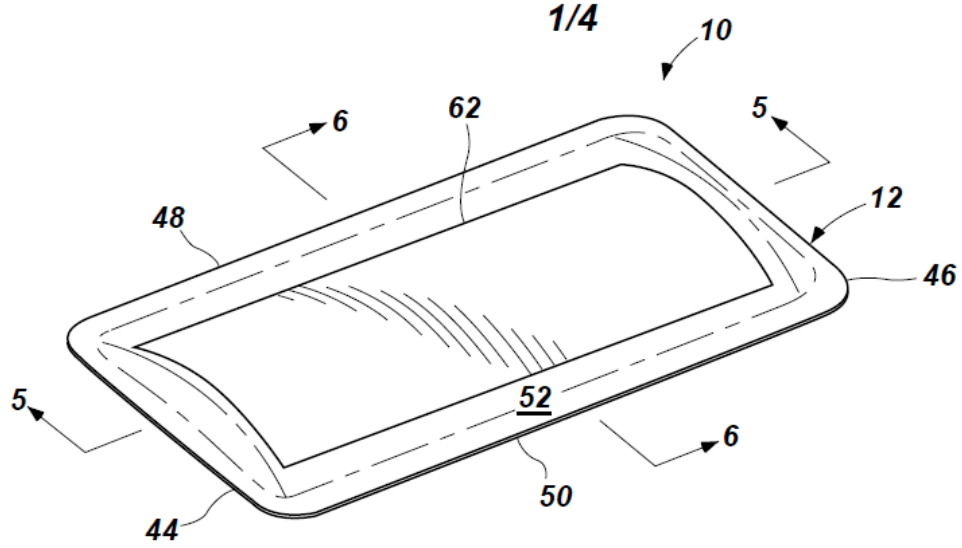

FIG. 1

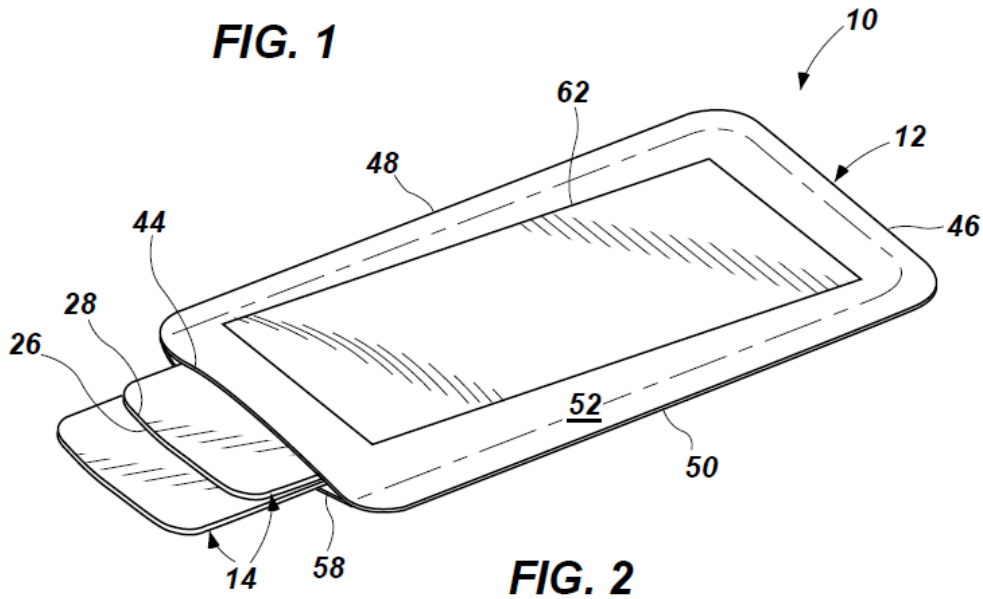

FIG. 2

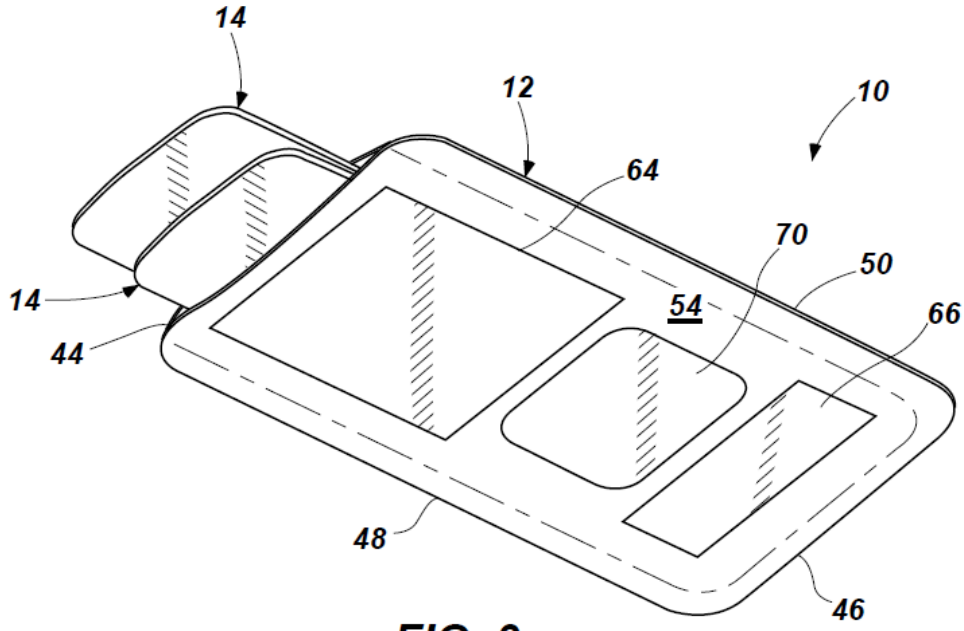

FIG. 3

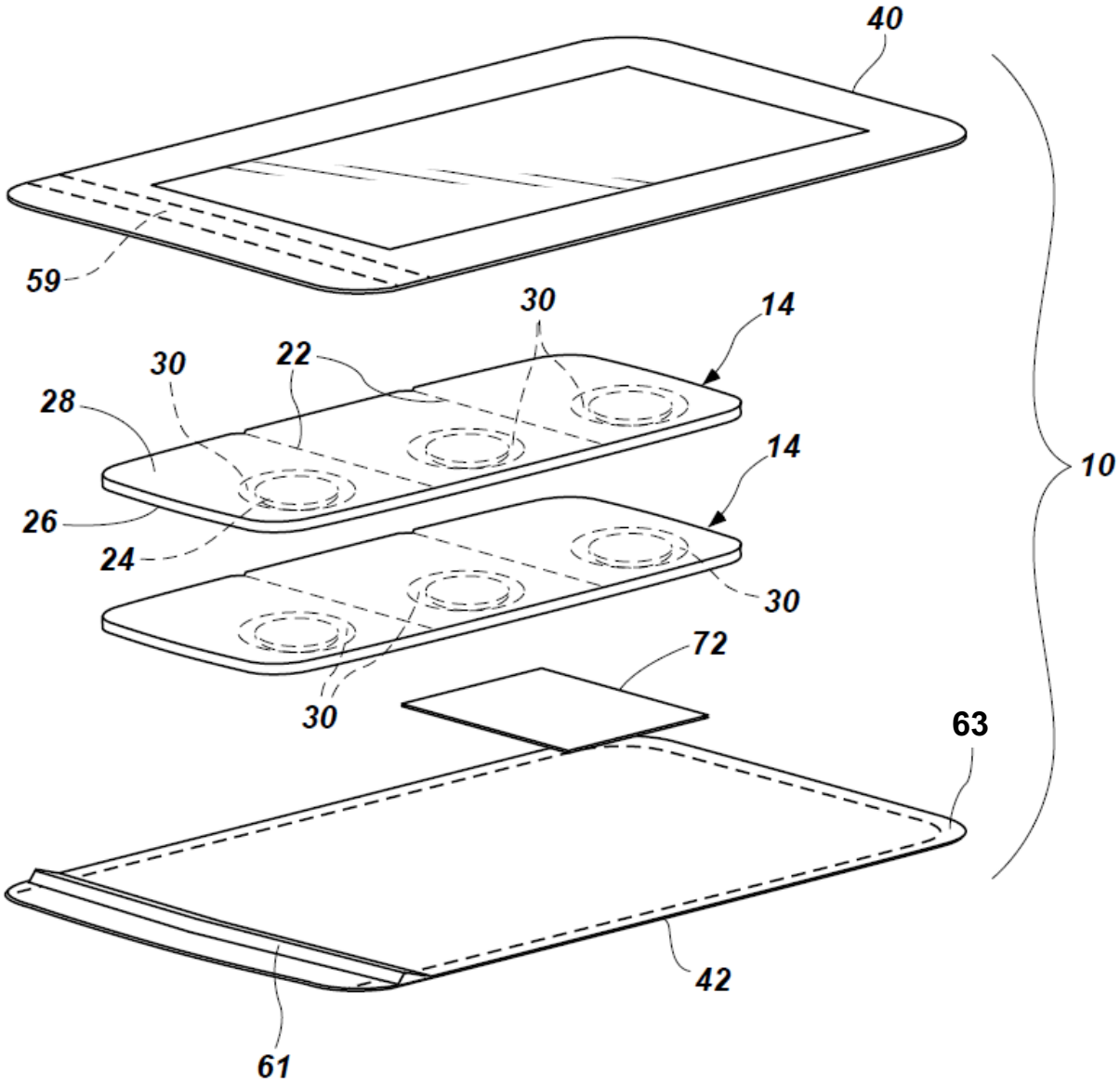

FIG. 4

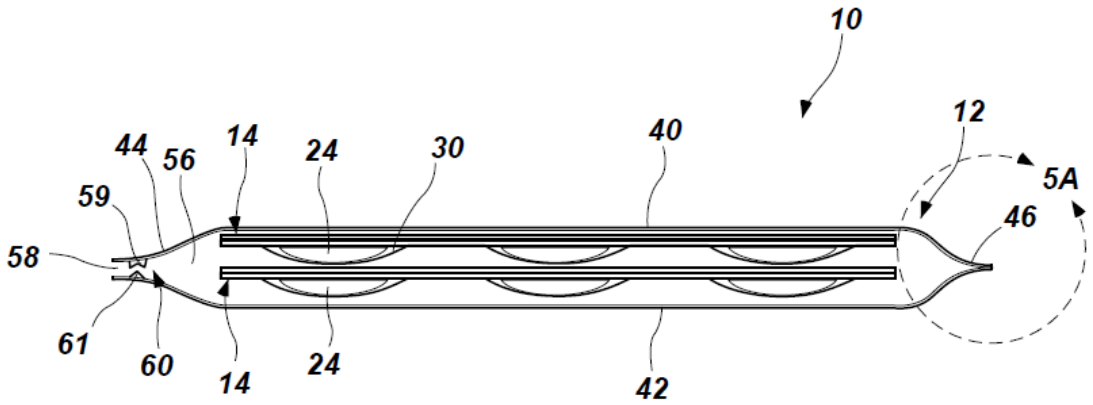

FIG. 5

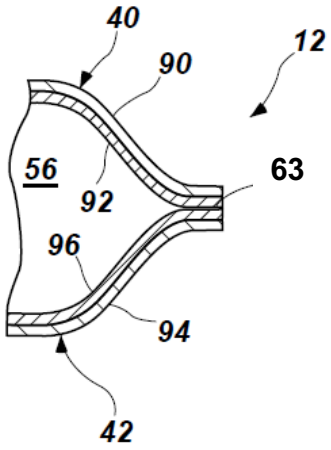

FIG. 5A

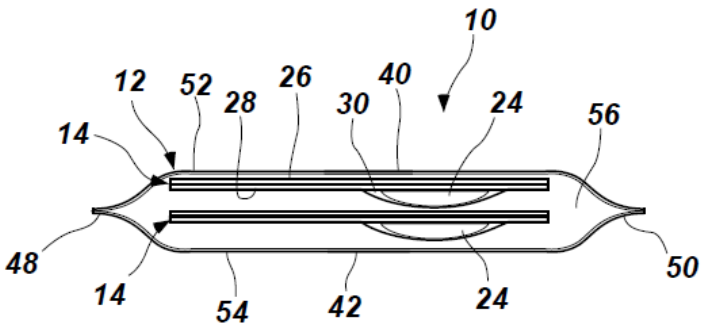

FIG. 6

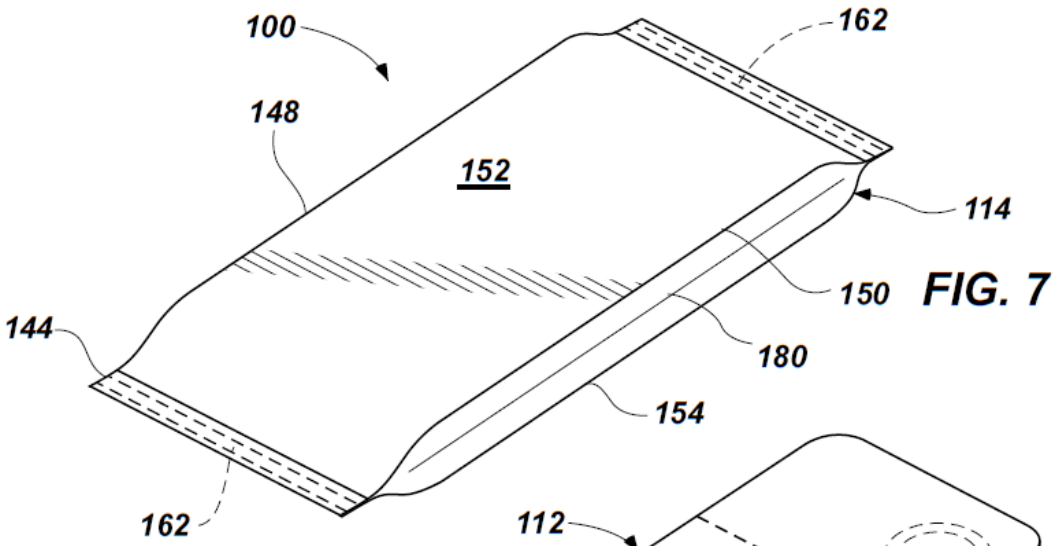
100
162
148
152
114
150
144
180
154
162

FIG. 7

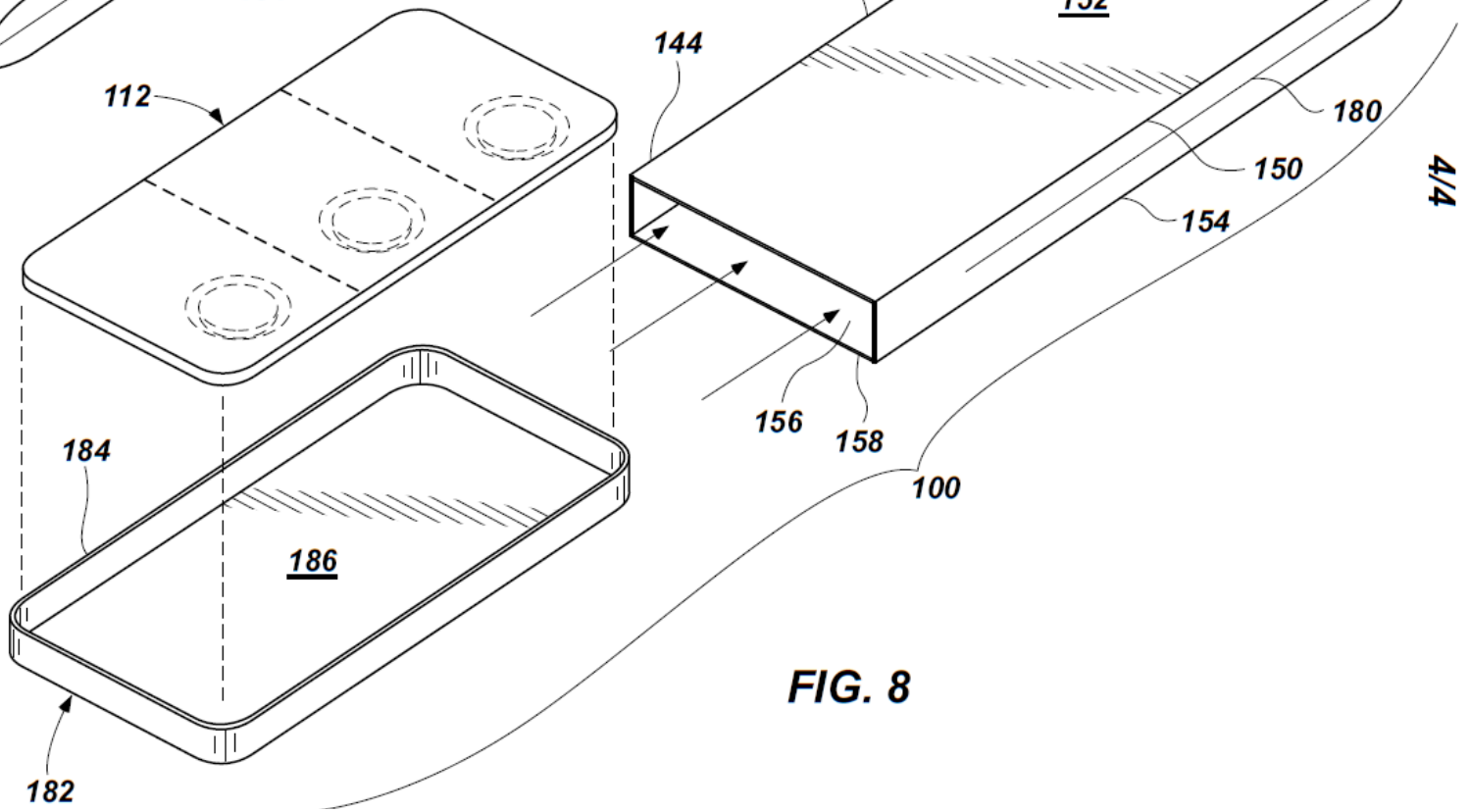
112
184
186
182
114
162
146
148
152
144
180
150
154
156
158
100

FIG. 8