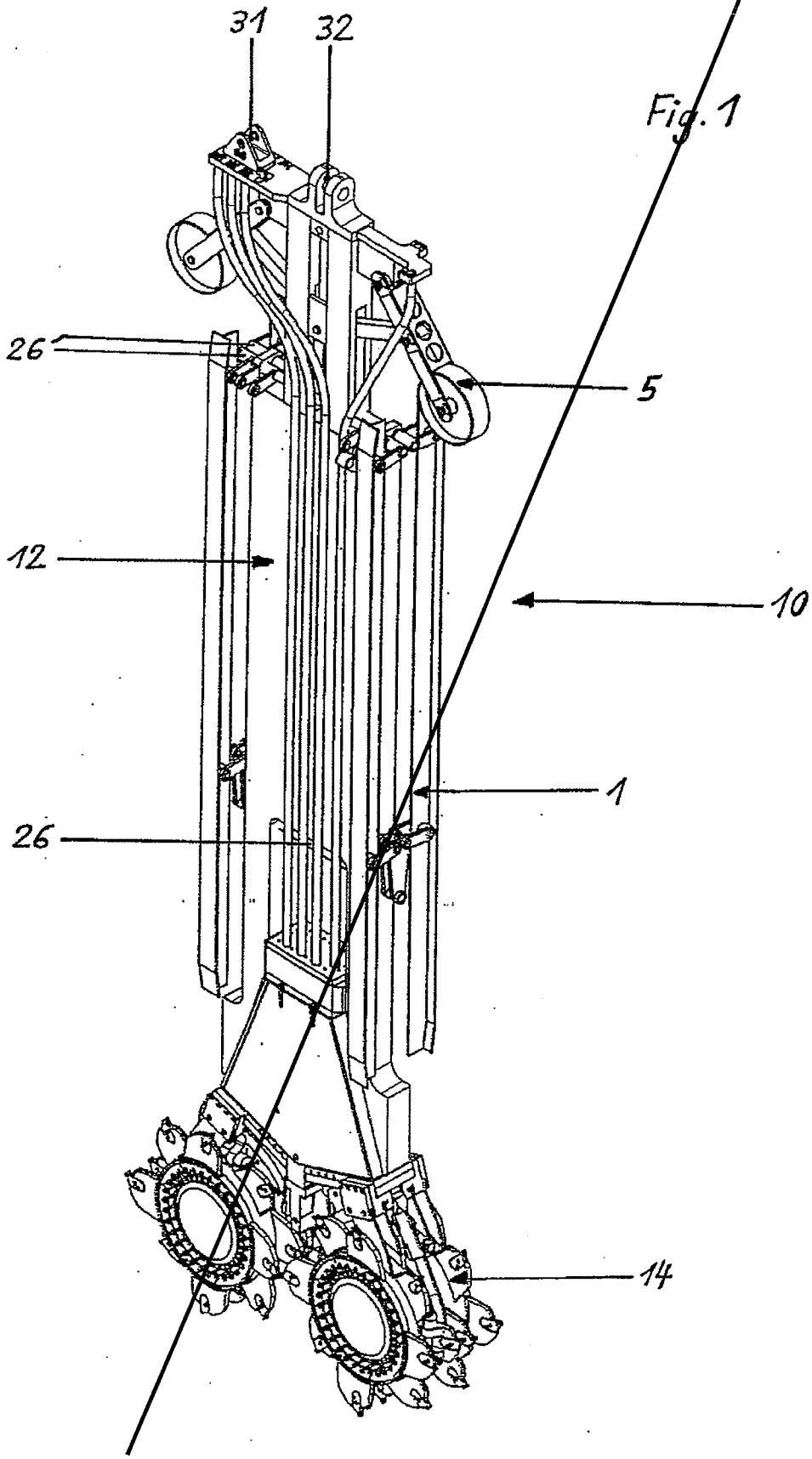

Fig. 1

Fig. 2

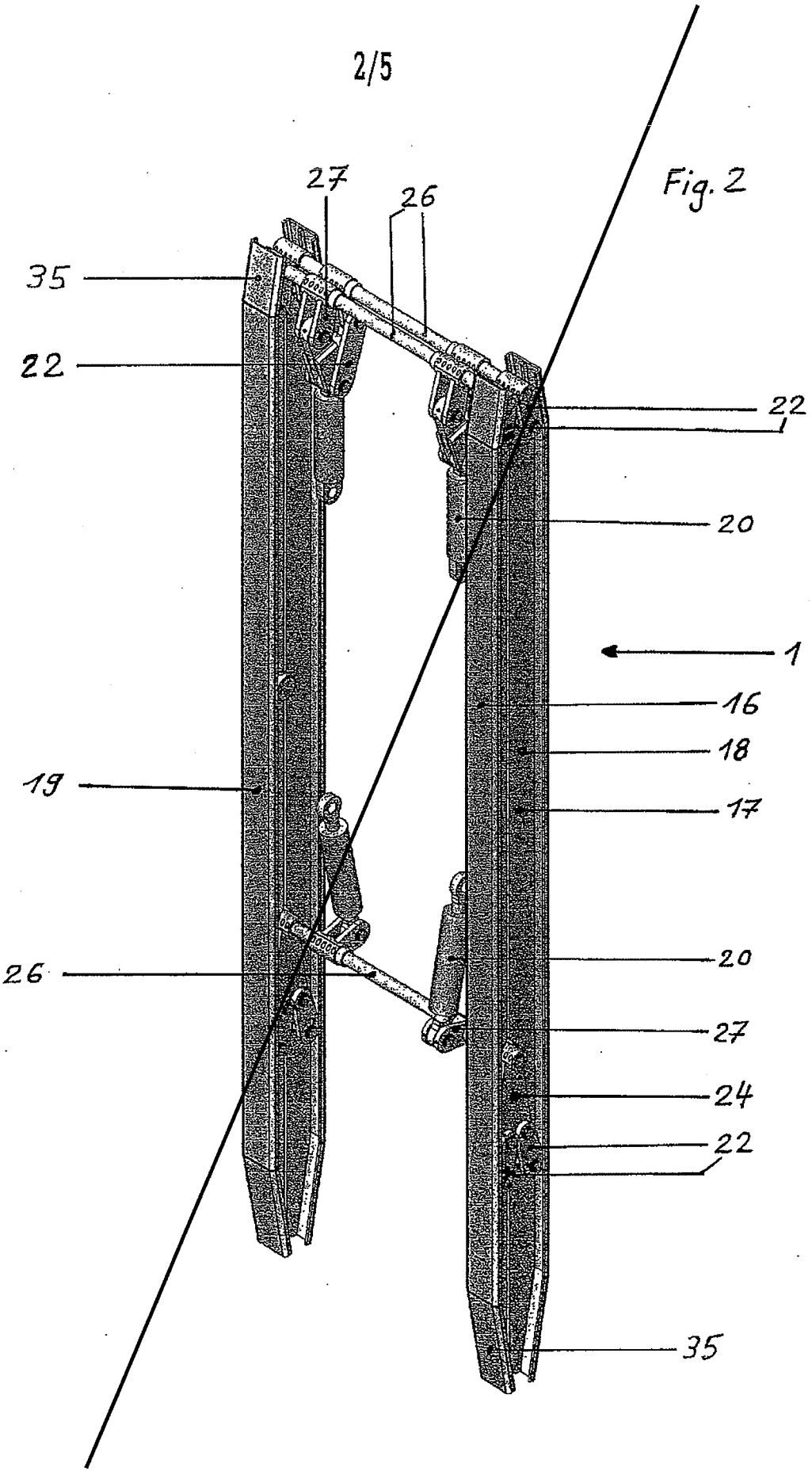

Fig. 3

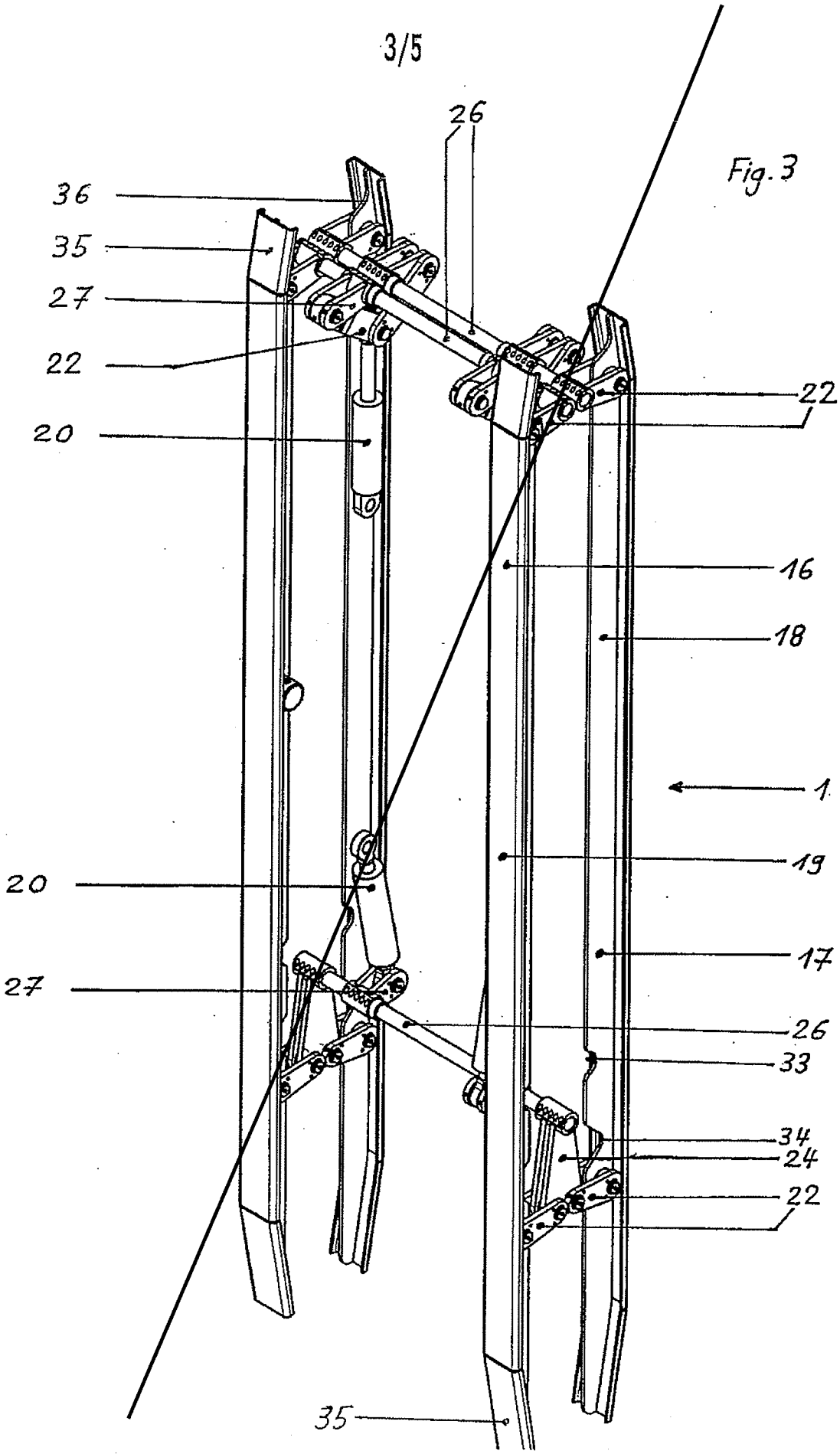

Fig. 3a

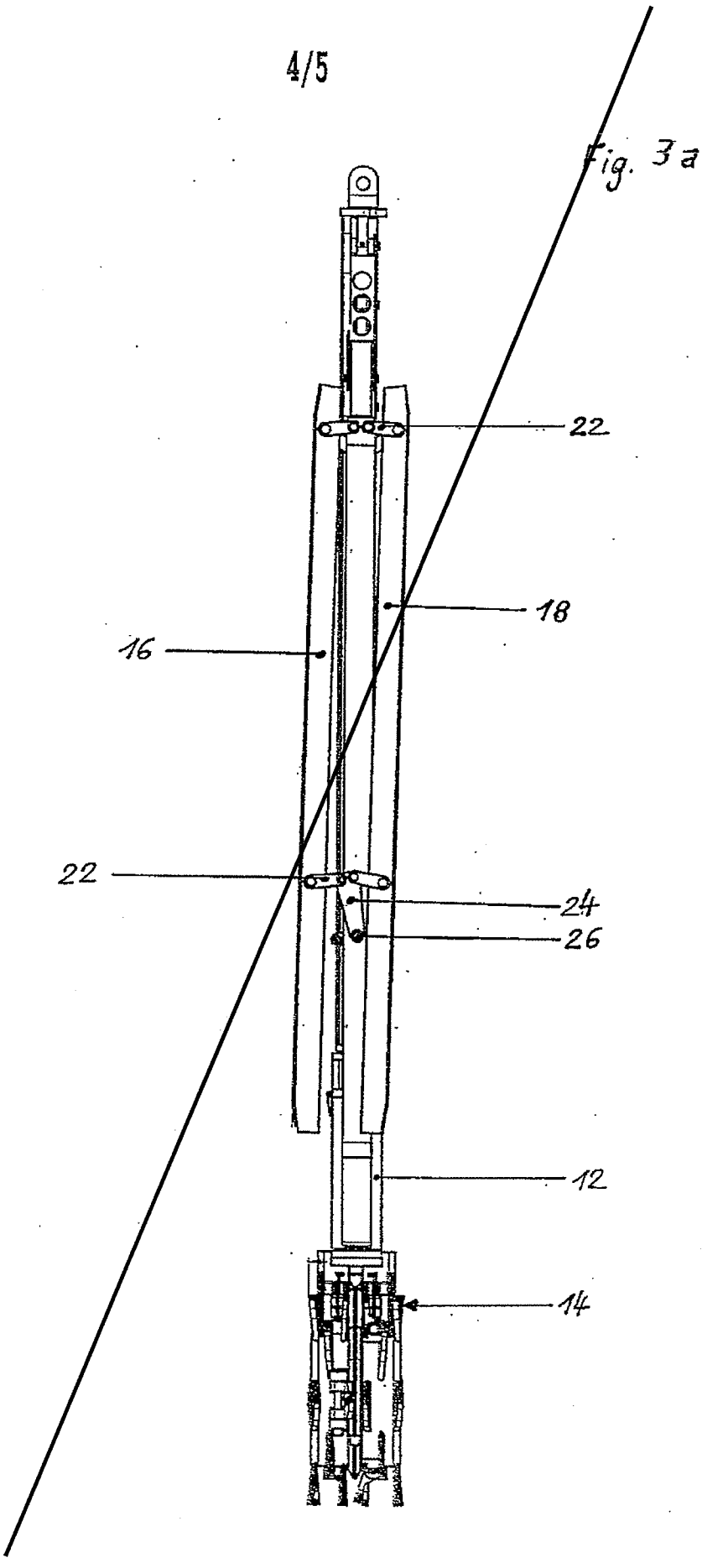

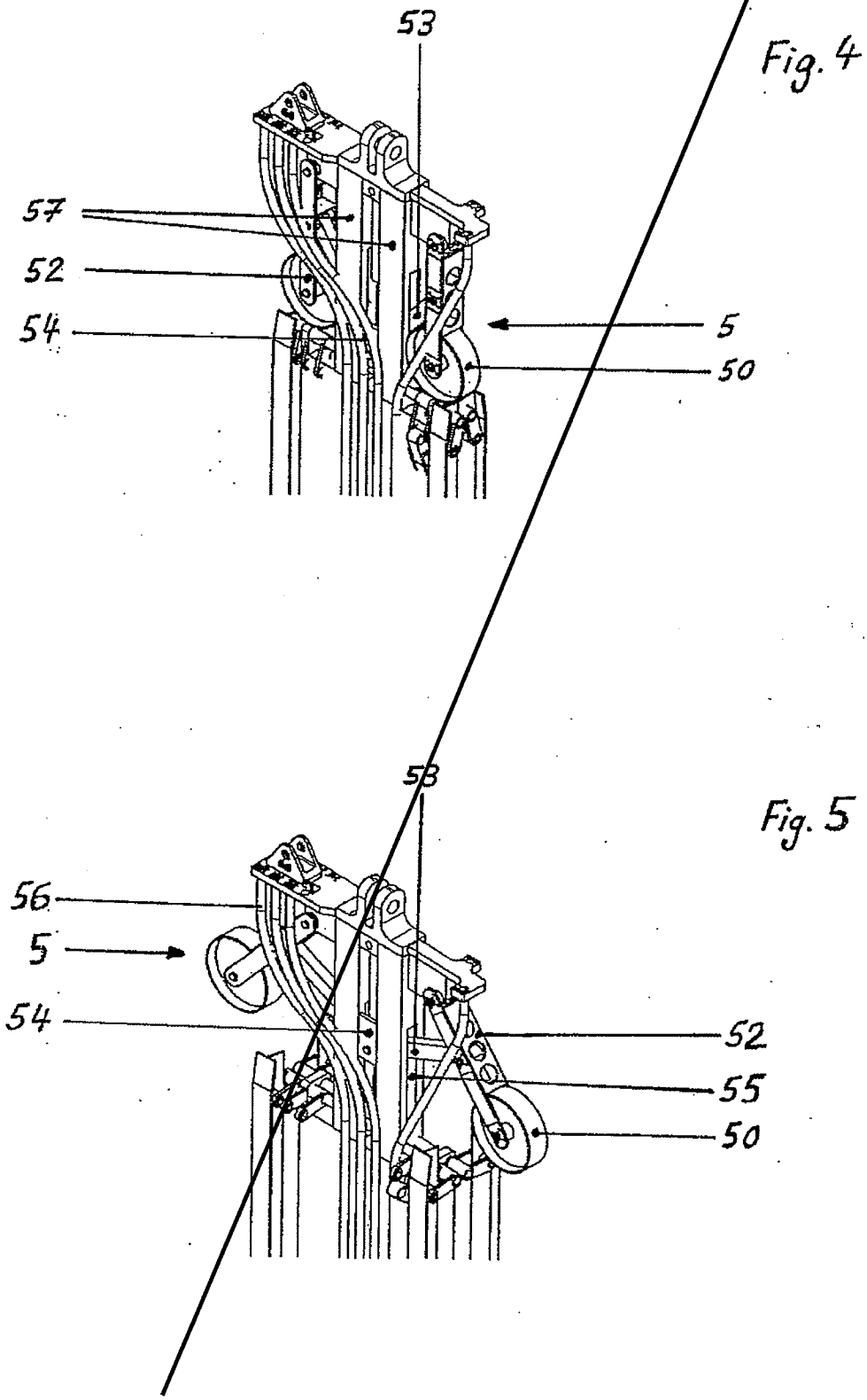

Fig. 4

Fig. 5

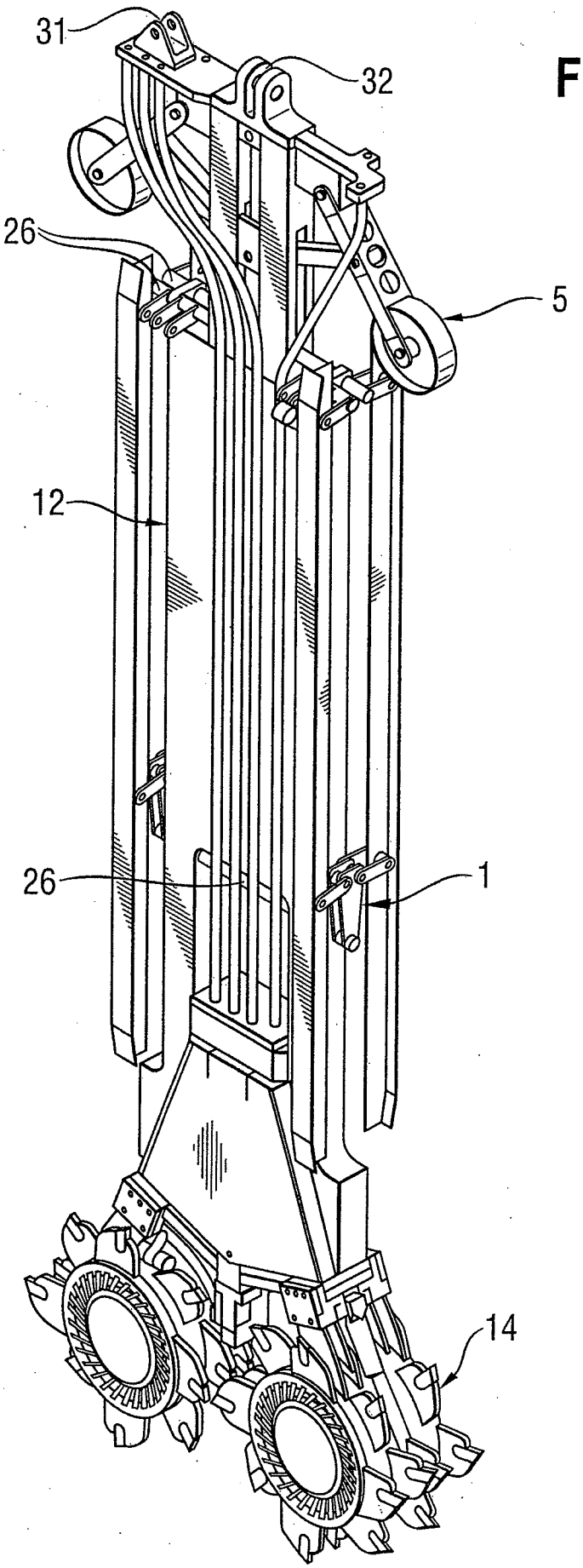

Fig. 1

Fig. 2

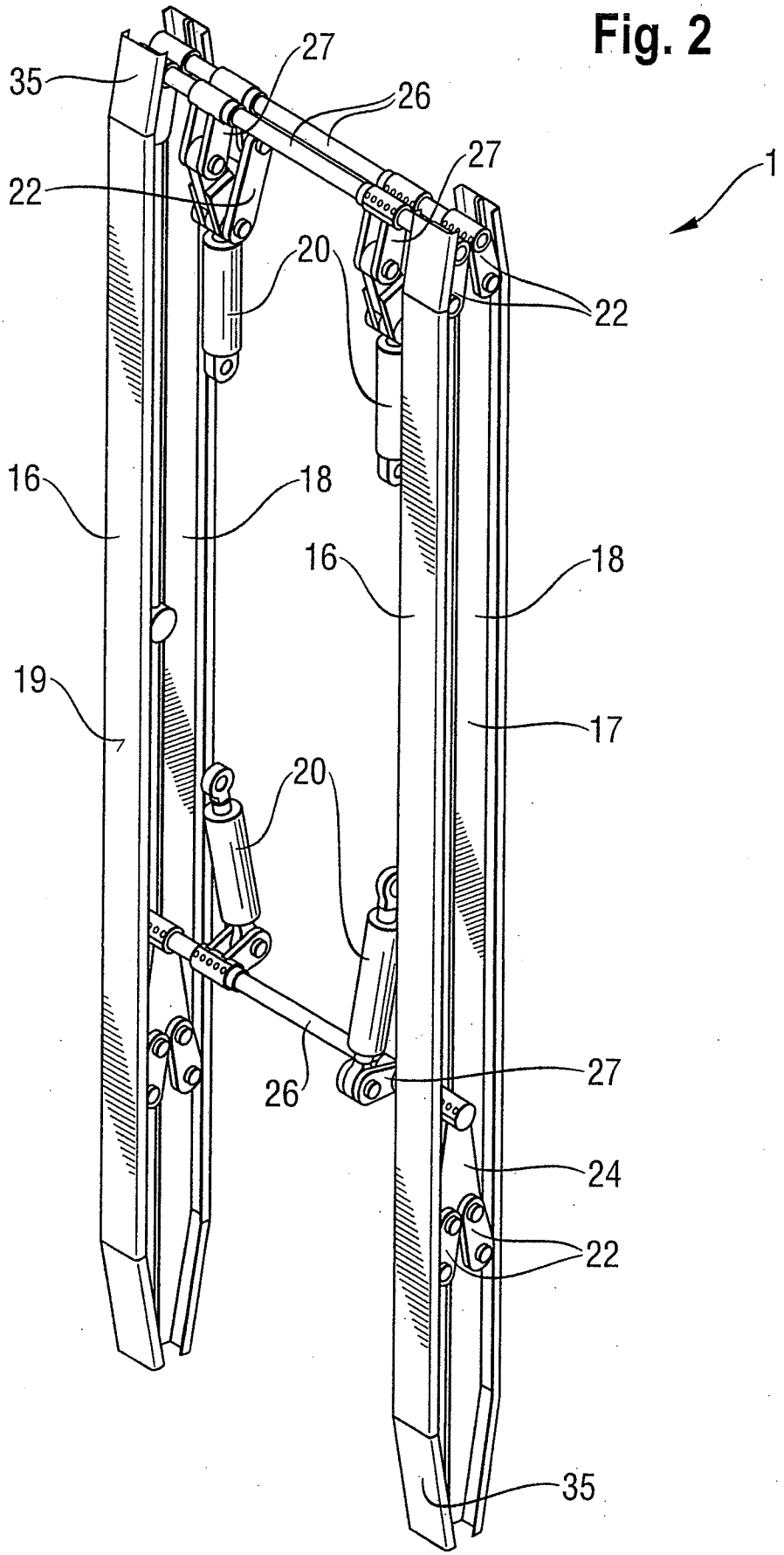

Fig. 3

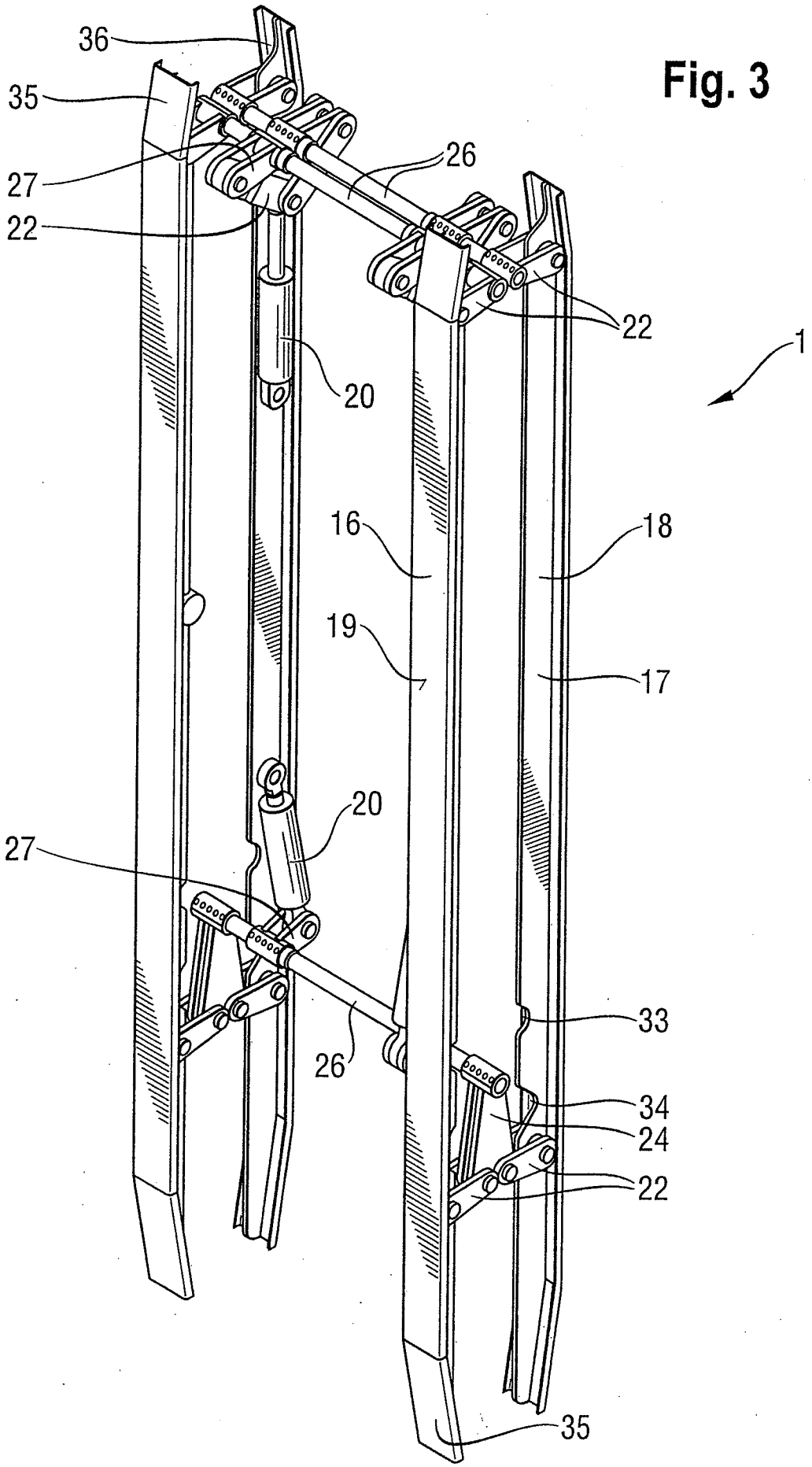

Fig. 3a

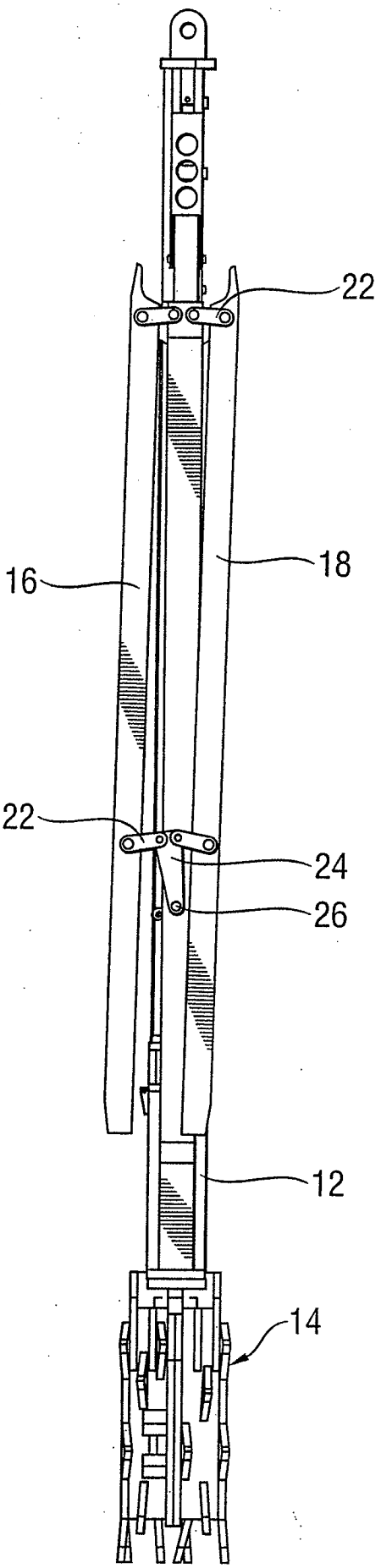

Fig. 4

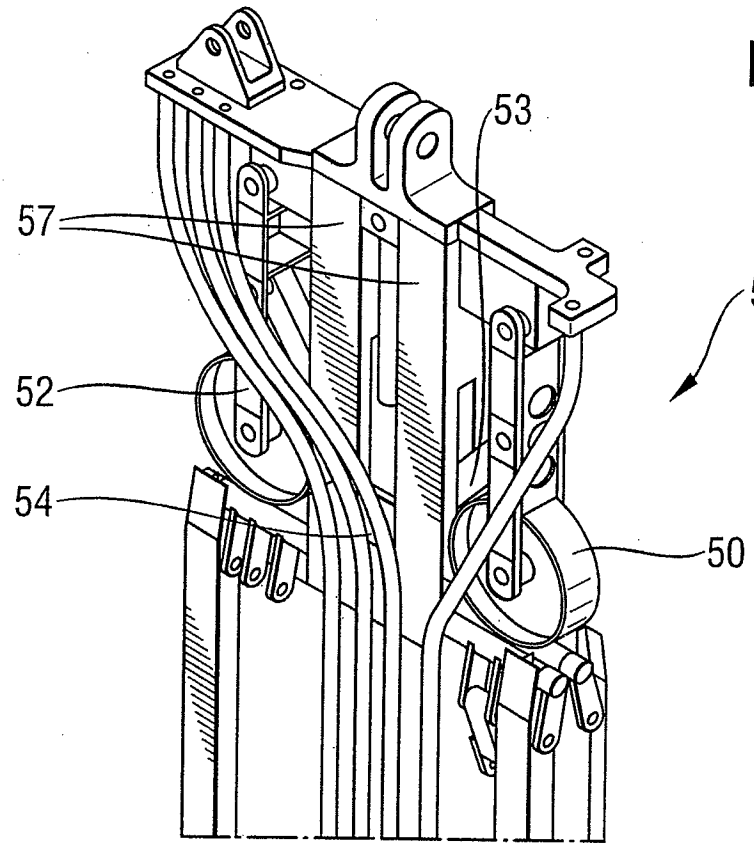

Fig. 5

