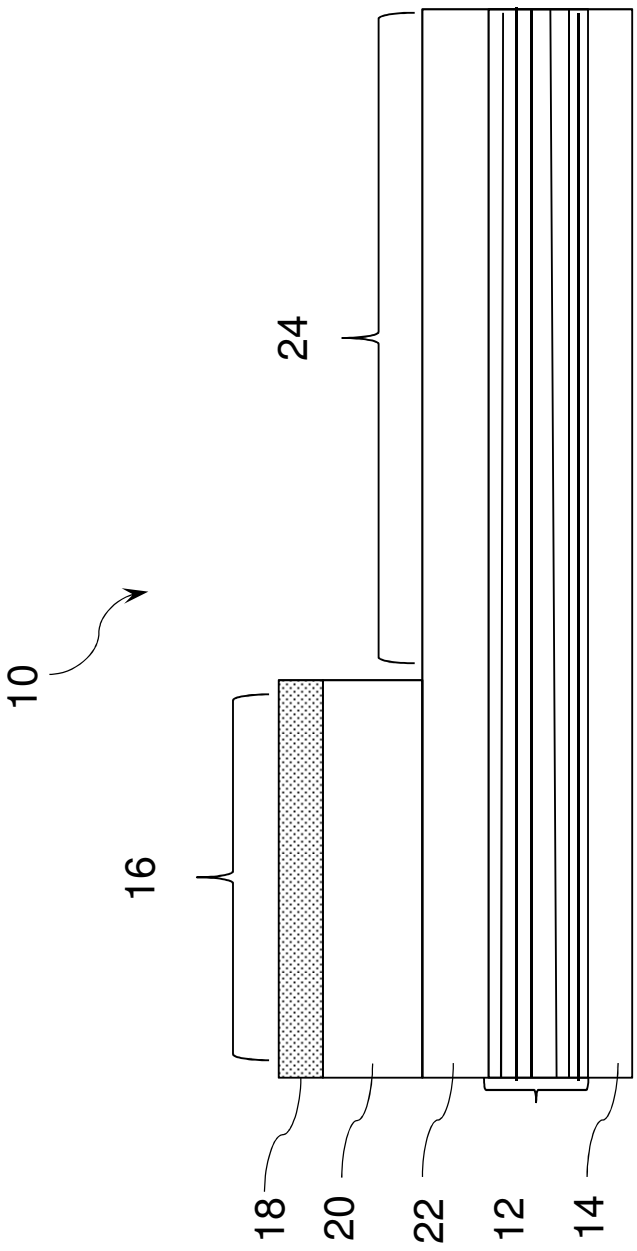

FIG. 1 (Prior Art)

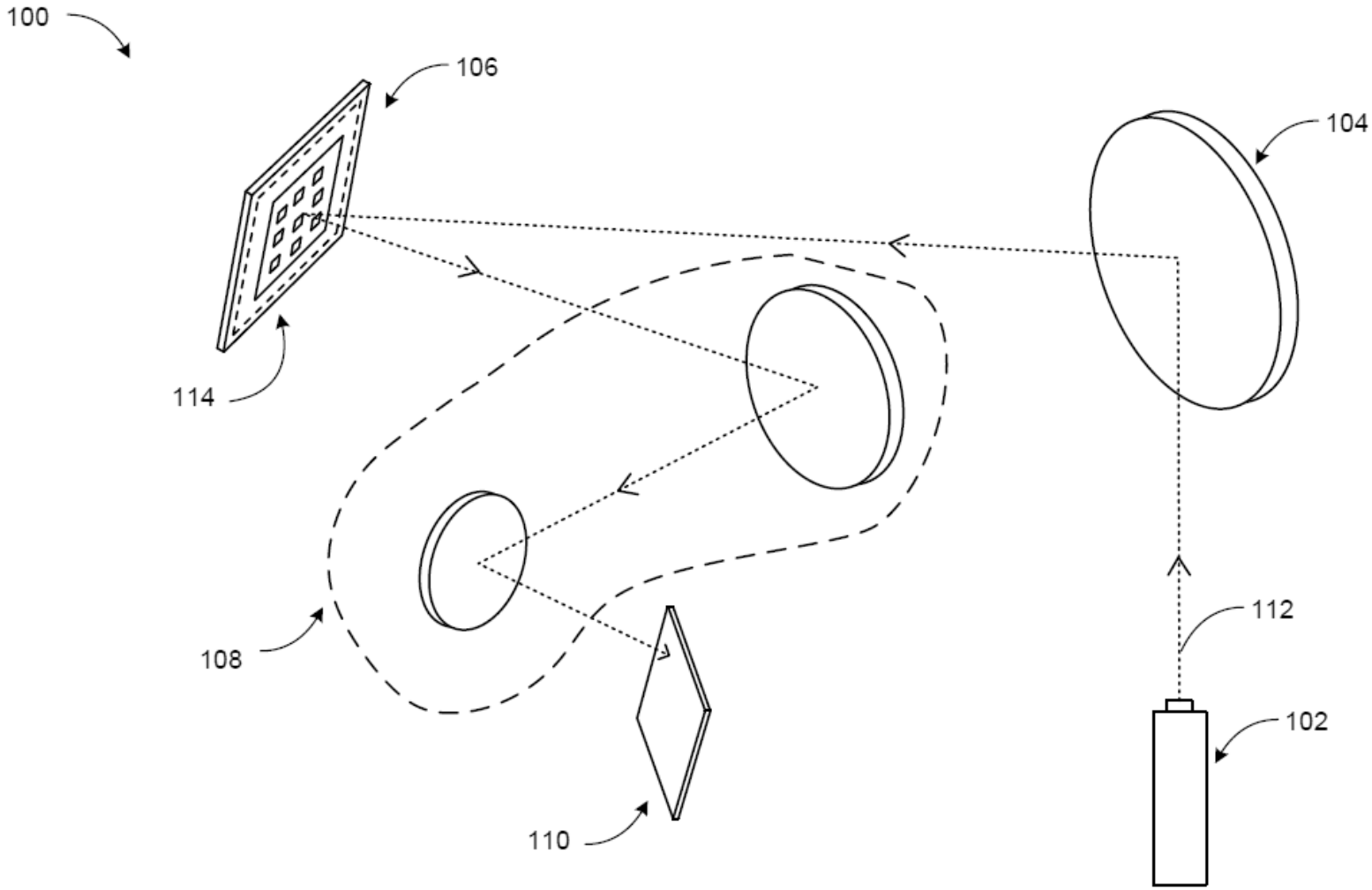

FIG. 2

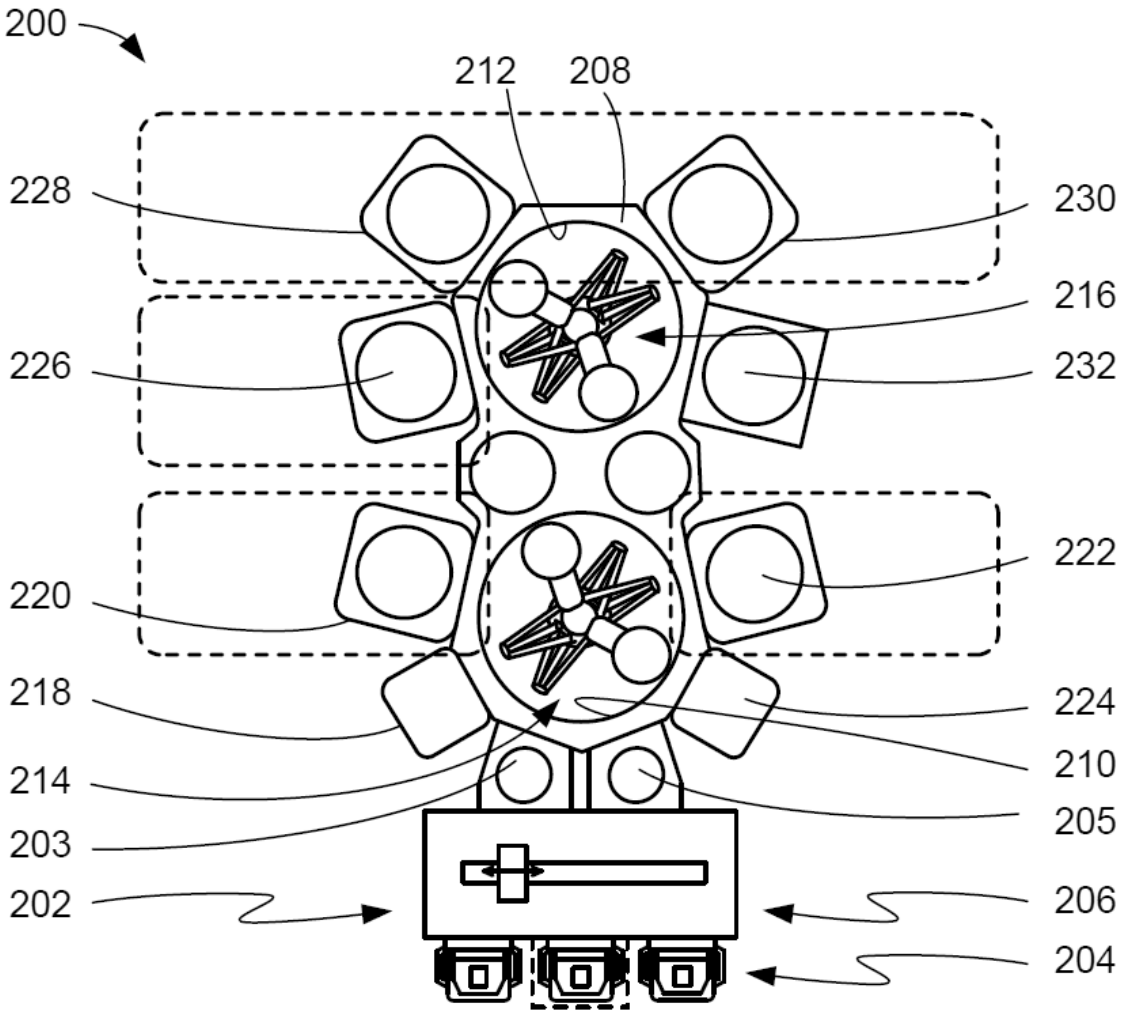
200
212
208
228
230
216
226
232
222
220
218
224
210
214
205
203
206
202
204

FIG. 3

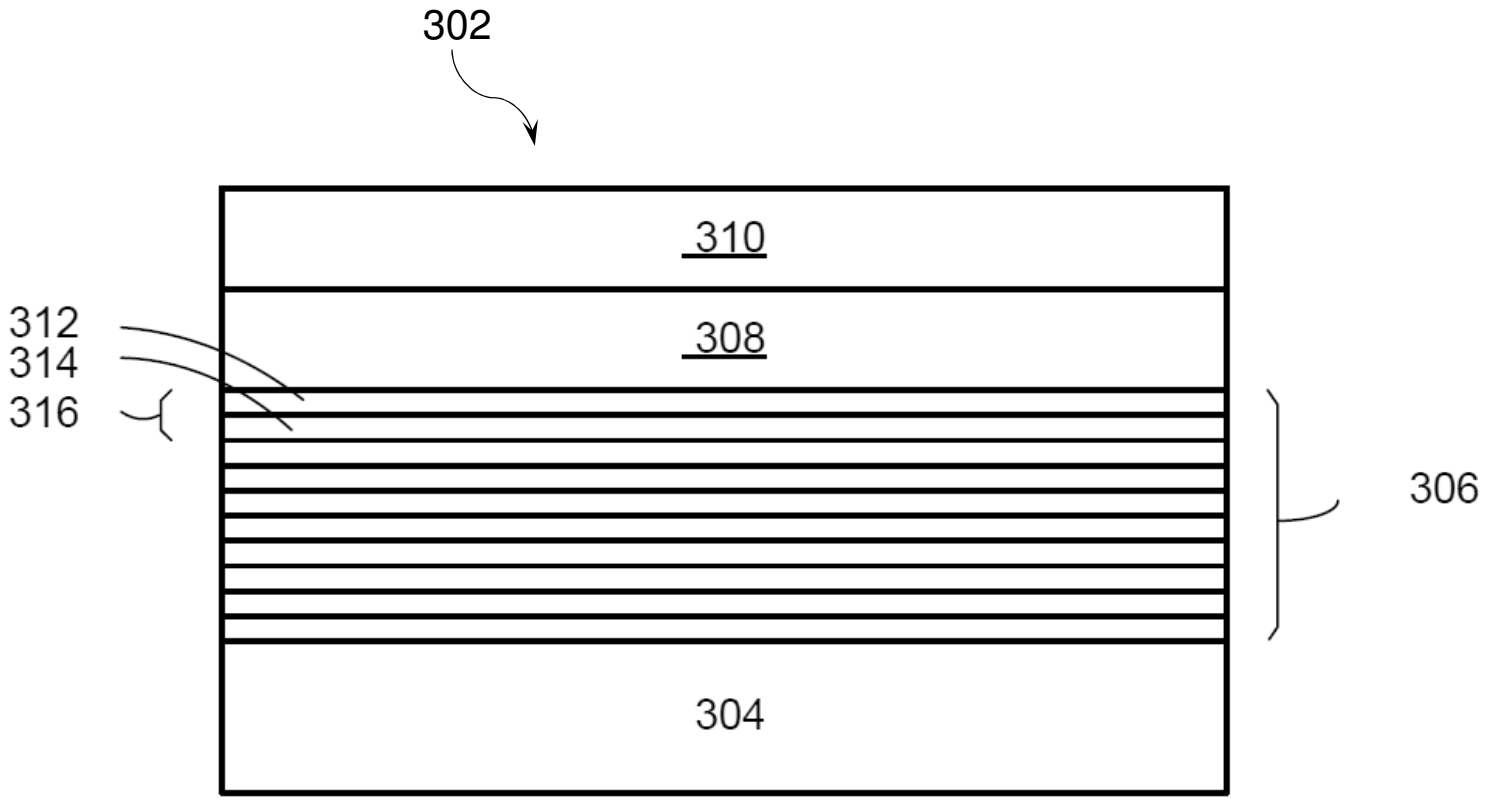

FIG. 4

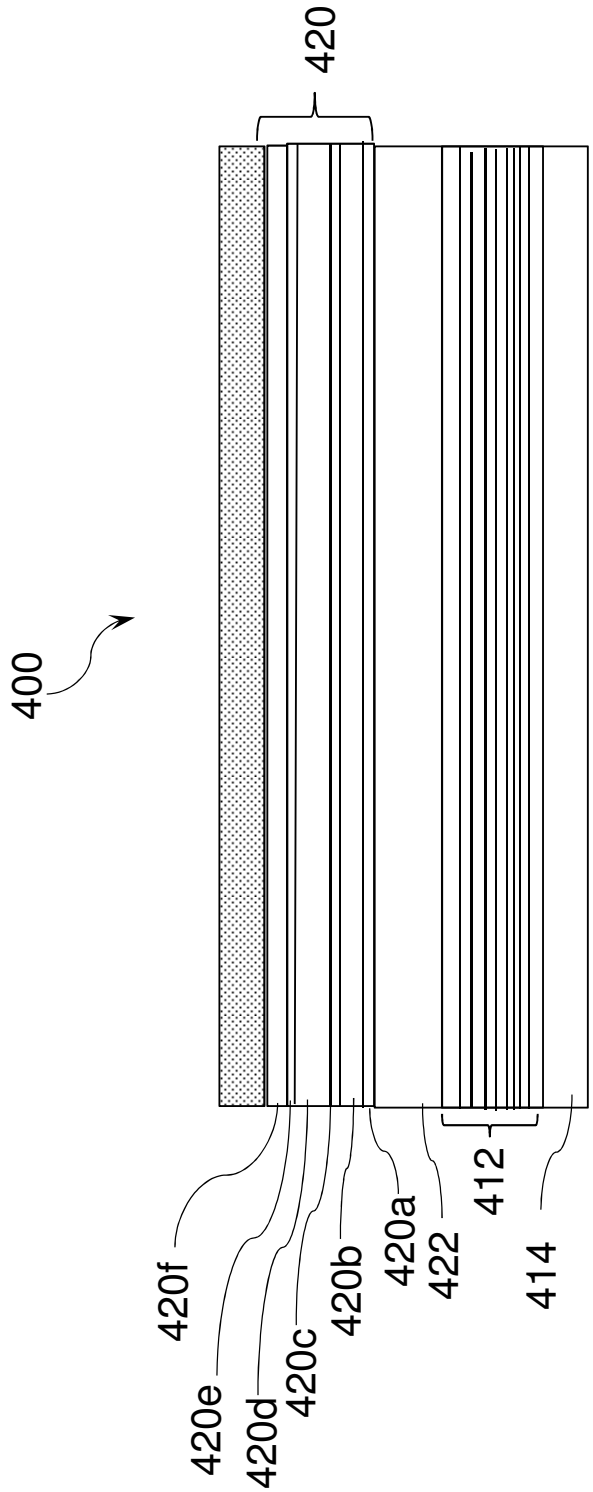

FIG. 5

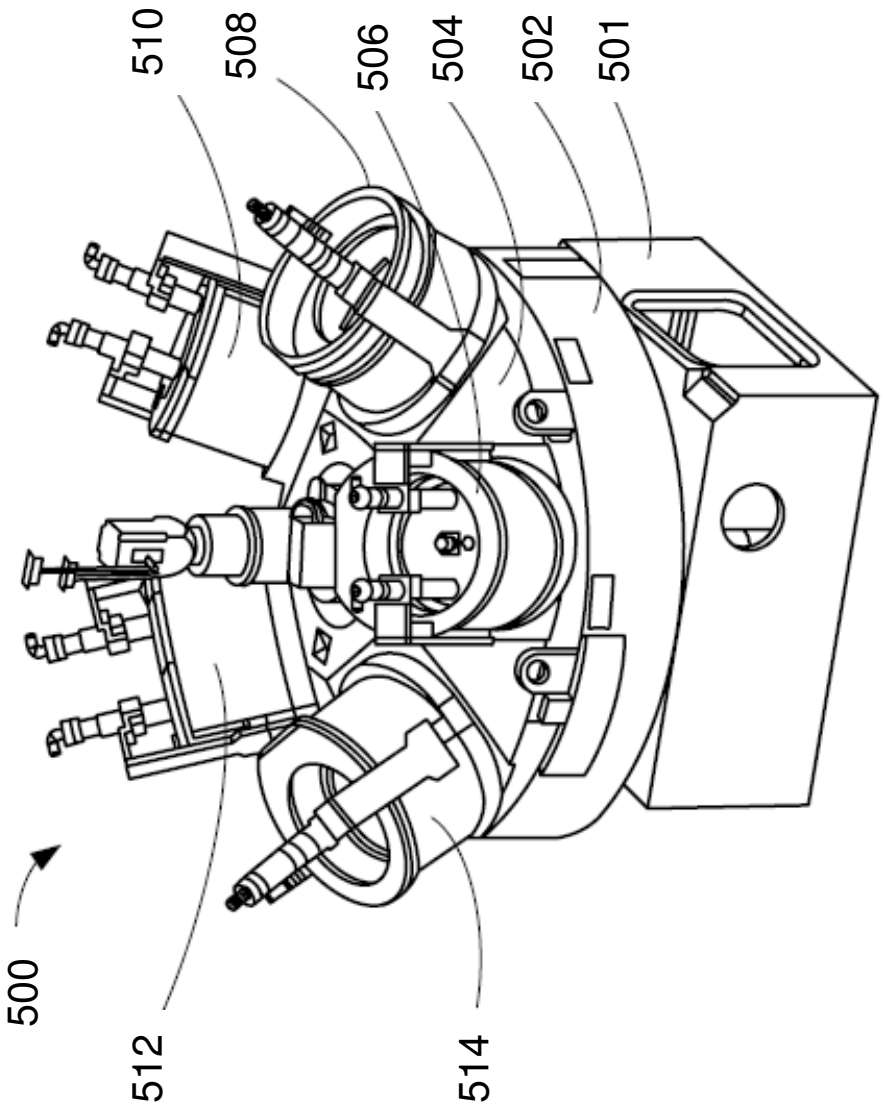

FIG. 6