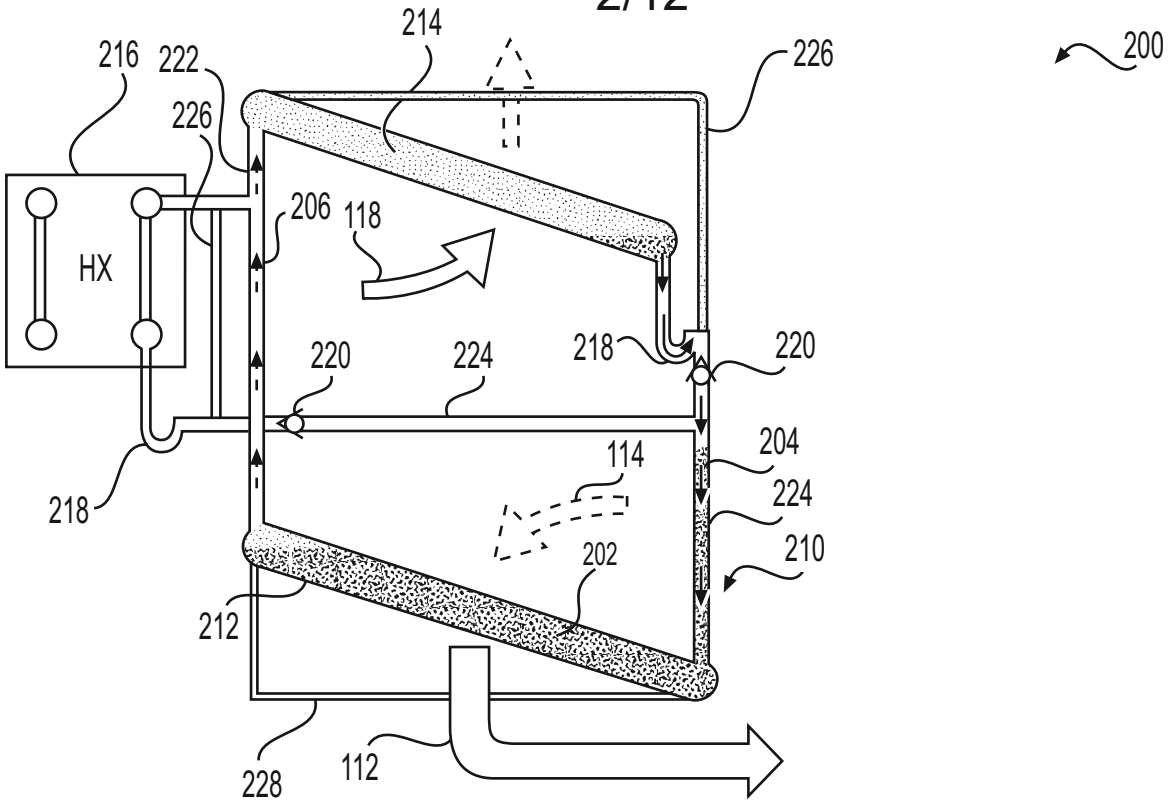
200
214
216
222
226
226
206
118
HX
220
224
218
220
204
114
224
218
210
202
212
228
112

FIG. 3

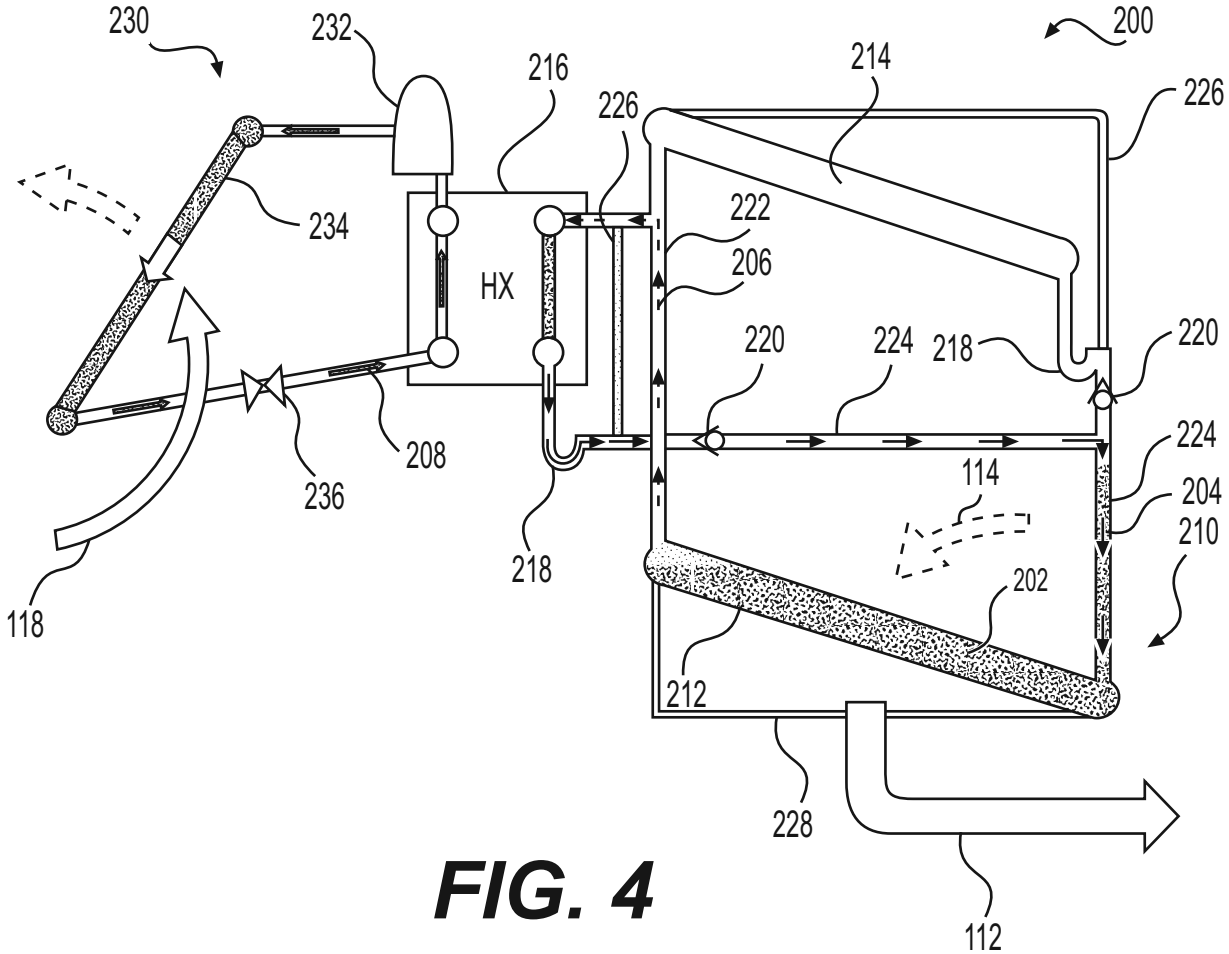
230
232
216
214
200
226
226
234
222
206
HX
220
224
218
220
224
208
236
114
204
210
118
218
202
212
228
112

FIG. 4

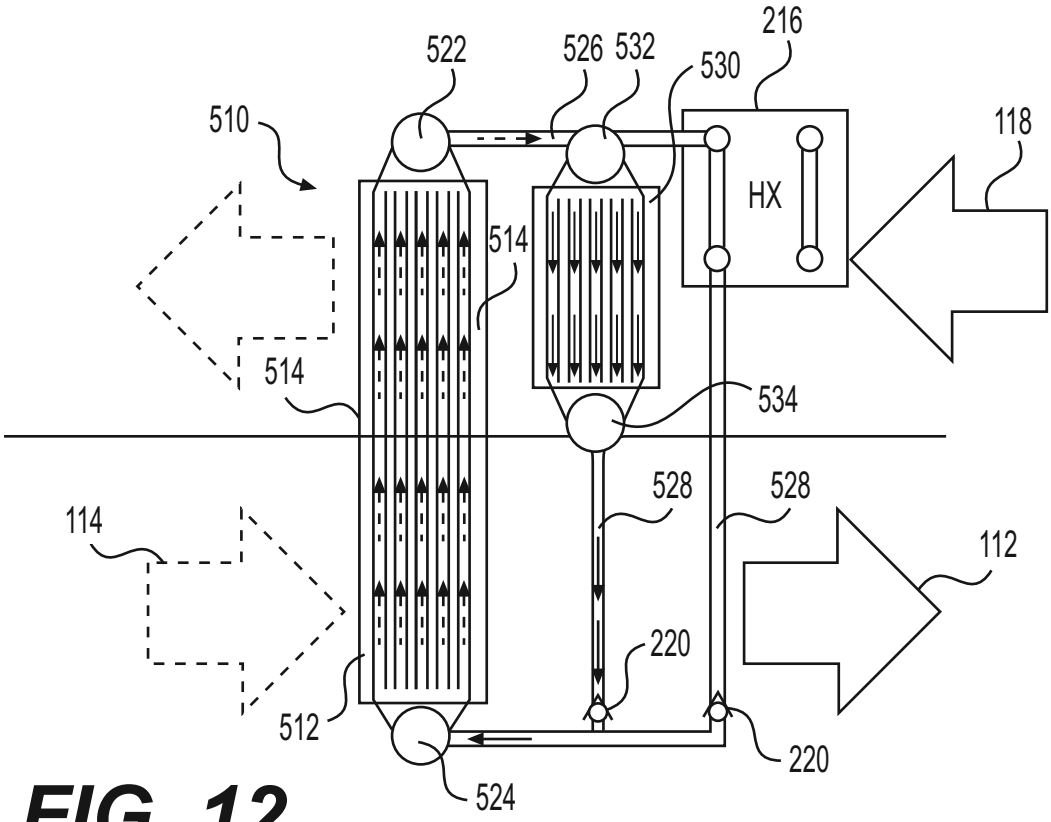
522
526
532
530
216
510
118
HX
514
514
534
528
528
114
112
220
512
220
524

FIG. 12

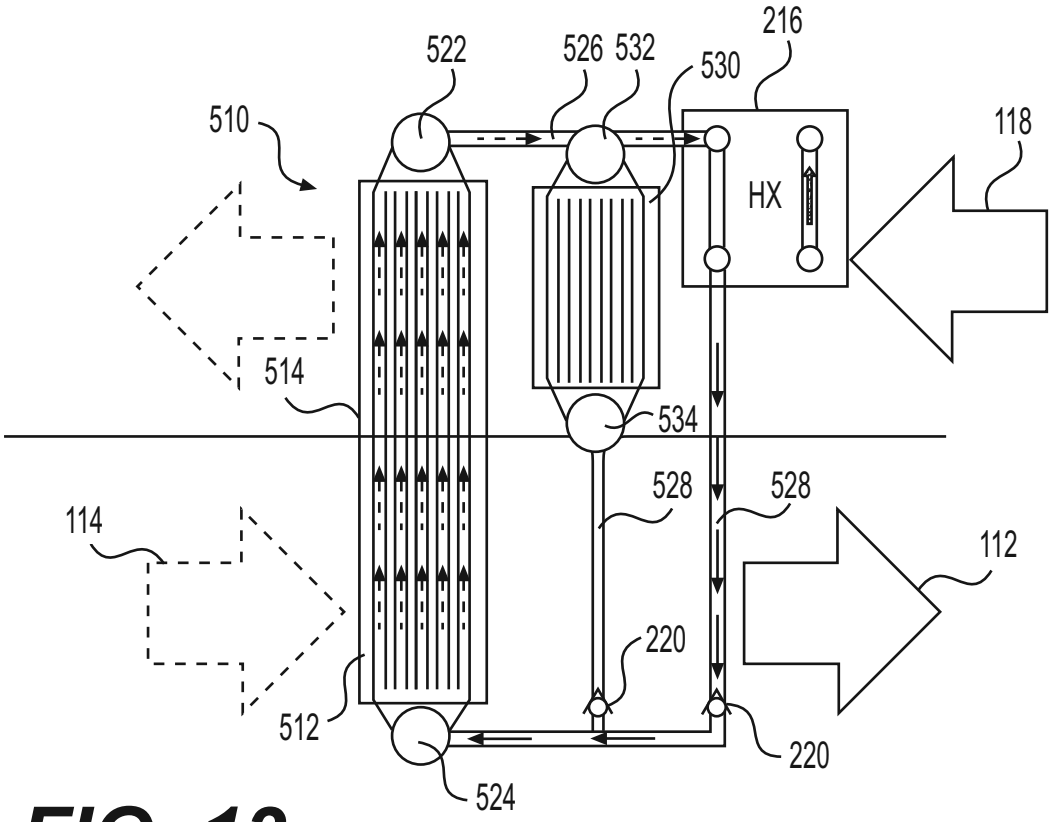
522
526
532
530
216
510
118
HX
514
534
528
528
114
112
220
512
220
524

FIG. 13