FIG. 1

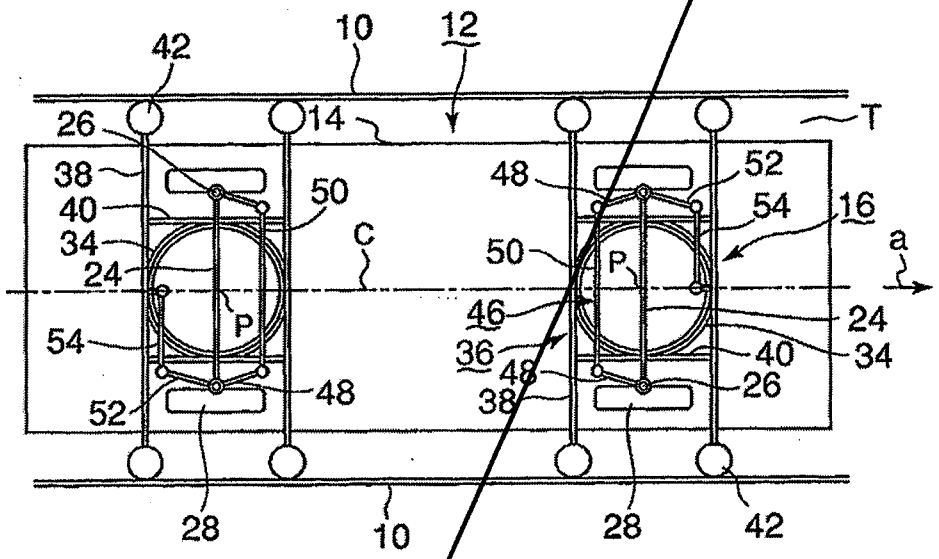
42
10
12
26
14
T
38
48
52
40
50
54
16
34
C
50
a
24
P
P
46
24
54
36
40
34
48
26
52
48
38
28
10
28
42

FIG. 2

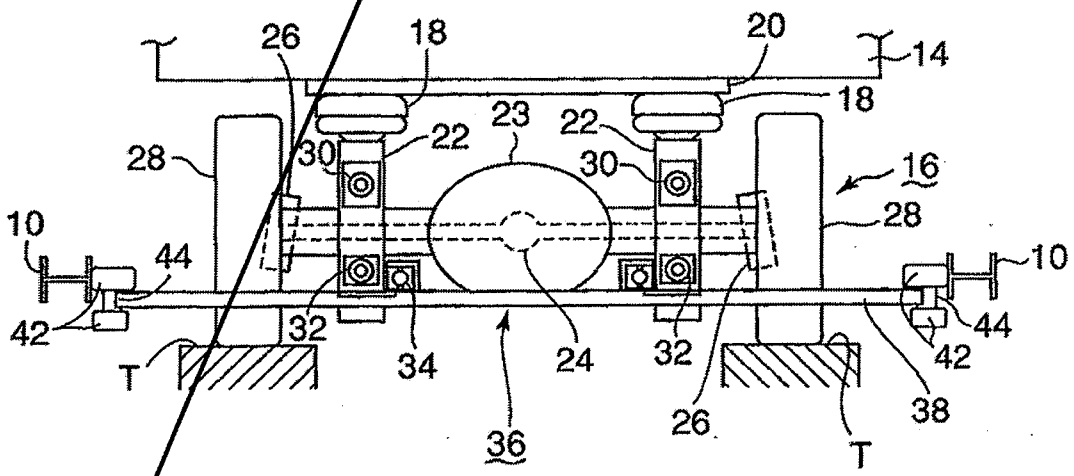
26
18
20
14
T
18
23
22
22
28
30
30
16
28
10
44
10
42
32
34
24
32
44
42
T
T
38
36
26

FIG. 3

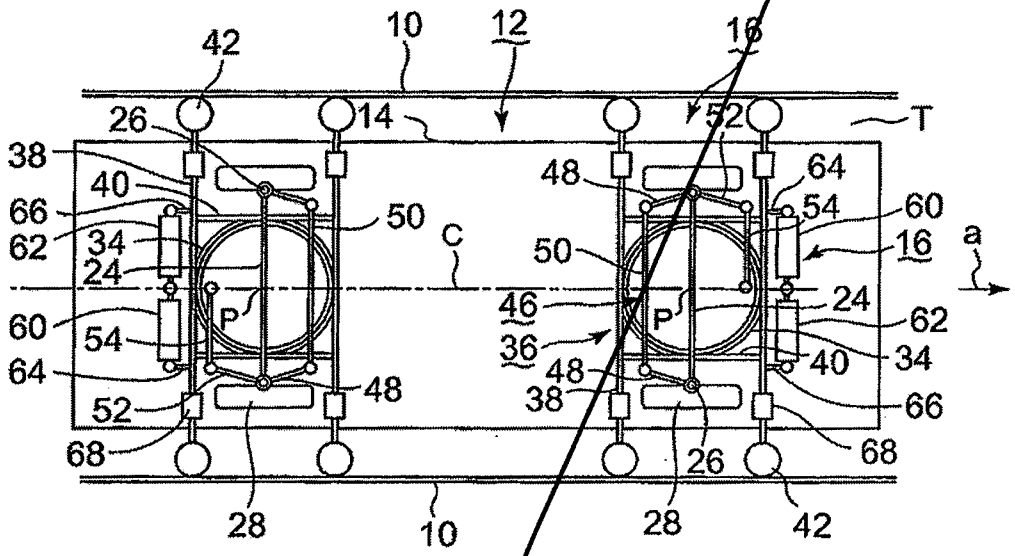
42
10
12
16
26
14
52
T
38
40
48
64
66
50
54
60
62
34
C
50
16
a
24
46
24
60
P
P
62
54
36
40
34
64
48
48
38
66
52
68
26
68
28
10
28
42

FIG. 4

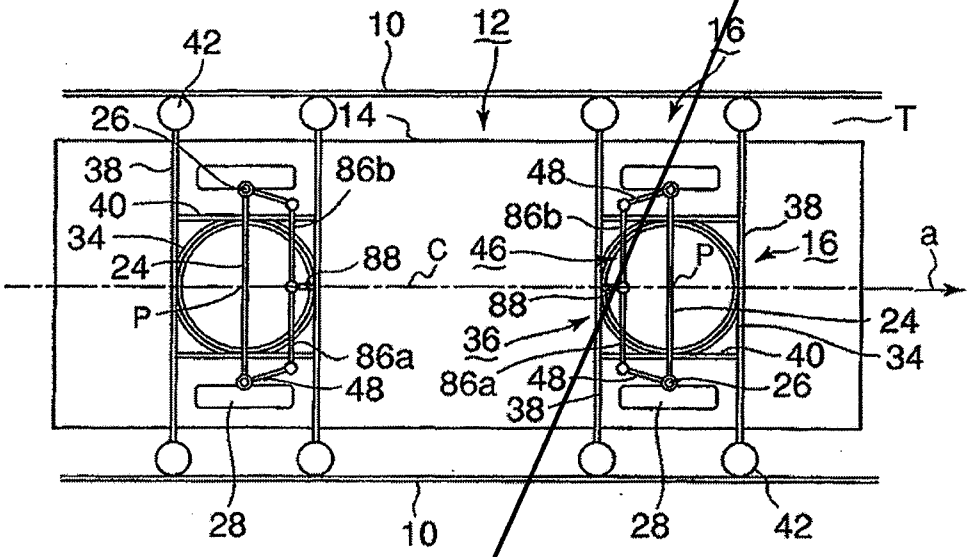
42
10
12
16
26
14
T
38
86b
48
40
86b
38
34
16
24
88
C
46
P
a
P
88
24
36
40
34
86a
48
86a
48
26
38
28
10
28
42

FIG. 5

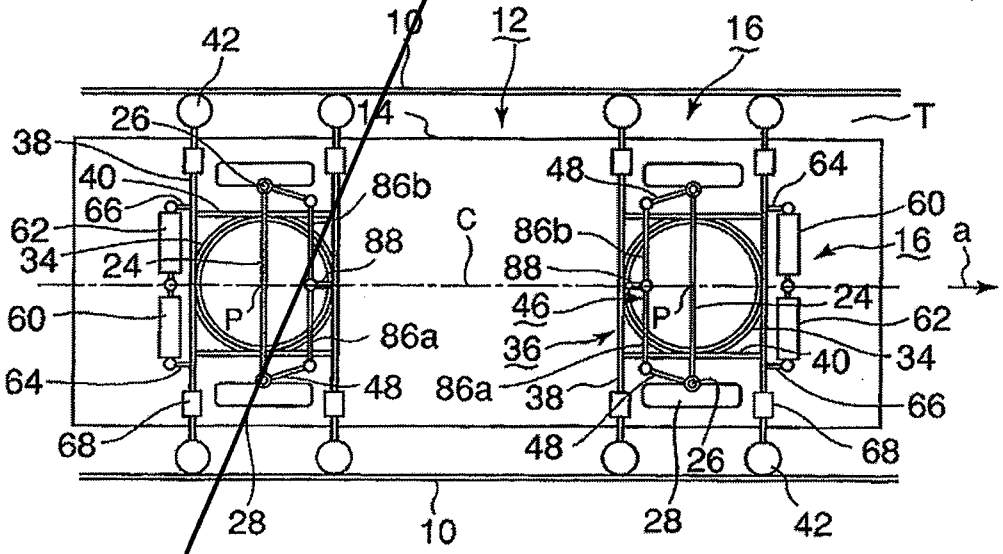
42
10
12
16
26
14
T
38
40
86b
48
64
66
60
62
C
86b
16
a
34
24
88
88
60
P
46
P
24
62
86a
36
40
34
64
48
86a
38
66
68
48
26
68
28
10
28
42

FIG. 6

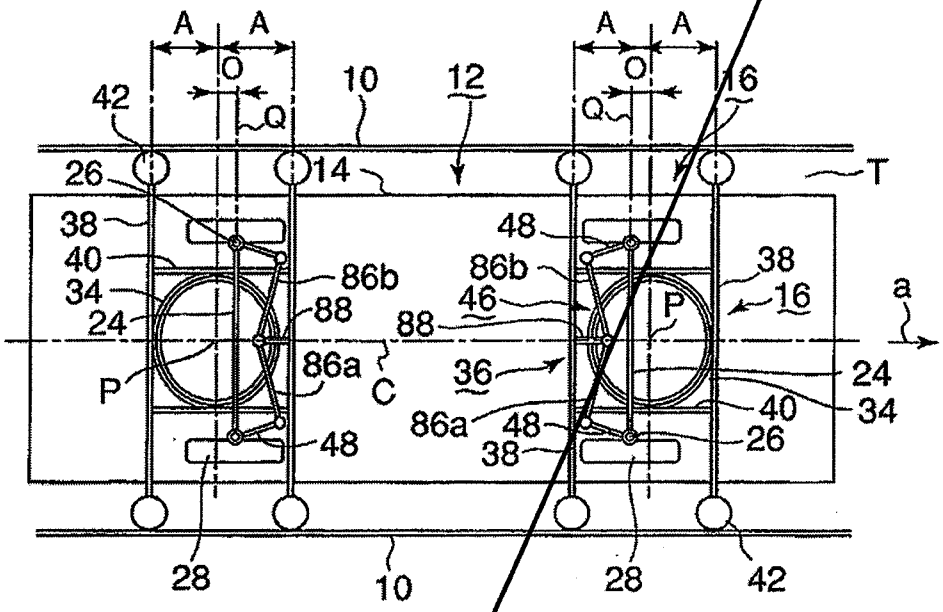

FIG. 7

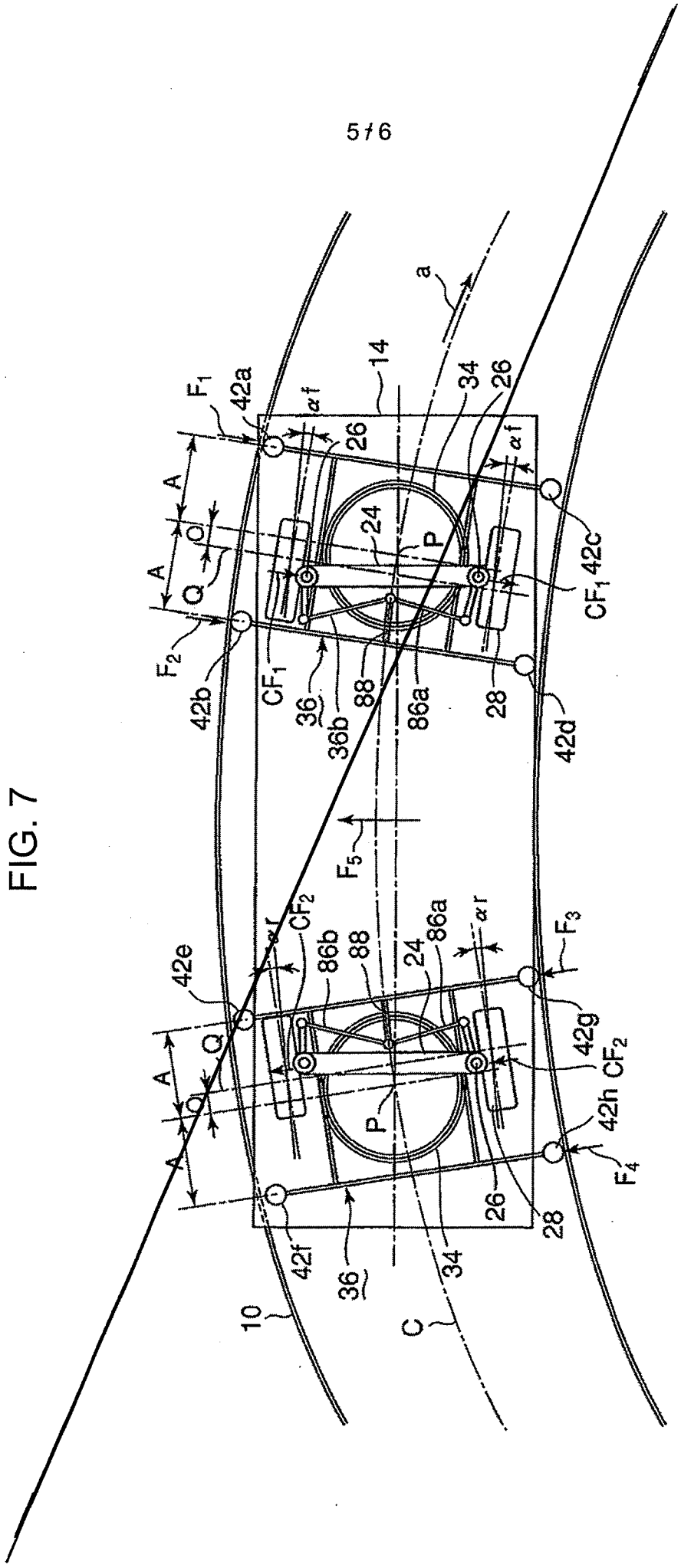
a
14
34
26
$F_1$
42a
αf
A
O
Q
24
P
$CF_1$ 42c
$F_2$
42b
$CF_1$
36
36b
88
86a
28
42d
$F_5$
$CF_2$
αr
86b
86a
$F_3$
42e
42g
$CF_2$
42h
$F_4$
42f
10
C

FIG. 8

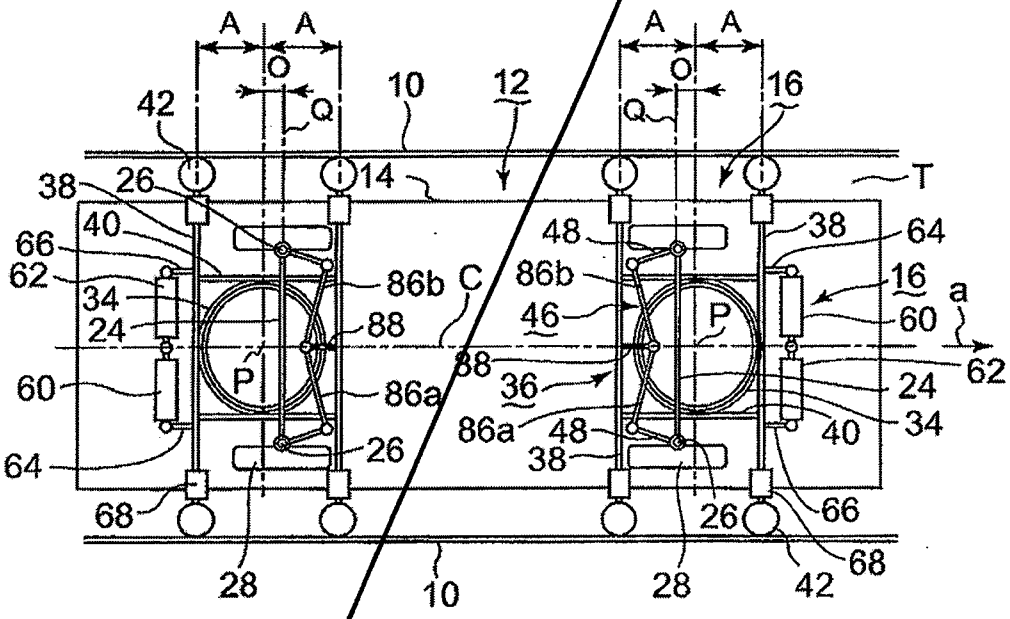
A
A
O
Q
42
10
12
16
14
T
38
26
40
66
62
34
24
60
64
68
28
86b
C
88
P
86a
36
48
46
a

FIG. 1

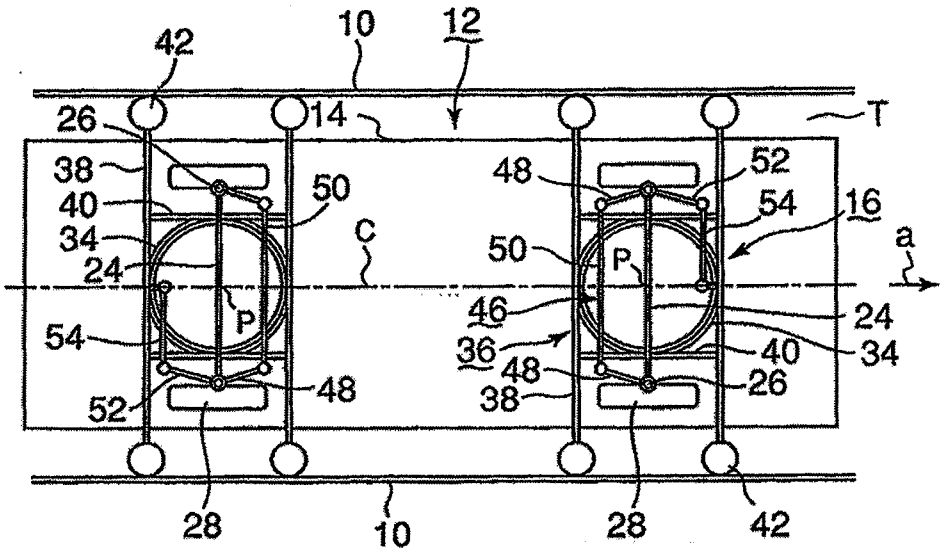
42
10
12
26
14
T
38
48
52
40
50
54
16
34
C
50
P
a
24
P
46
24
54
36
40
34
48
48
52
26
38
28
10
28
42

FIG. 2

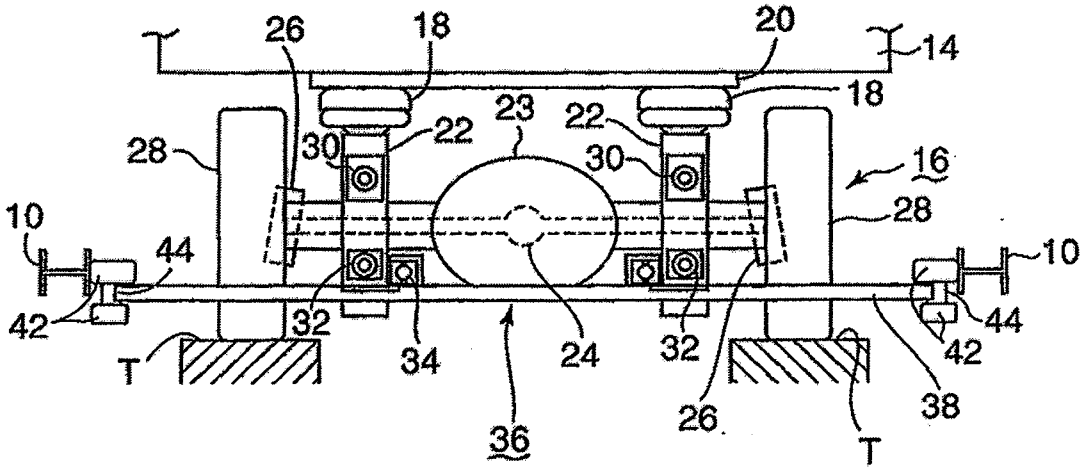
T
26
18
20
14
18
23
22
22
28
30
30
16
28
10
44
10
42
32
34
24
32
44
42
T
36
26
38
T

FIG. 3

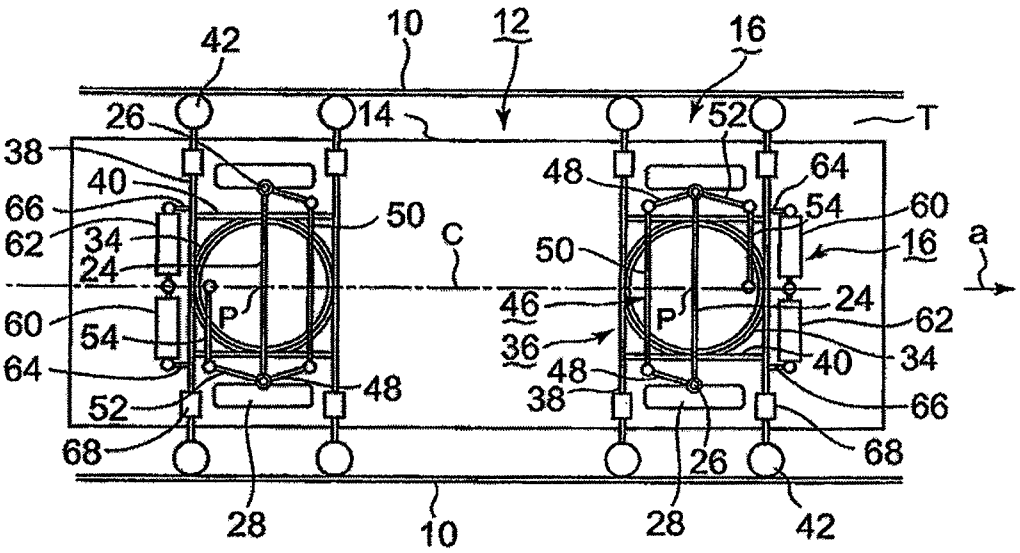
42
10
12
16
26
14
52
T
38
40
48
64
66
50
54
60
62
34
C
50
16
a
24
46
24
60
P
P
62
54
36
40
34
64
48
48
38
66
52
68
26
68
28
10
28
42

FIG. 4

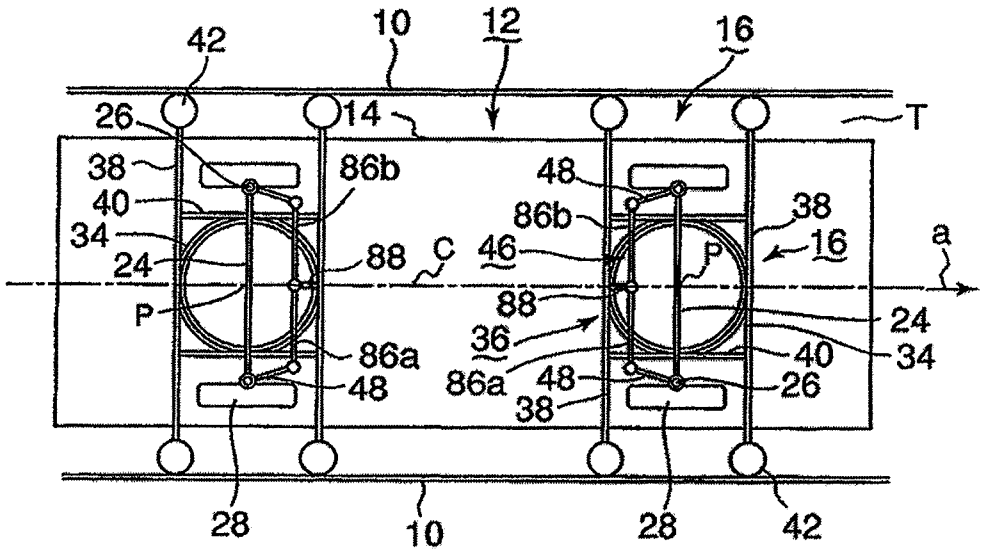
42
10
12
16
26
14
T
38
86b
48
40
86b
38
34
24
88
C
46
16
a
P
P
88
24
36
40
34
86a
48
86a
48
26
38
28
10
28
42

FIG. 5

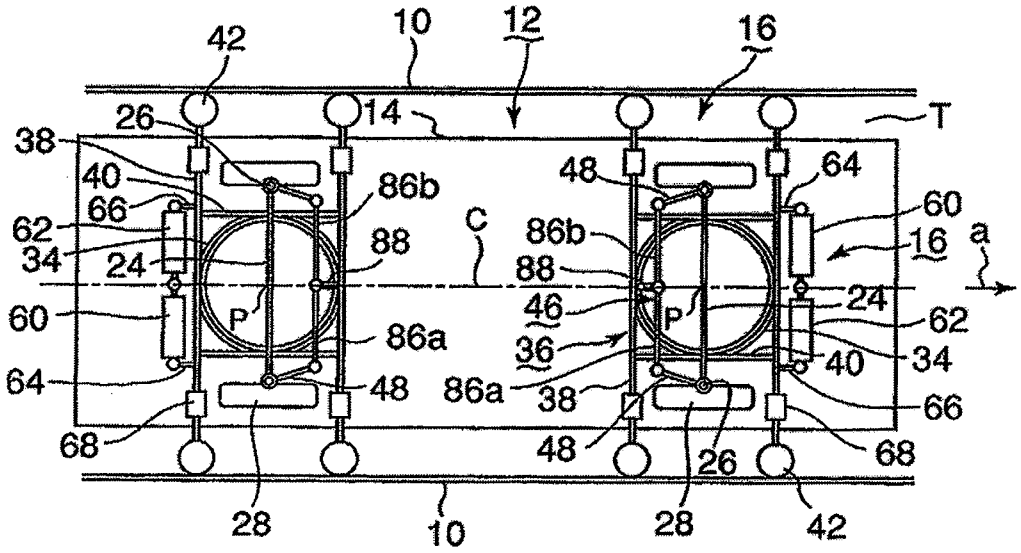
42
10
12
16
26
14
T
38
40
86b
48
64
66
60
62
88
C
86b
16
a
34
24
88
24
60
P
46
P
62
86a
36
40
34
64
48
86a
38
66
68
48
26
68
28
10
28
42

FIG. 6

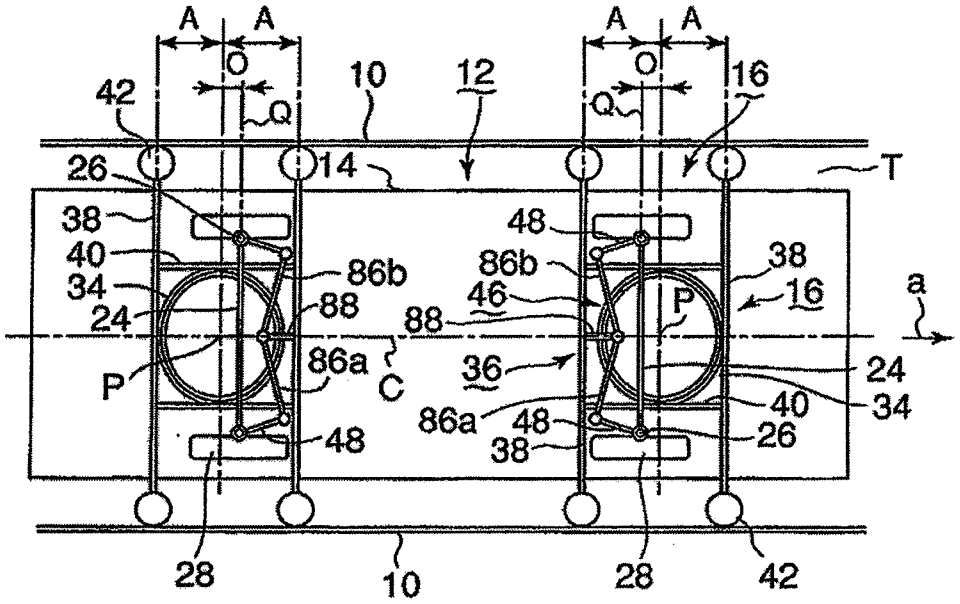
A
A
O
Q
10
12
42
26
14
38
40
34
24
P
86b
88
86a
C
48
28
10
A
A
O
Q
16
T
48
86b
46
88
P
36
86a
48
38
38
16
a
24
40
34
26
28
42

FIG. 7

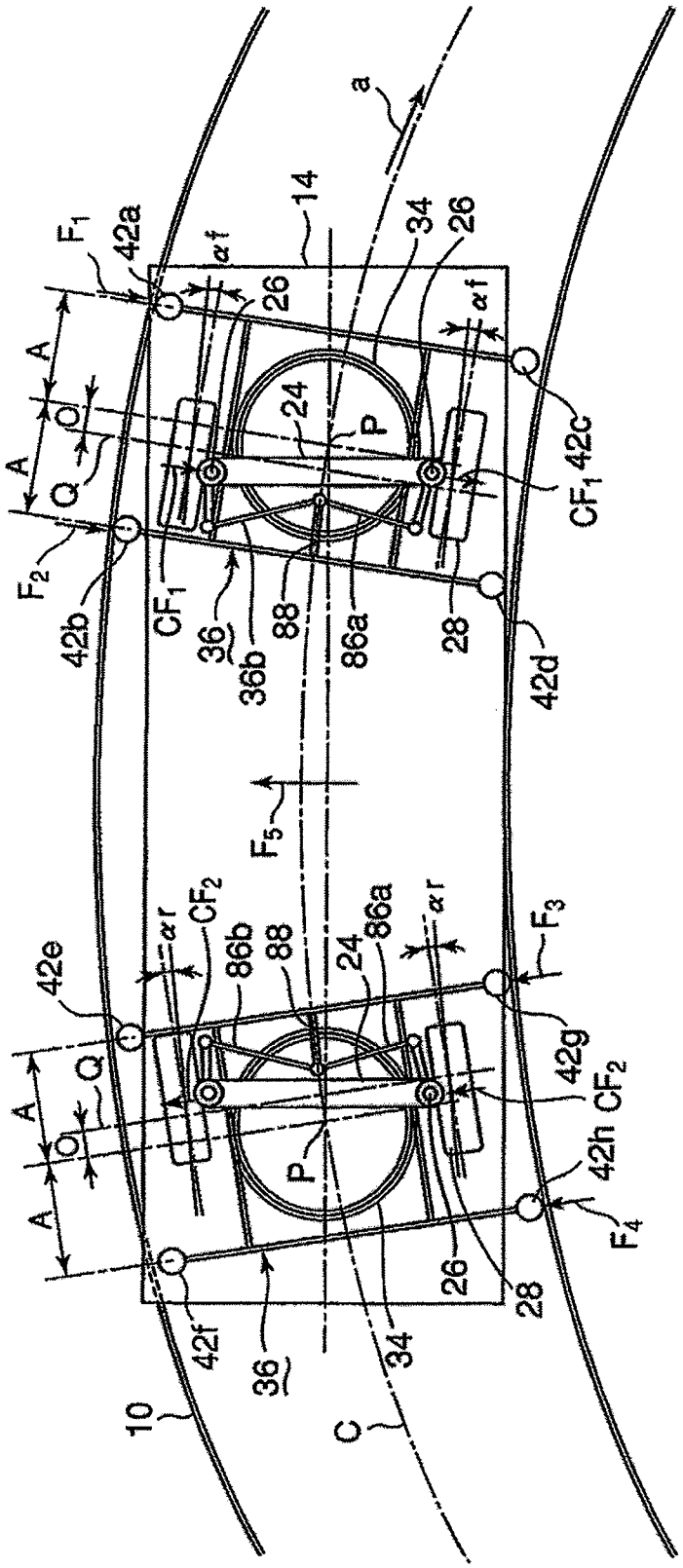
a
14
34
26
$F_1$
42a
αf
26
αf
A
O
A
Q
24
P
$CF_1$ 42c
$F_2$
42b
$CF_1$
36
36b
88
86a
28
42d
$F_5$
42e
αr
$CF_2$
86b
88
24
86a
αr
$F_3$
42g
A
Q
O
A
P
$CF_2$
42h
$F_4$
26
28
42f
36
34
10
C

FIG. 8

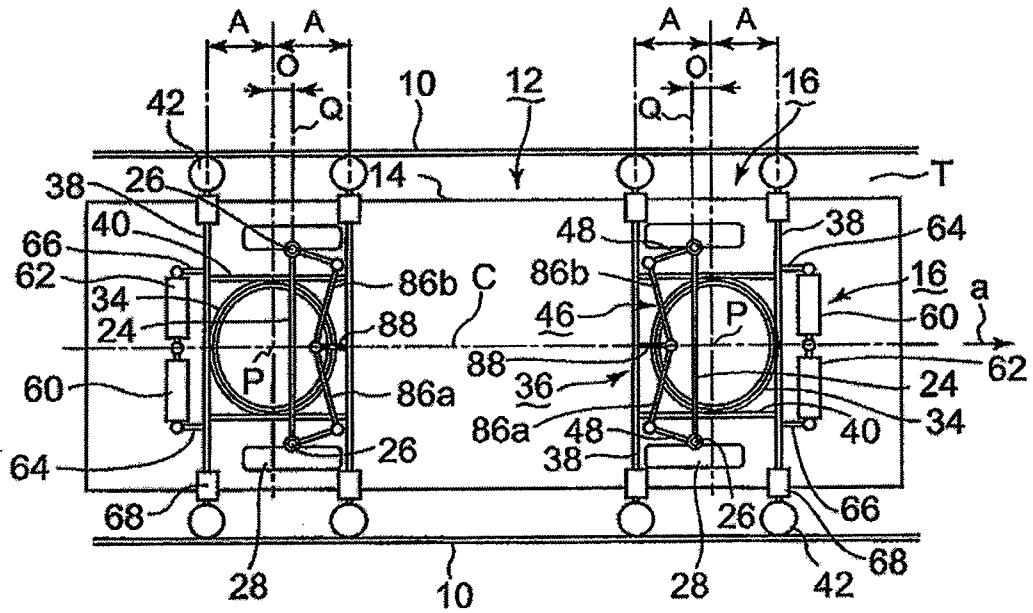
A
A
O
Q
10
12
16
42
14
T
38
26
40
66
62
34
24
60
64
68
28
86b
C
88
86a
P
46
48
36
a