(12) 特許協力条約に基づいて公開された国際出願

(19) 世界知的所有権機関
国際事務局

(43) 国際公開日
2025年9月25日(25.09.2025)

WIPO | PCT

(10) 国際公開番号
WO 2025/196877 A1

(51) 国際特許分類:
B64F 1/305 (2006.01)

(21) 国際出願番号： PCT/JP2024/010502

(22) 国際出願日： 2024年3月18日(18.03.2024)

(25) 国際出願の言語： 日本語

(26) 国際公開の言語： 日本語

(71) 出願人: 新明和工業株式会社 (**SHINMAYWA INDUSTRIES,LTD.**) [JP/JP]; 〒6658550 兵庫県宝塚市新明和町１番１号 (JP).

(72) 発明者: 中田 直理 (**NAKATA, Naonori**). 廣畑 創 (**HIROHATA, So**). 御手洗 章 (**MITARAI, Akira**). 川畑 正一 (**KAWABATA, Shoichi**). 寒川 恵介(**SOKAWA, Keisuke**).

(74) 代理人: 弁理士法人有古特許事務所 (**ARCO PATENT & TRADEMARK ATTORNEYS**); 〒6510088 兵庫県神戸市中央区小野柄通７丁目１番１号 日本生命三宮駅前ビル５階 (JP).

(81) 指定国(表示のない限り、全ての種類の国内保護が可能): AE, AG, AL, AM, AO, AT, AU, AZ, BA, BB, BG, BH, BN, BR, BW, BY, BZ, CA, CH, CL, CN, CO, CR, CU, CV, CZ, DE, DJ, DK, DM, DO, DZ, EC, EE, EG, ES, FI, GB, GD, GE, GH, GM, GT, HN, HR, HU, ID, IL, IN, IQ, IR, IS, IT, JM, JO, JP, KE, KG, KH, KN, KP, KR, KW, KZ, LA, LC, LK, LR, LS, LU,

WO 2025/196877 A1

(54) **Title:** TRAVELER BOARDING BRIDGE

(54) 発明の名称： 旅客搭乗橋

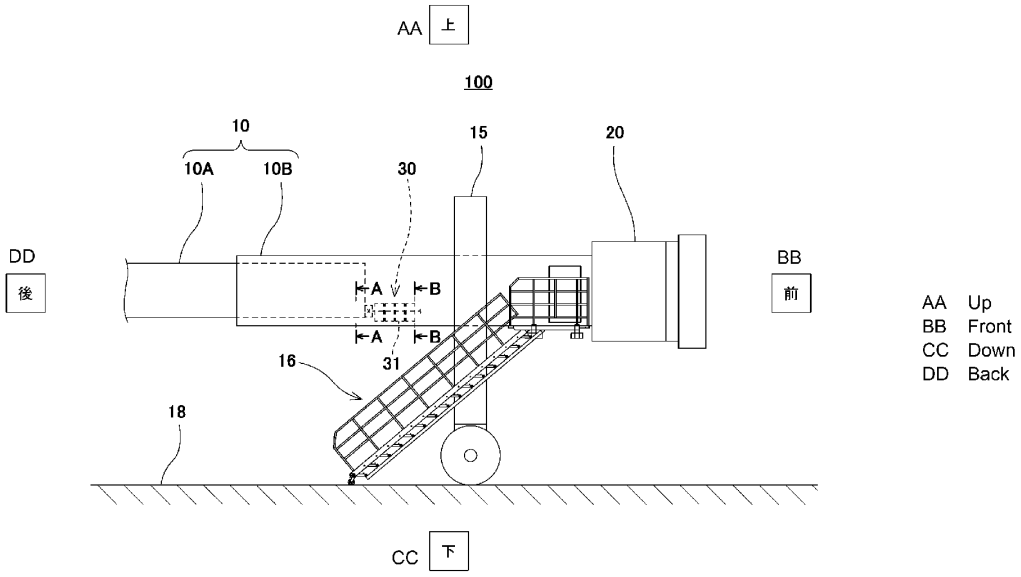

(57) **Abstract:** This traveler boarding bridge is provided with a tunnel portion in which a plurality of tunnels are fitted together in a nested manner, and which is capable of expanding and contracting in a front-back direction. The traveler boarding bridge comprises a floor member that constitutes a walkway of an outer tunnel among neighboring tunnels, and a partitioning member that is connected to an inner tunnel among the neighboring tunnels. The partitioning member forms a partition between tunnel space in which passengers pass over the floor member, and an end region of the outer tunnel which extends in the front-back direction along an end of the floor member, and the partitioning member moves following

［続葉有］

LY, MA, MD, MG, MK, MN, MU, MW, MX, MY, MZ, NA, NG, NI, NO, NZ, OM, PA, PE, PG, PH, PL, PT, QA, RO, RS, RU, RW, SA, SC, SD, SE, SG, SK, SL, ST, SV, SY, TH, TJ, TM, TN, TR, TT, TZ, UA, UG, US, UZ, VC, VN, WS, ZA, ZM, ZW.

(84) 指定国(表示のない限り、全ての種類の広域保護が可能):ARIPO (BW, CV, GH, GM, KE, LR, LS, MW, MZ, NA, RW, SC, SD, SL, ST, SZ, TZ, UG, ZM, ZW), ユーラシア (AM, AZ, BY, KG, KZ, RU, TJ, TM), ヨーロッパ (AL, AT, BE, BG, CH, CY, CZ, DE, DK, EE, ES, FI, FR, GB, GR, HR, HU, IE, IS, IT, LT, LU, LV, MC, ME, MK, MT, NL, NO, PL, PT, RO, RS, SE, SI, SK, SM, TR), OAPI (BF, BJ, CF, CG, CI, CM, GA, GN, GQ, GW, KM, ML, MR, NE, SN, TD, TG).

添付公開書類:

一　国際調査報告(条約第21条(3))

the expansion and contraction of the tunnel portion.

(57) 要約:旅客搭乗橋は、複数のトンネルが入れ子式に嵌合されて、前後方向に伸縮可能なトンネル部を備える。旅客搭乗橋は、隣り合うトンネルのうちの外側トンネルの歩行通路を構成する床部材と、隣り合うトンネルのうちの内側トンネルに連結されている仕切部材と、を備え、仕切部材は、乗客が床部材を通行するトンネル空間と床部材の端部に沿って前後方向に延伸する外側トンネルの端部領域とを仕切るとともに、トンネル部の伸縮に追従するように移動する。