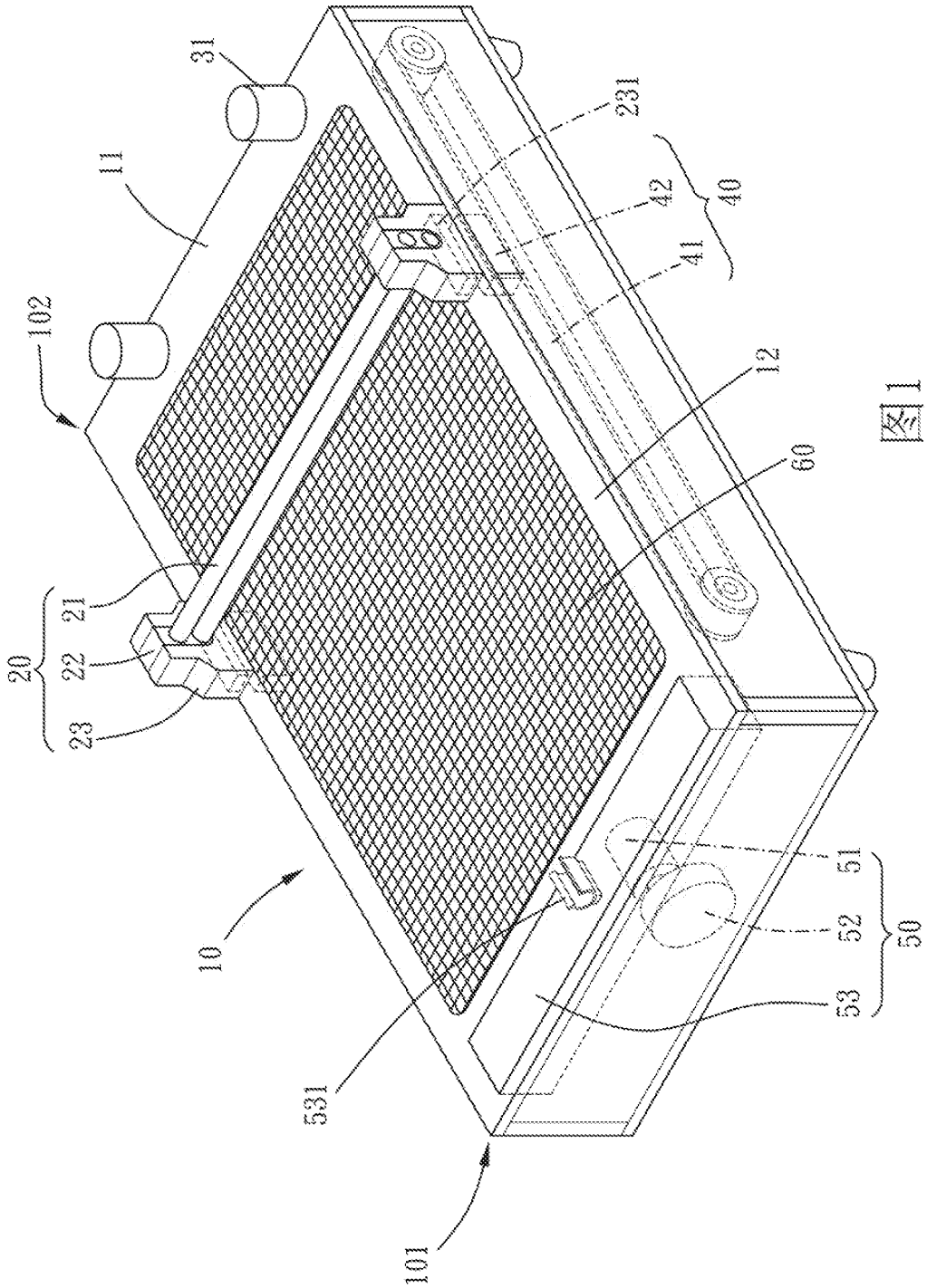

图1

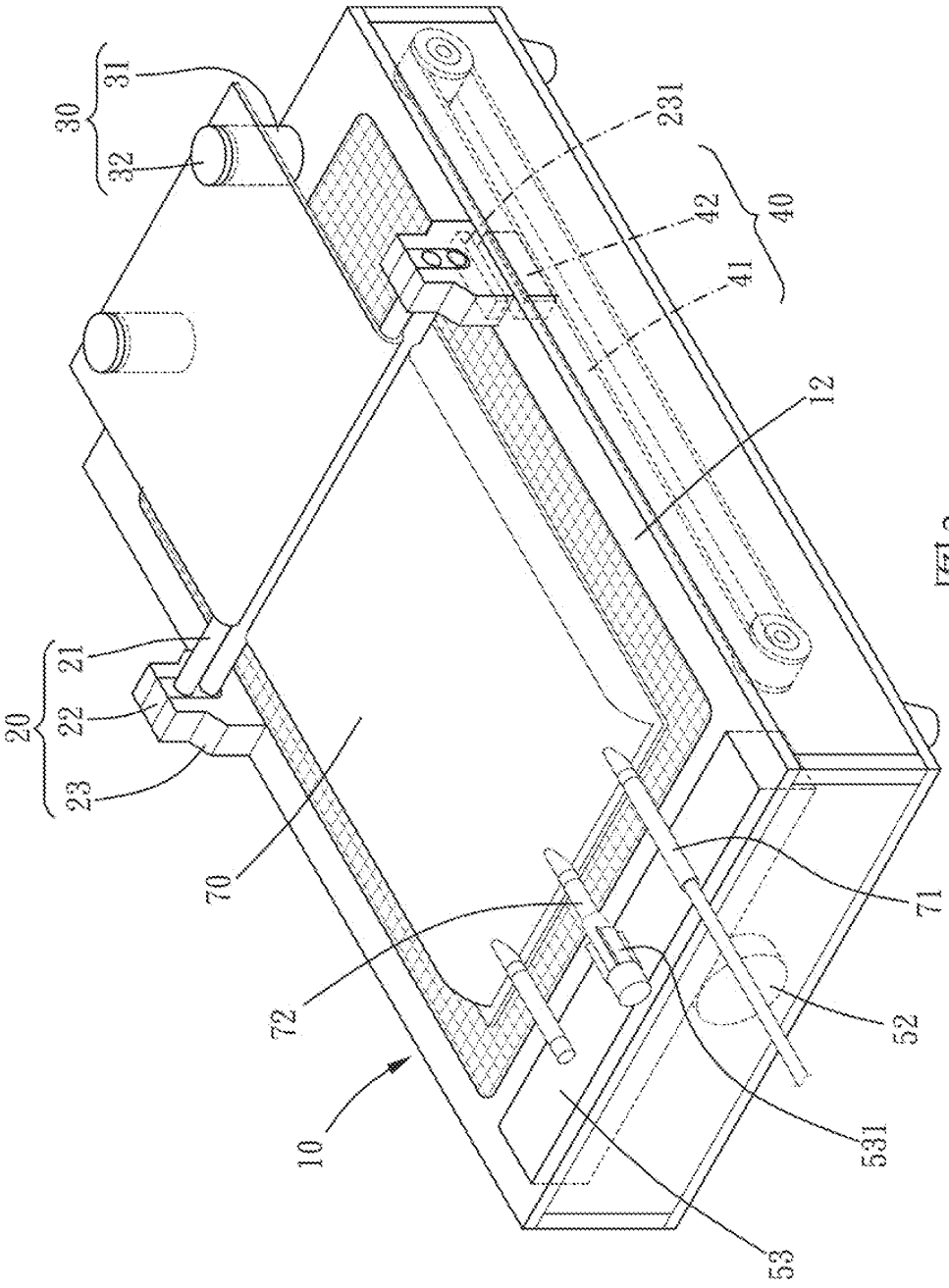

图2

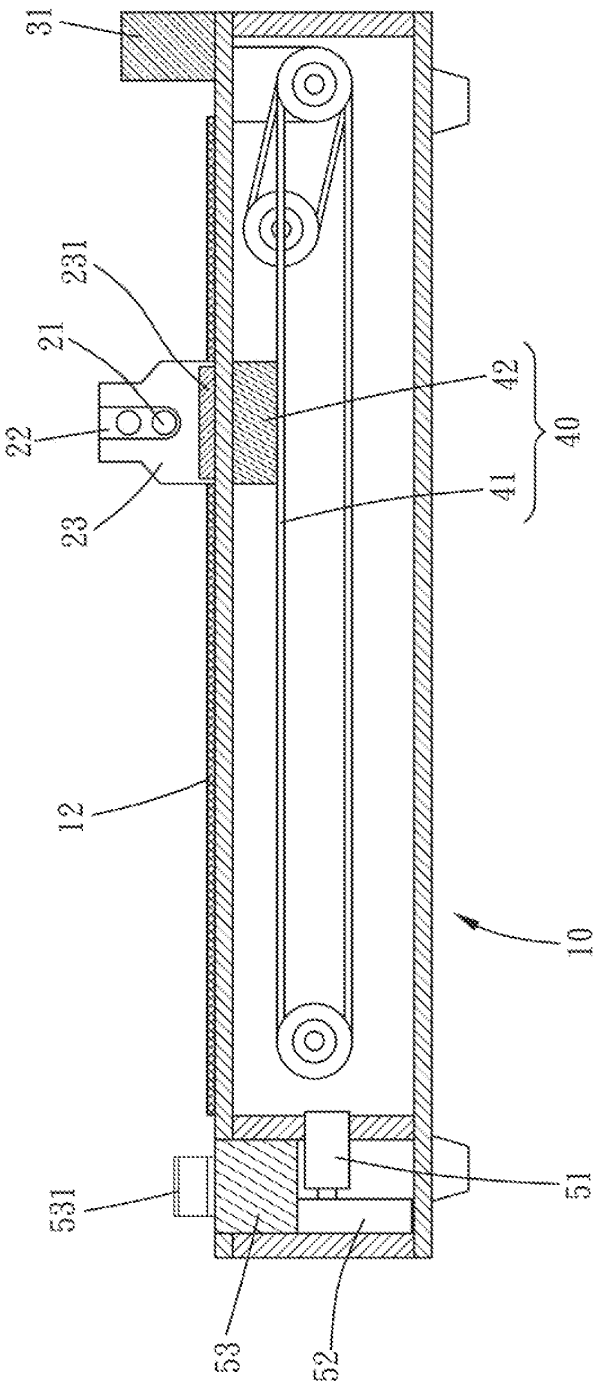

图3

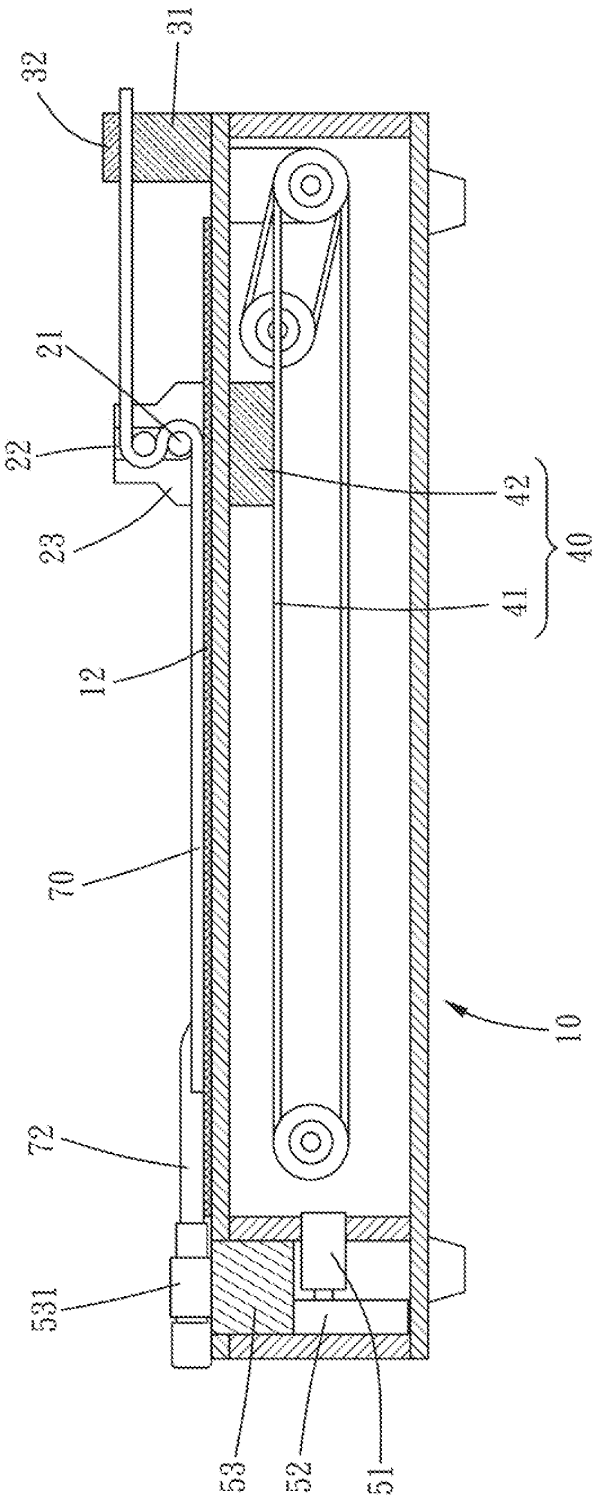

图4

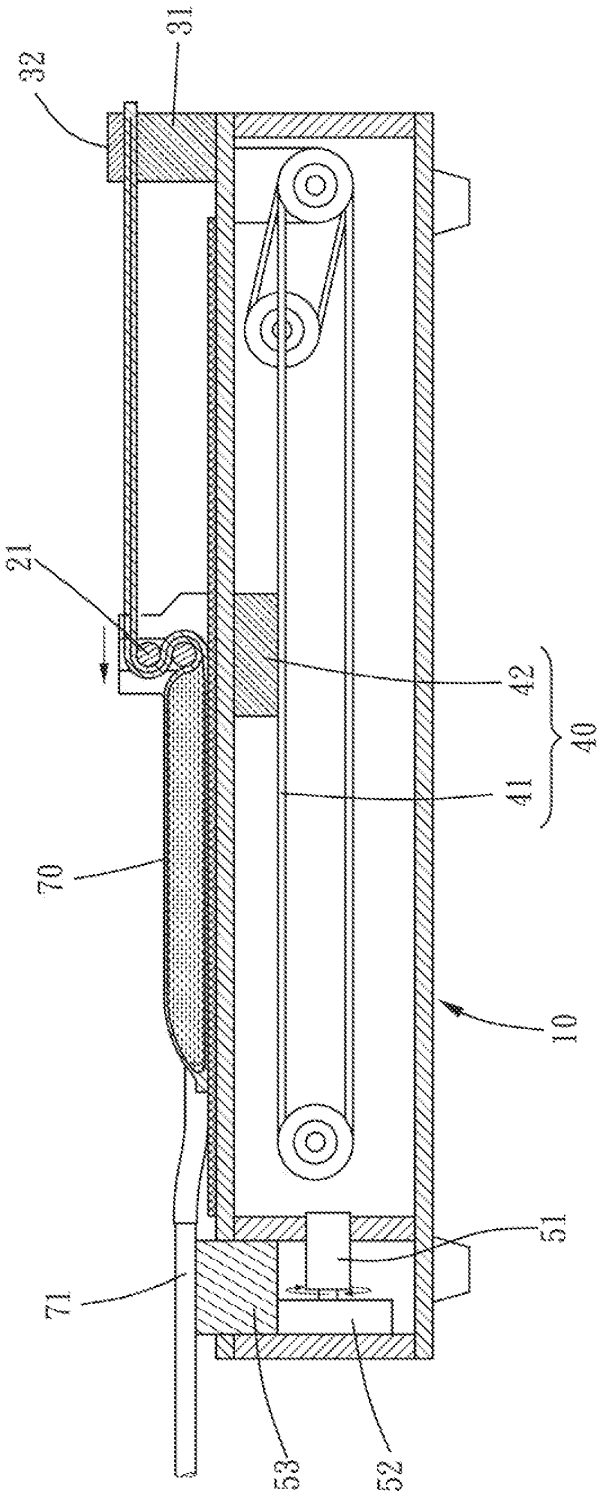

图5

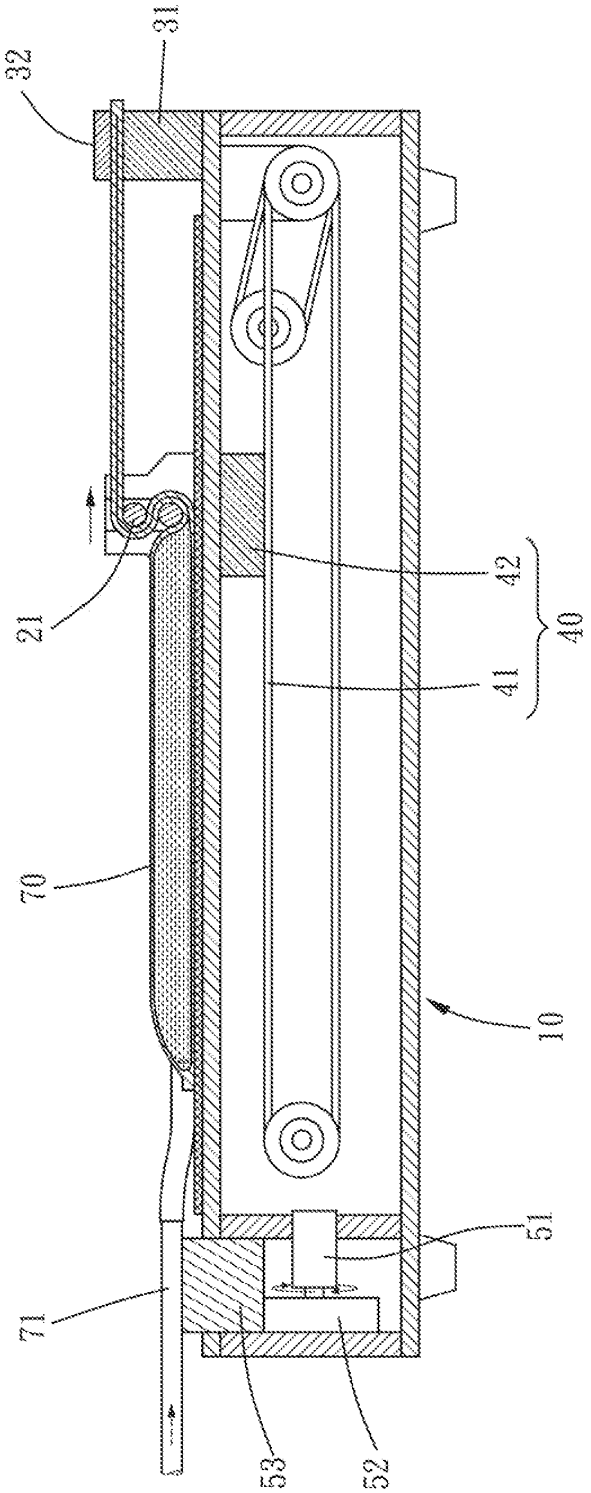

图6

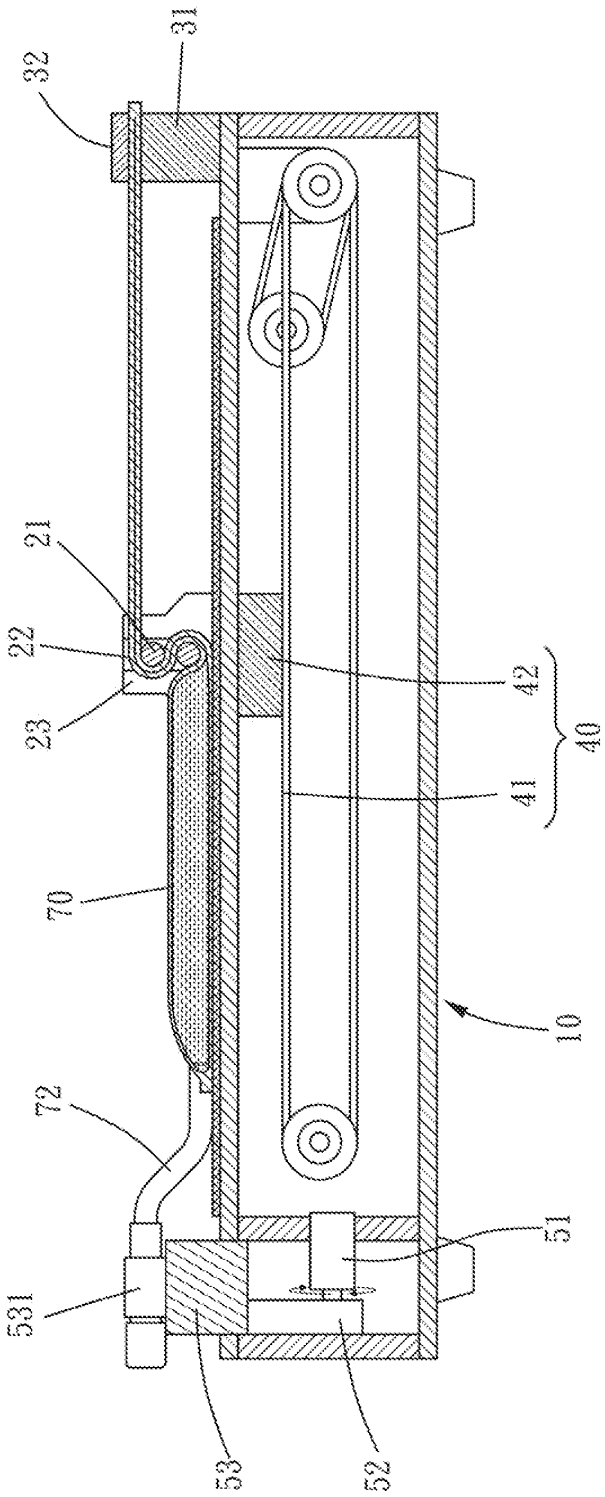

图7

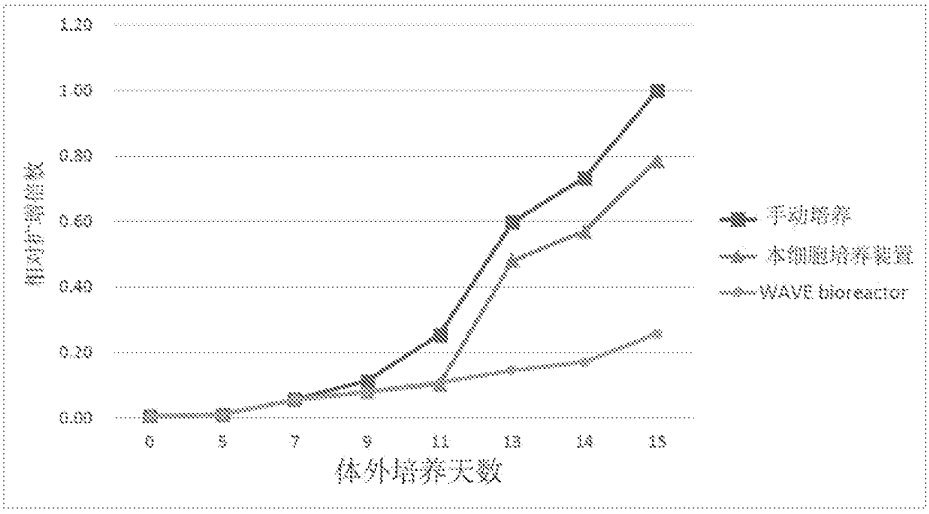
1.20
1.00
0.80
0.60
0.40
0.20
0.00
相对扩增倍数
0
5
7
9
11
13
14
15
体外培养天数
手动培养
本细胞培养装置
WAVE bioreactor

图8