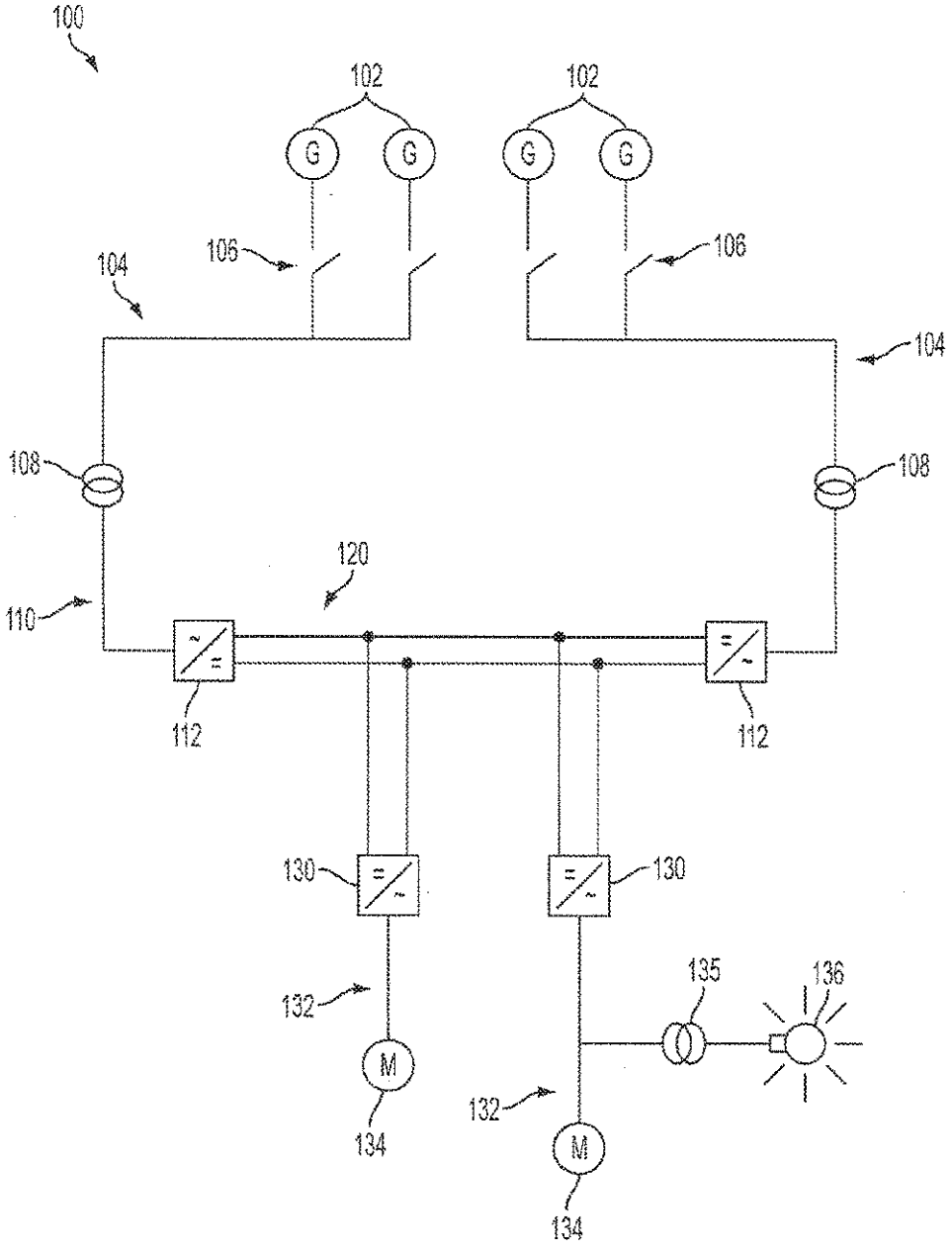
100
102
102
G
G
G
G
106
106
104
104
108
108
120
110
112
112
130
130
132
132
135
136
M
M
134
134

FIG. 1

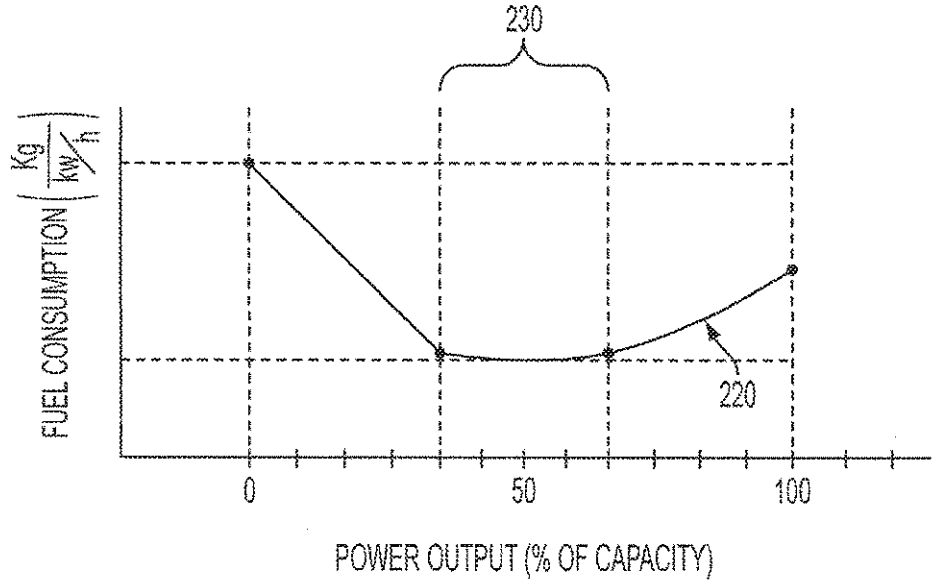
230
FUEL CONSUMPTION (Kg/kw/h)
220
0
50
100
POWER OUTPUT (% OF CAPACITY)

FIG. 2

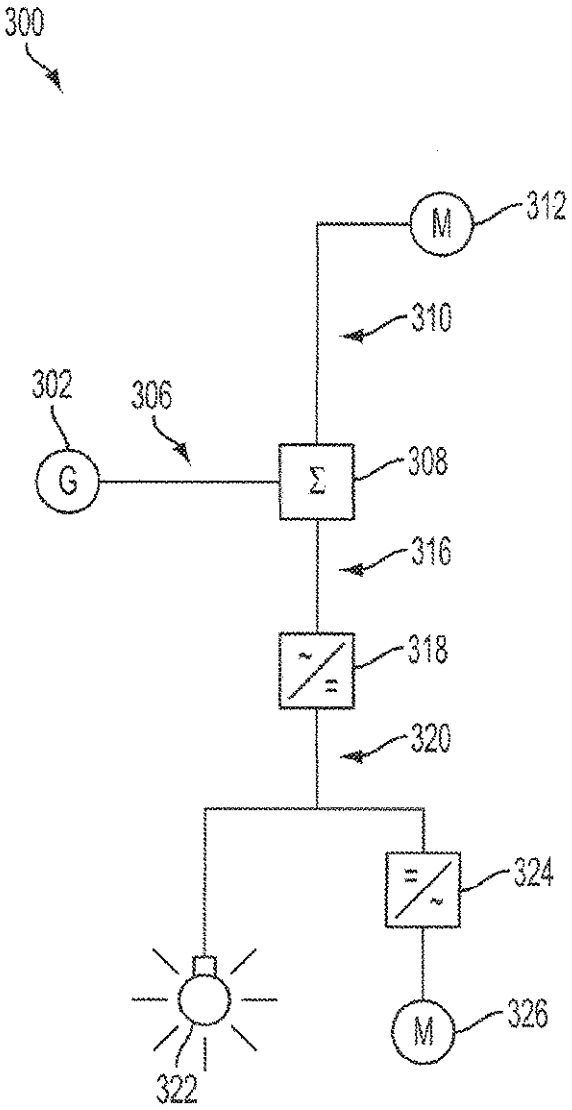

FIG. 3

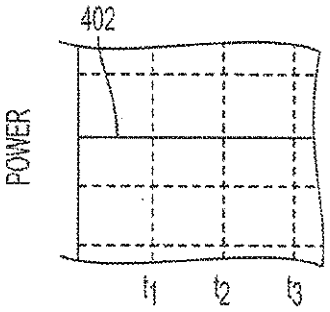

FIG. 4A

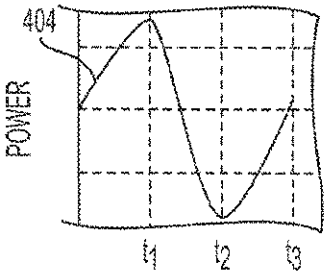

FIG. 4B

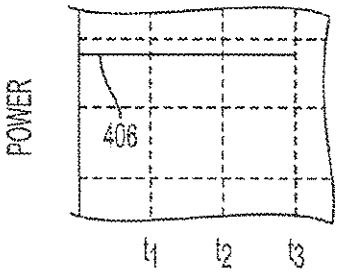

FIG. 4C

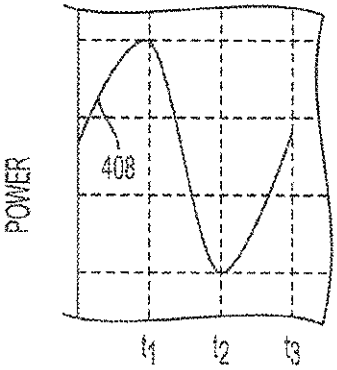

FIG. 4D

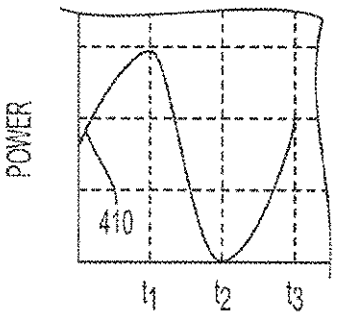

FIG. 4E

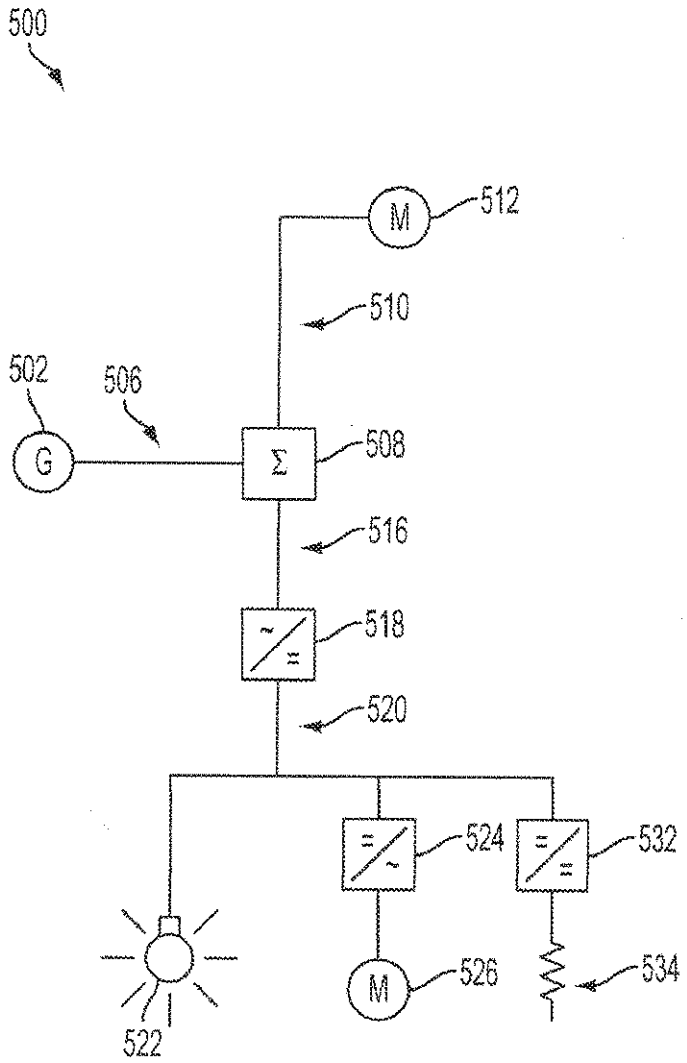

FIG. 5

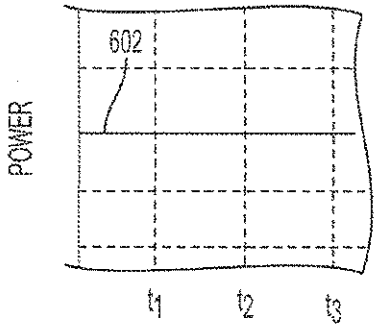

FIG. 6A

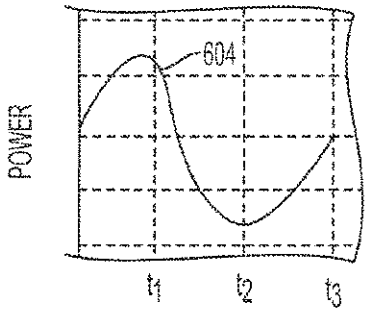

FIG. 6B

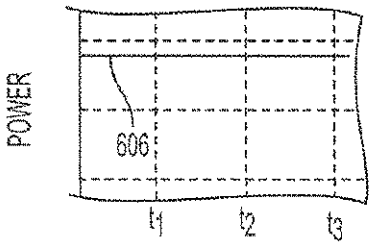

FIG. 6C

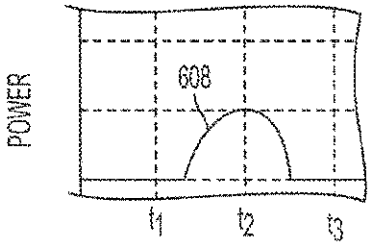

FIG. 6D

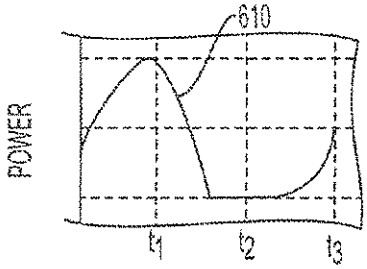

FIG. 6E

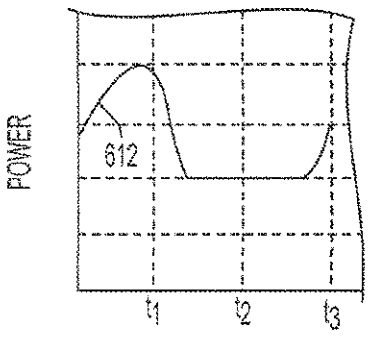

FIG. 6F

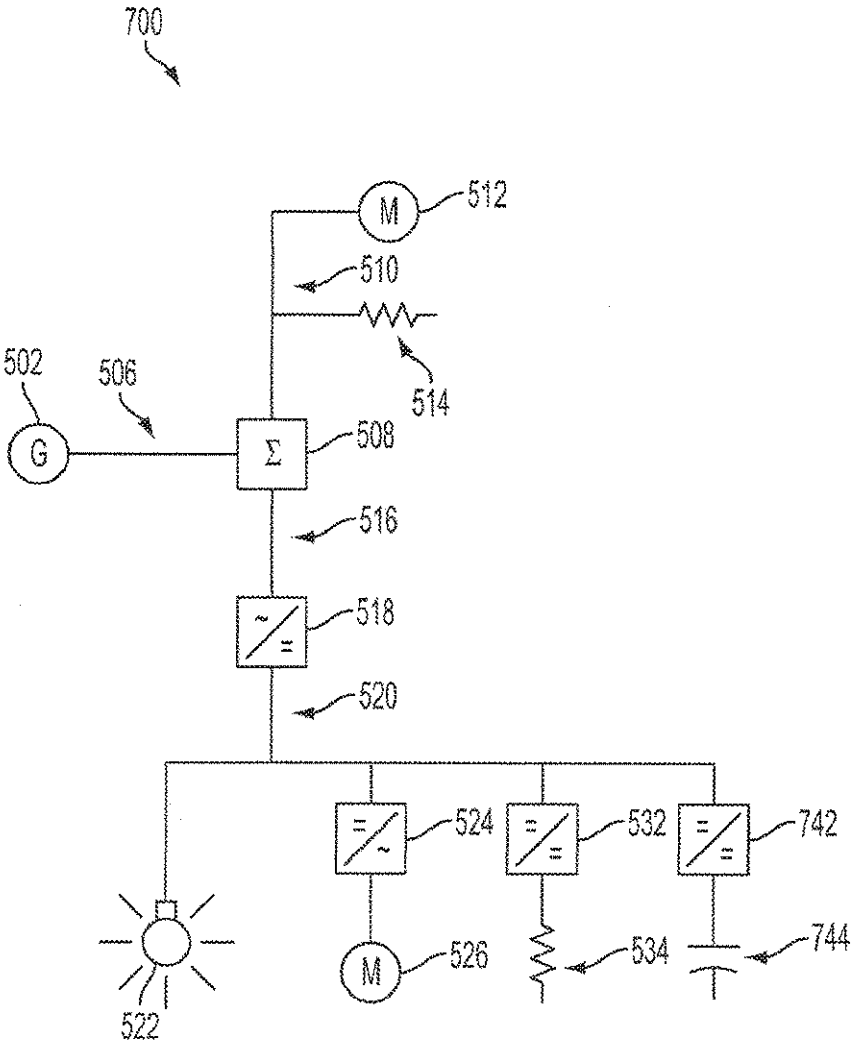
700
M
512
510
514
502
506
G
Σ
508
516
518
520
524
532
742
526
534
744
522

FIG. 7

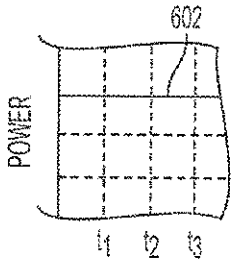

FIG. 8A

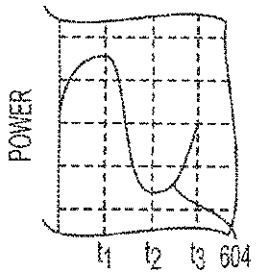

FIG. 8B

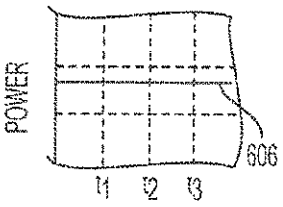

FIG. 8C

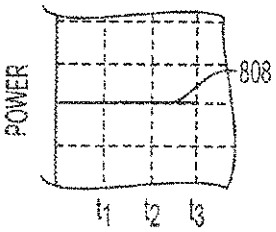

FIG. 8D

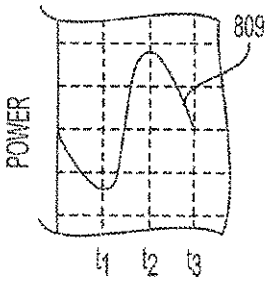

FIG. 8E

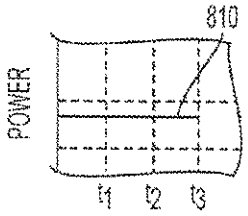

FIG. 8F

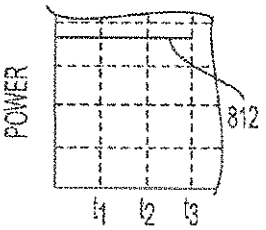

FIG. 8G

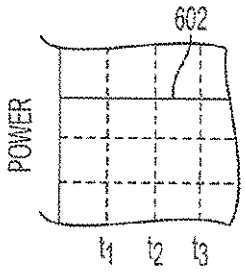

FIG. 9A

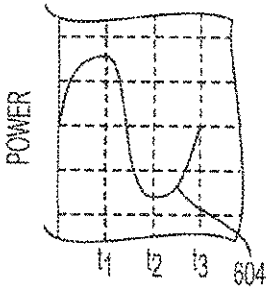

FIG. 9B

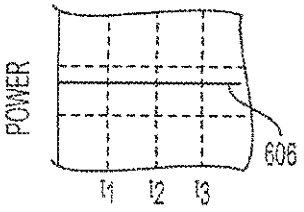

FIG. 9C

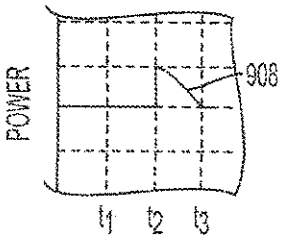

FIG. 9D

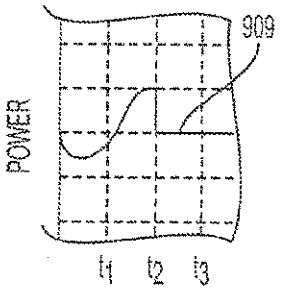

FIG. 9E

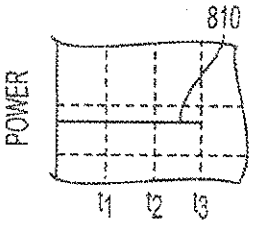

FIG. 9F

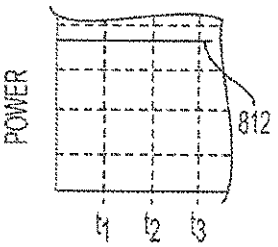

FIG. 9G

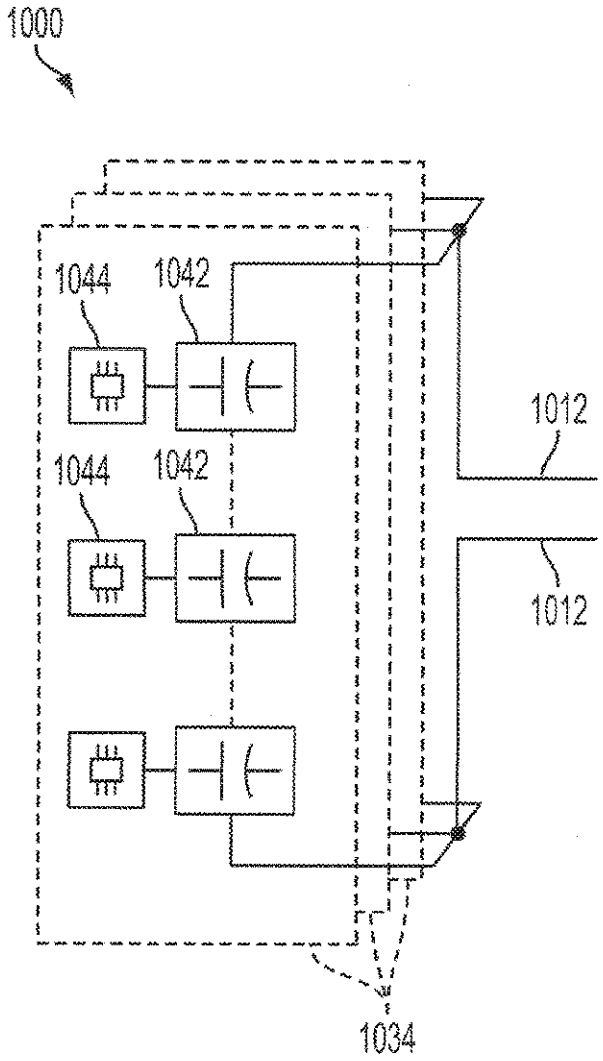

FIG. 10