Fig.1

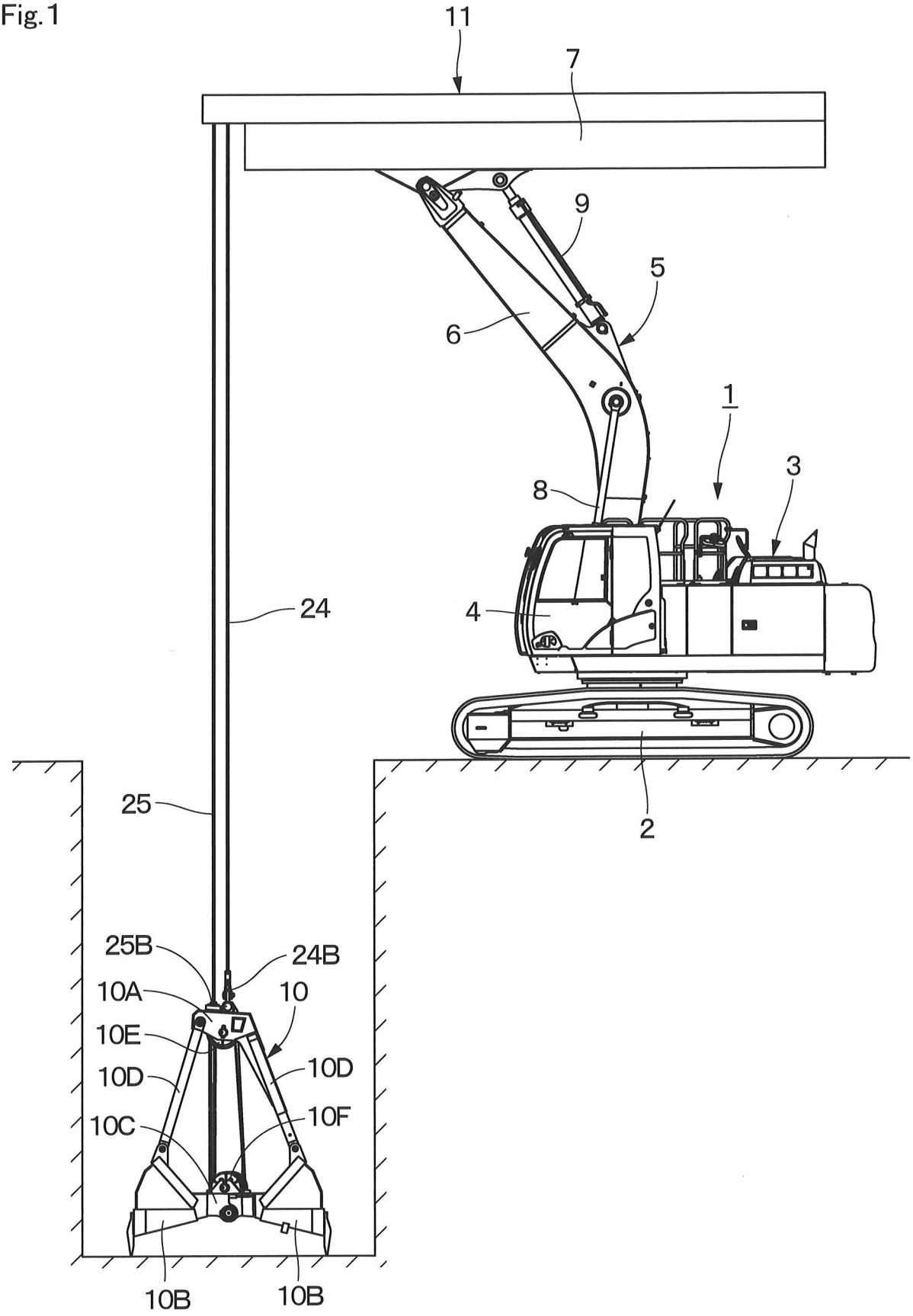

Fig.2

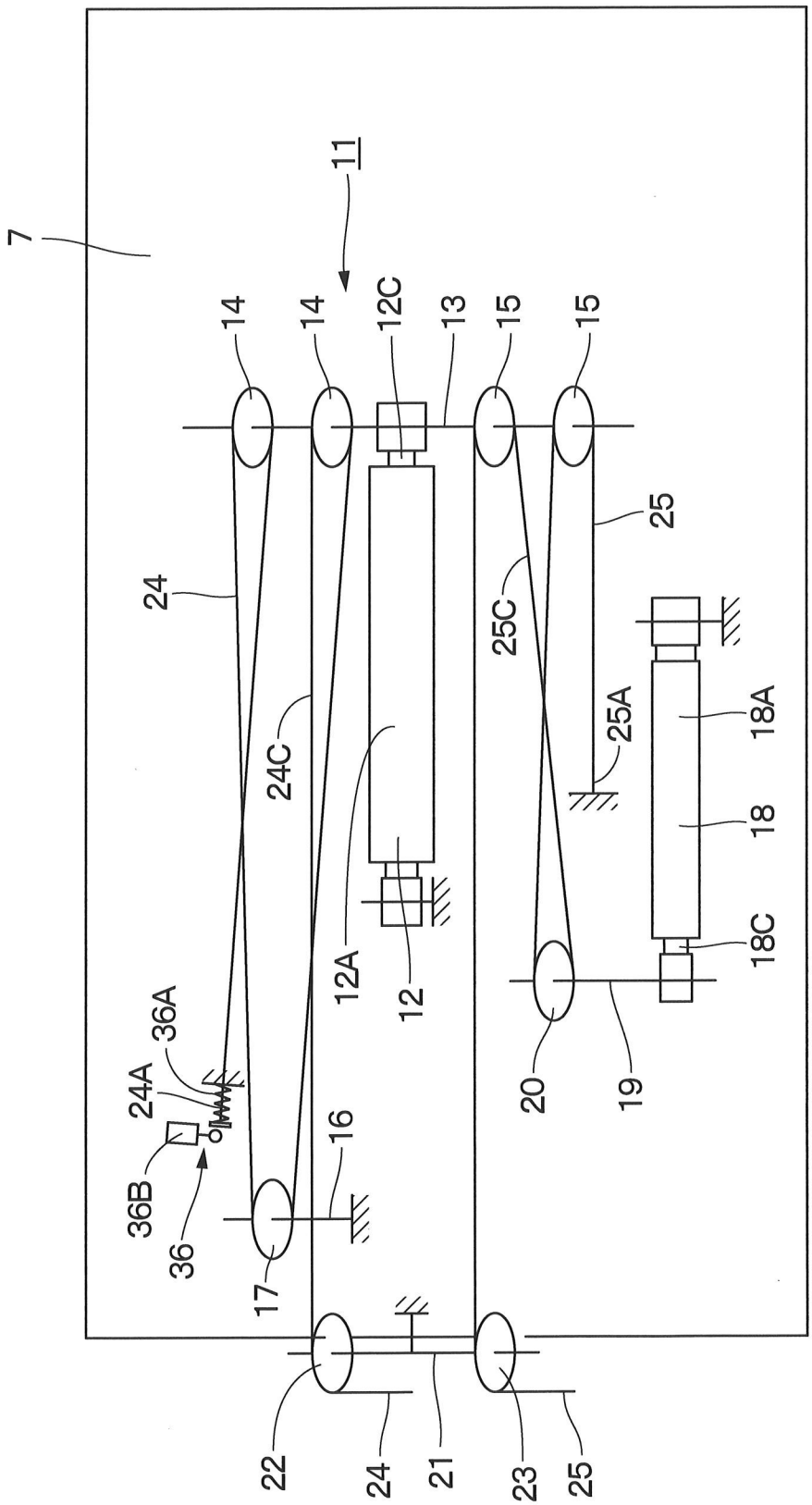
7
11
14
14
12C
13
15
15
25
24
25C
24C
25A
18A
18
18C
12A
12
36A
24A
36B
36
16
17
20
19
22
24
21
23
25

Fig.3

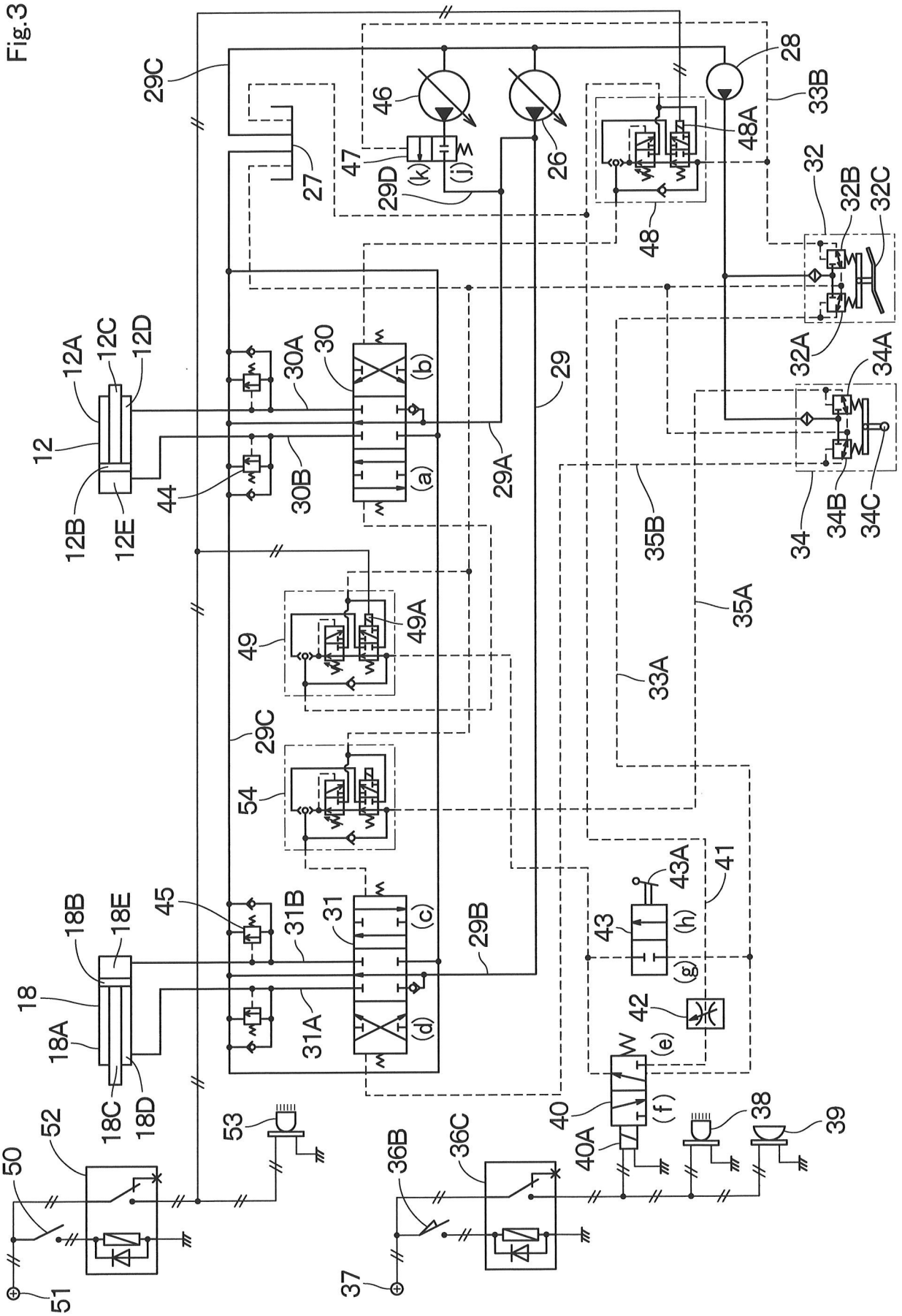
29C
46
47
(k)
(j)
29D
27
26
28
33B
48A
48
32
32B
32C
32A
34A
34
34B
34C
35B
35A
33A
12A
12C
12D
12
12B
12E
30A
30
(b)
(a)
30B
44
29
29A
49
49A
54
29C
45
31B
31
(c)
(d)
31A
29B
18B
18E
18
18A
18C
18D
43A
41
43
(h)
(g)
42
(e)
W
(f)
40
40A
50
52
53
51
36B
36C
37
38
39

Fig.4

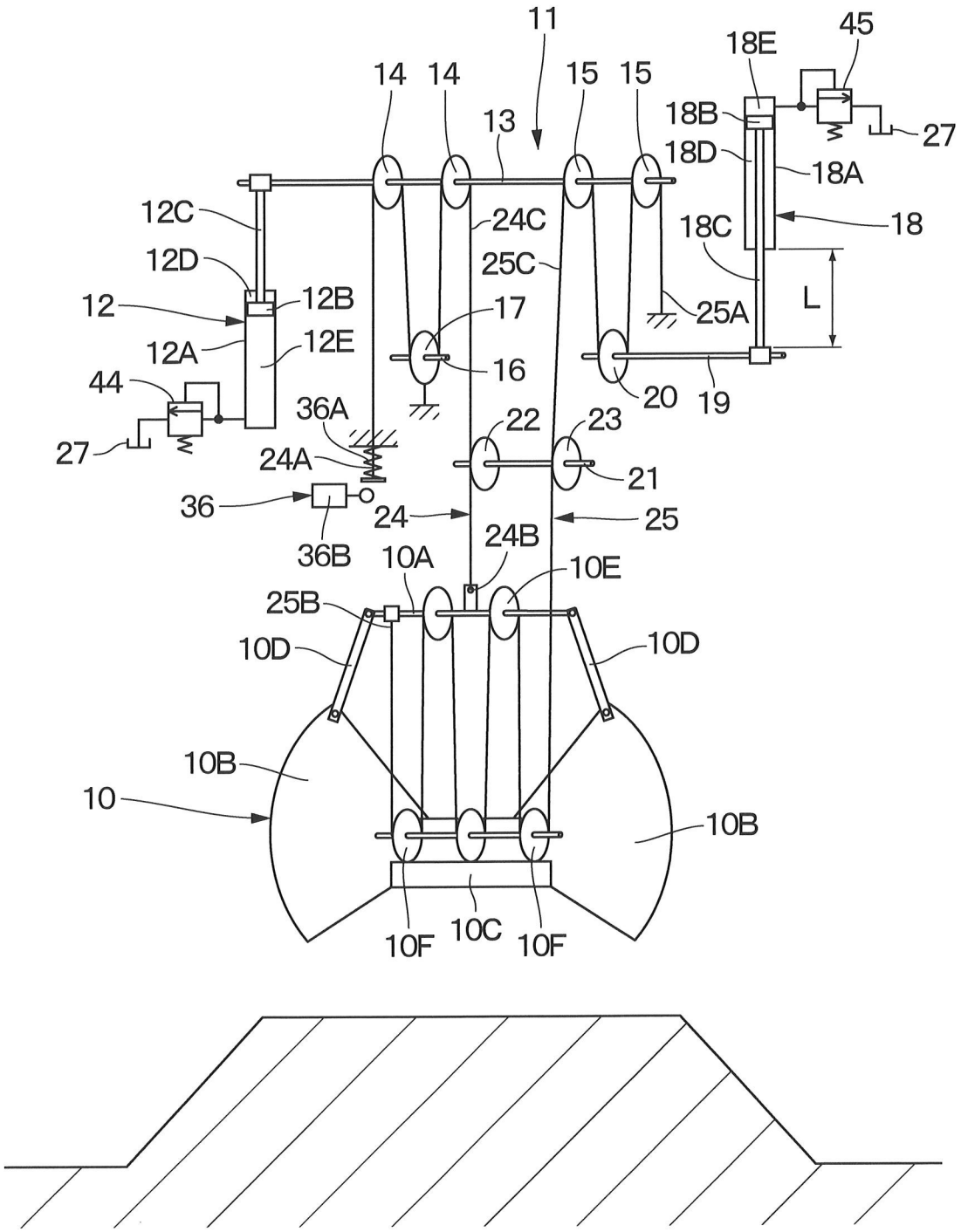
11
14
14
15
15
13
18E
45
18B
27
18D
18A
18
18C
L
12C
24C
25C
12D
12
12B
17
25A
12A
12E
16
44
20
19
36A
22
23
27
24A
21
36
24
25
36B
10A
24B
10E
25B
10D
10D
10B
10
10B
10F
10C
10F

Fig.5

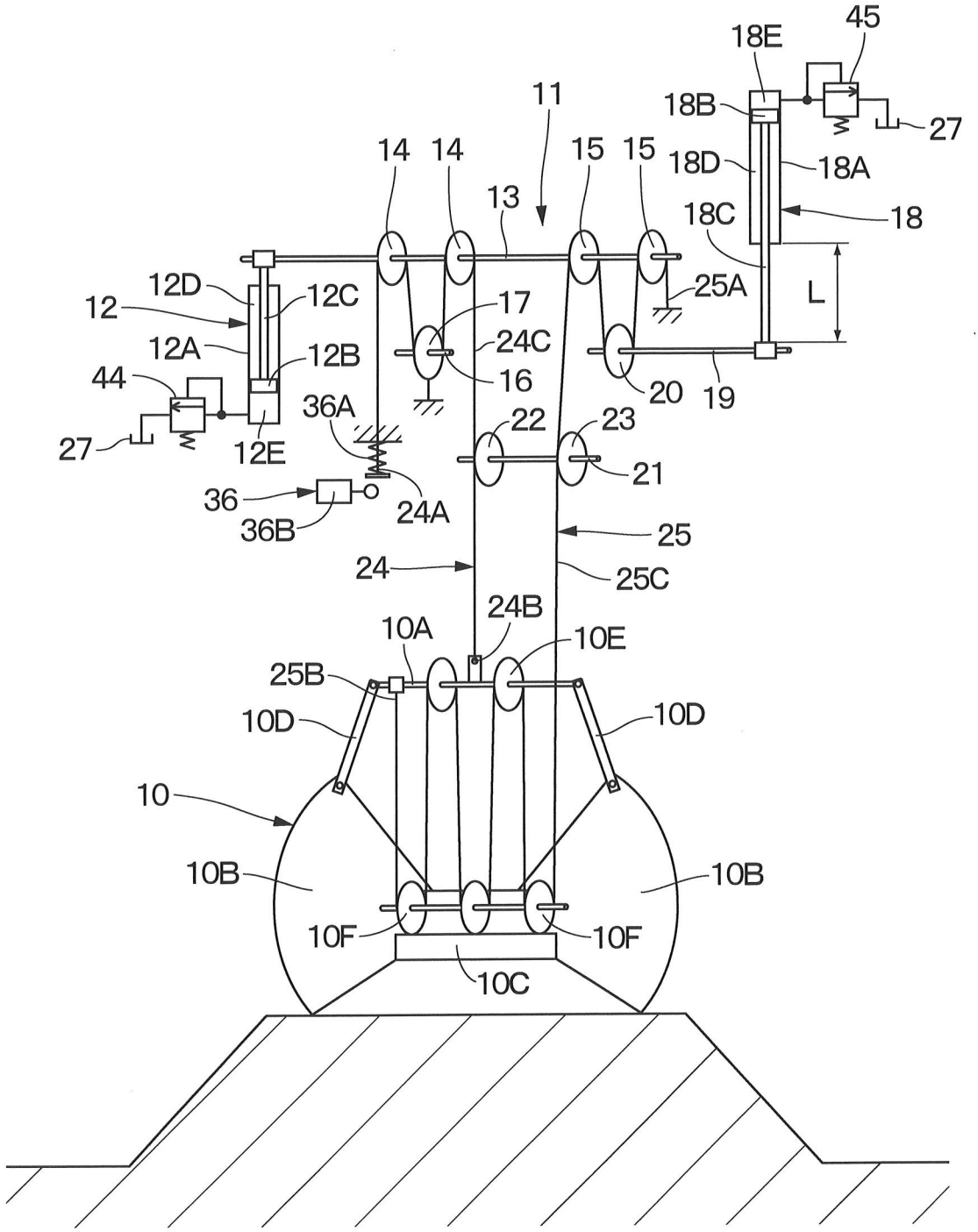
45
18E
11
18B
27
14
14
15
15
18D
18A
13
18C
18
12D
12C
17
25A
L
12
12A
12B
24C
44
16
20
19
36A
22
23
27
12E
21
36
24A
25
36B
24
25C
24B
10A
10E
25B
10D
10D
10
10B
10B
10F
10F
10C

Fig.6

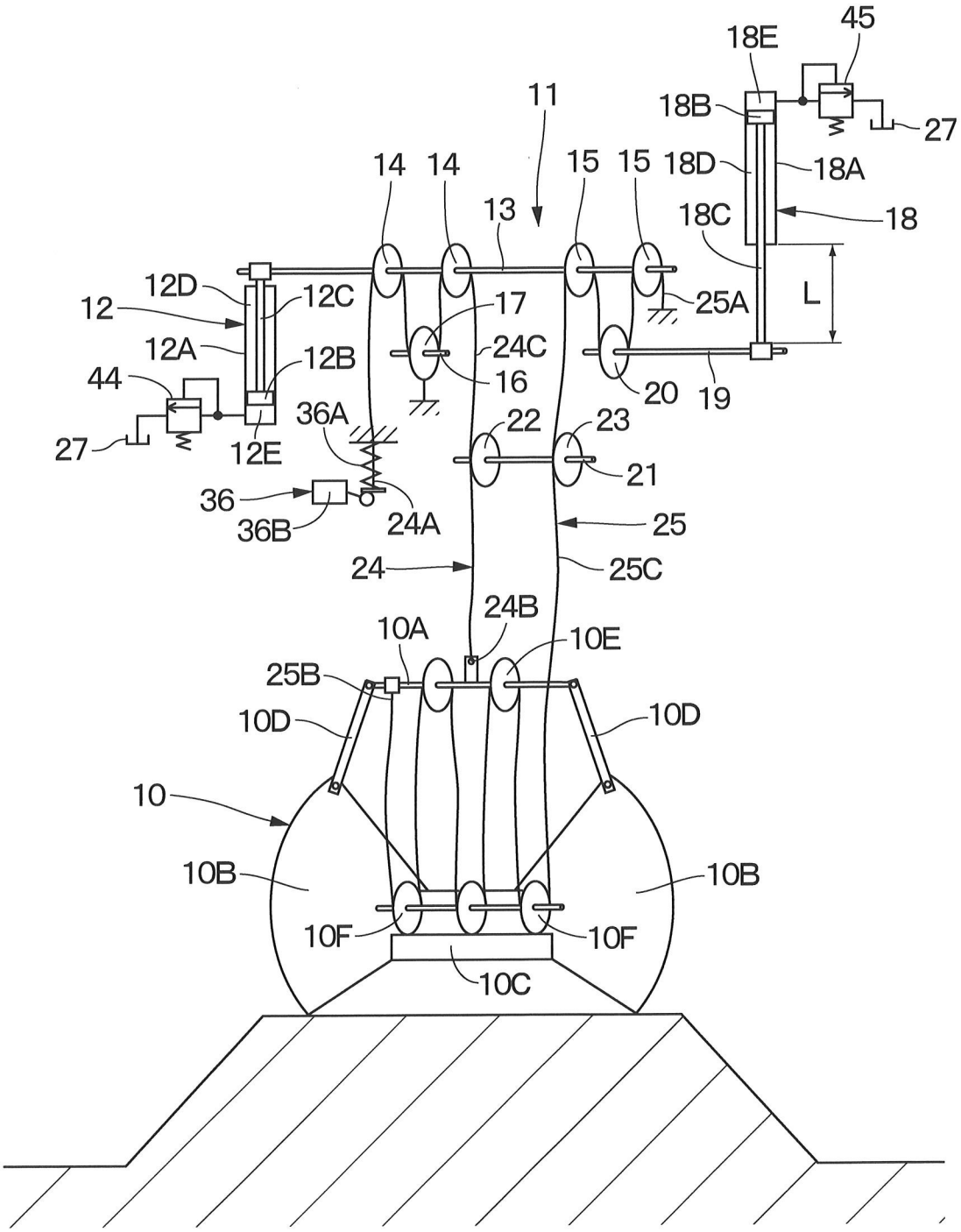
45
18E
18B
27
11
14
14
15
15
18D
18A
18C
18
13
L
12D
12C
12
17
25A
12A
12B
24C
44
16
20
19
36A
22
23
27
12E
21
36
24A
25
36B
24
25C
24B
10A
10E
25B
10D
10D
10
10B
10B
10F
10F
10C

Fig.7

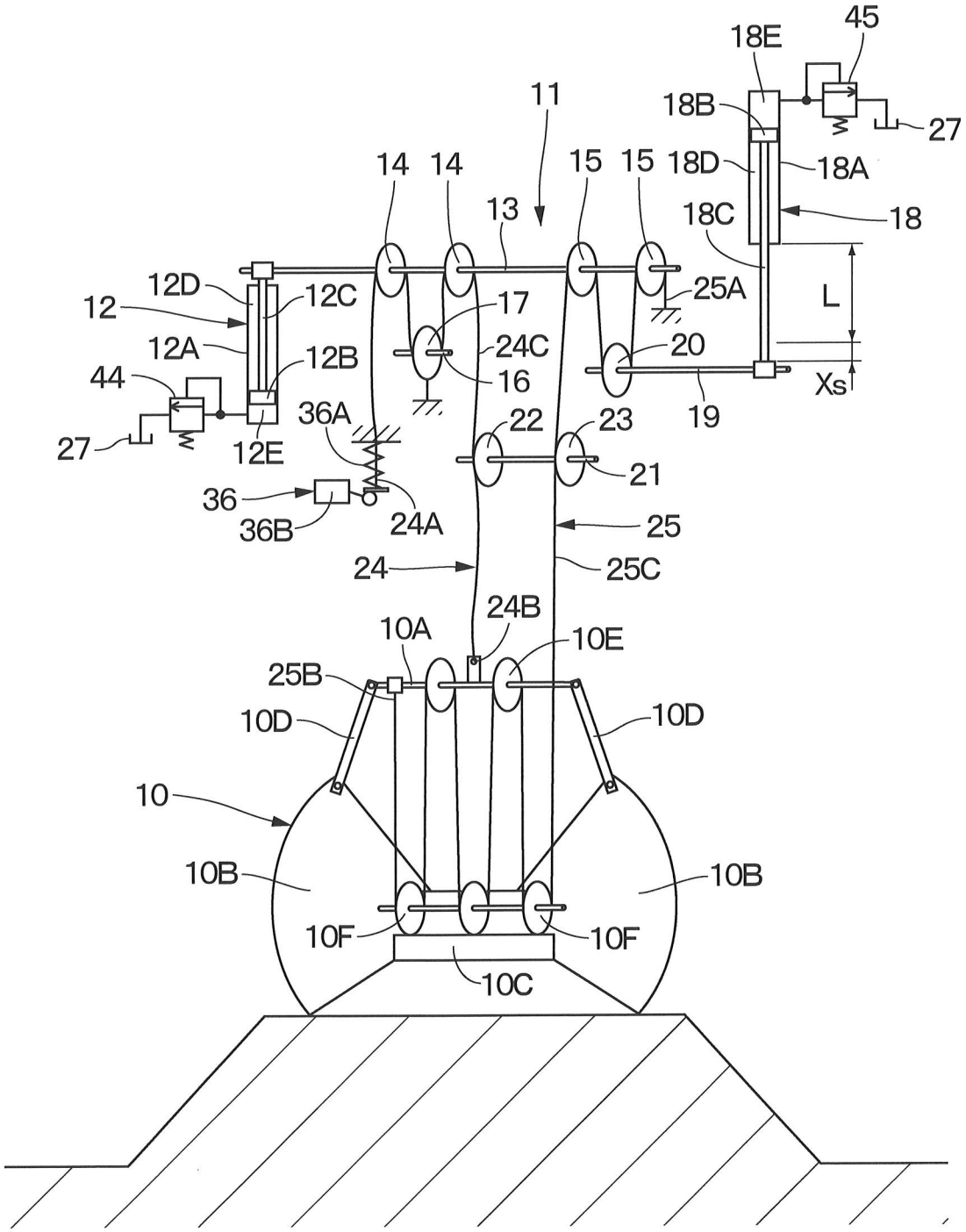
45
18E
11
18B
27
14
14
15
15
18D
18A
13
18C
18
12D
12C
17
25A
L
12
12A
12B
24C
20
44
16
Xs
36A
22
23
19
27
12E
21
36
δ
24A
25
36B
24
25C
24B
10A
10E
25B
10D
10D
10
10B
10B
10F
10F
10C

Fig.8

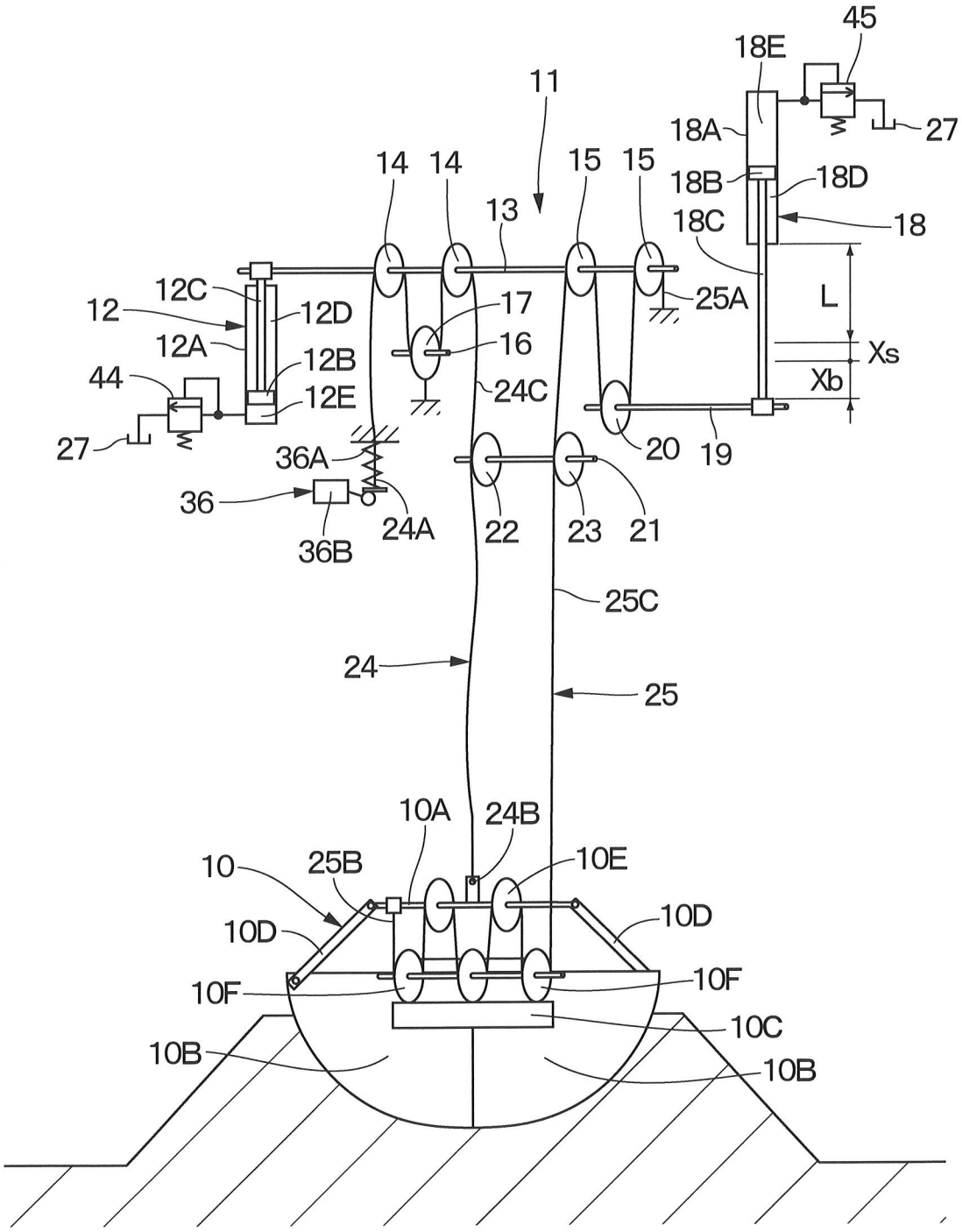
45
18E
11
18A
27
14
14
15
15
18B
18D
13
18C
18
12C
12
12D
17
25A
L
12A
16
12B
Xs
44
12E
24C
Xb
27
36A
20
19
36
24A
22
23
21
36B
25C
24
25
10A
24B
10
25B
10E
10D
10D
10F
10F
10C
10B
10B

Fig.9

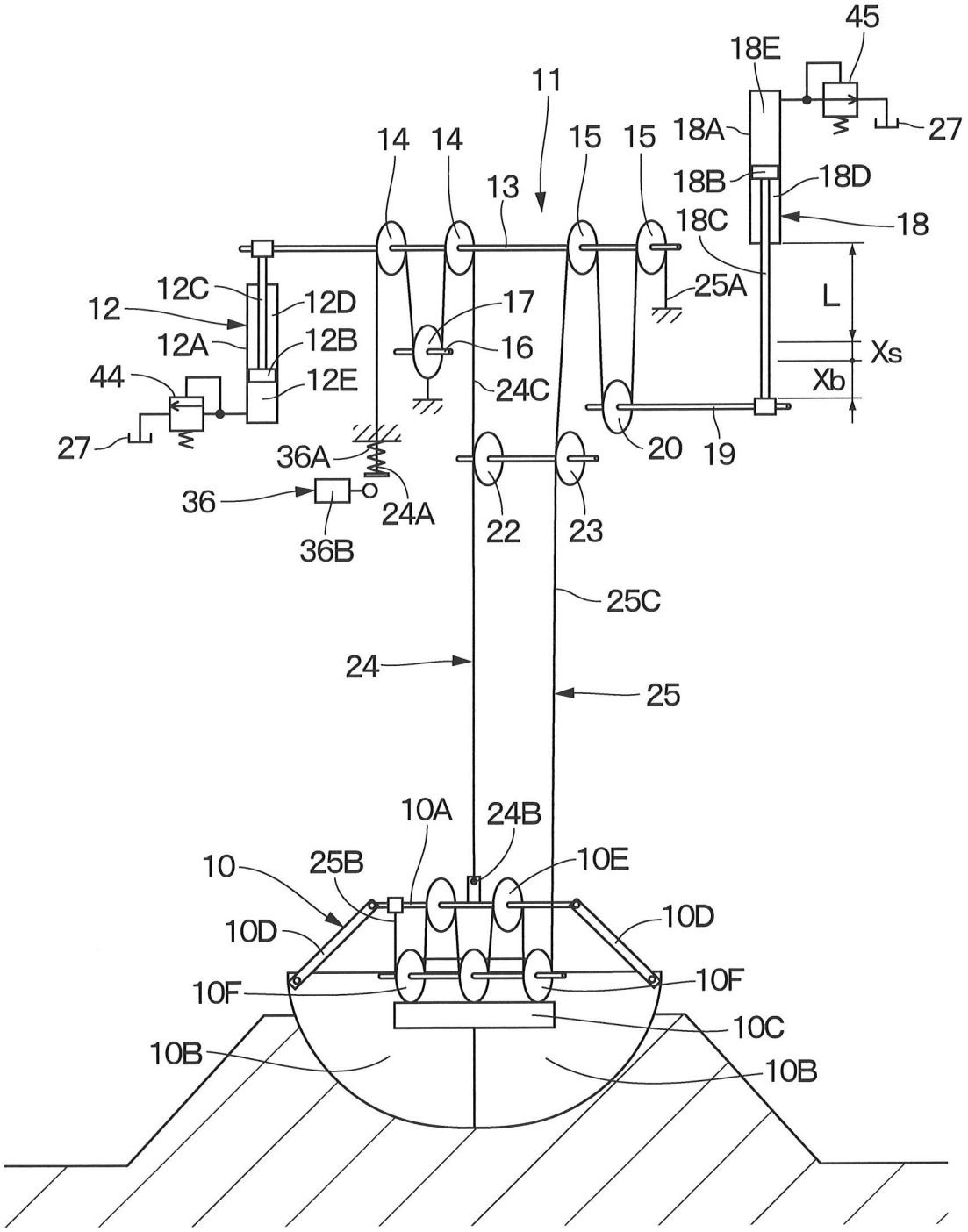
45
18E
11
27
18A
14
14
15
15
18B
18D
13
18C
18
12C
12D
17
25A
L
12
12A
12B
16
Xs
44
12E
24C
Xb
27
36A
20
19
36
24A
22
23
36B
25C
24
25
10A
24B
10
25B
10E
10D
10D
10F
10F
10C
10B
10B

Fig.10

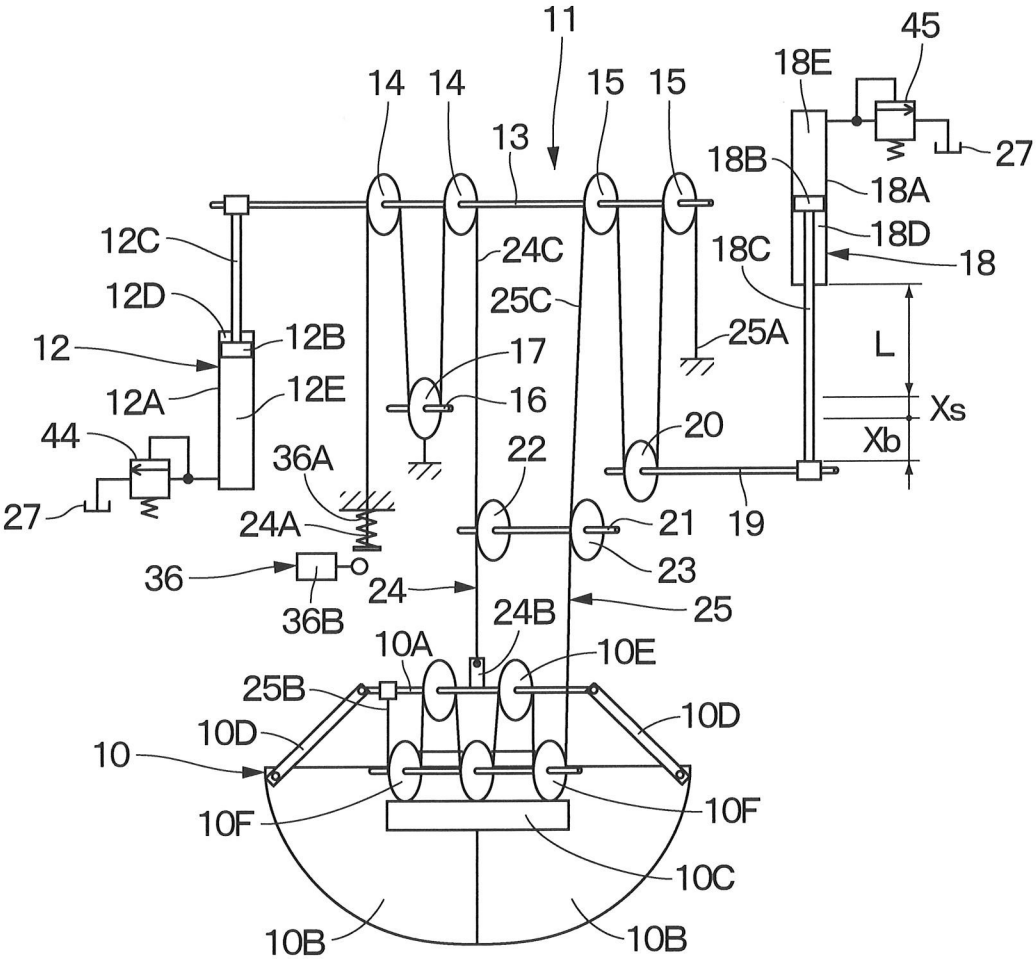
11
14
14
15
15
13
45
18E
27
18B
18A
18D
18
18C
12C
24C
12D
25C
25A
12
12B
17
L
12A
12E
16
Xs
44
20
Xb
36A
22
27
24A
21
19
23
36
24
25
36B
24B
10A
10E
25B
10D
10D
10
10F
10F
10C
10B
10B

