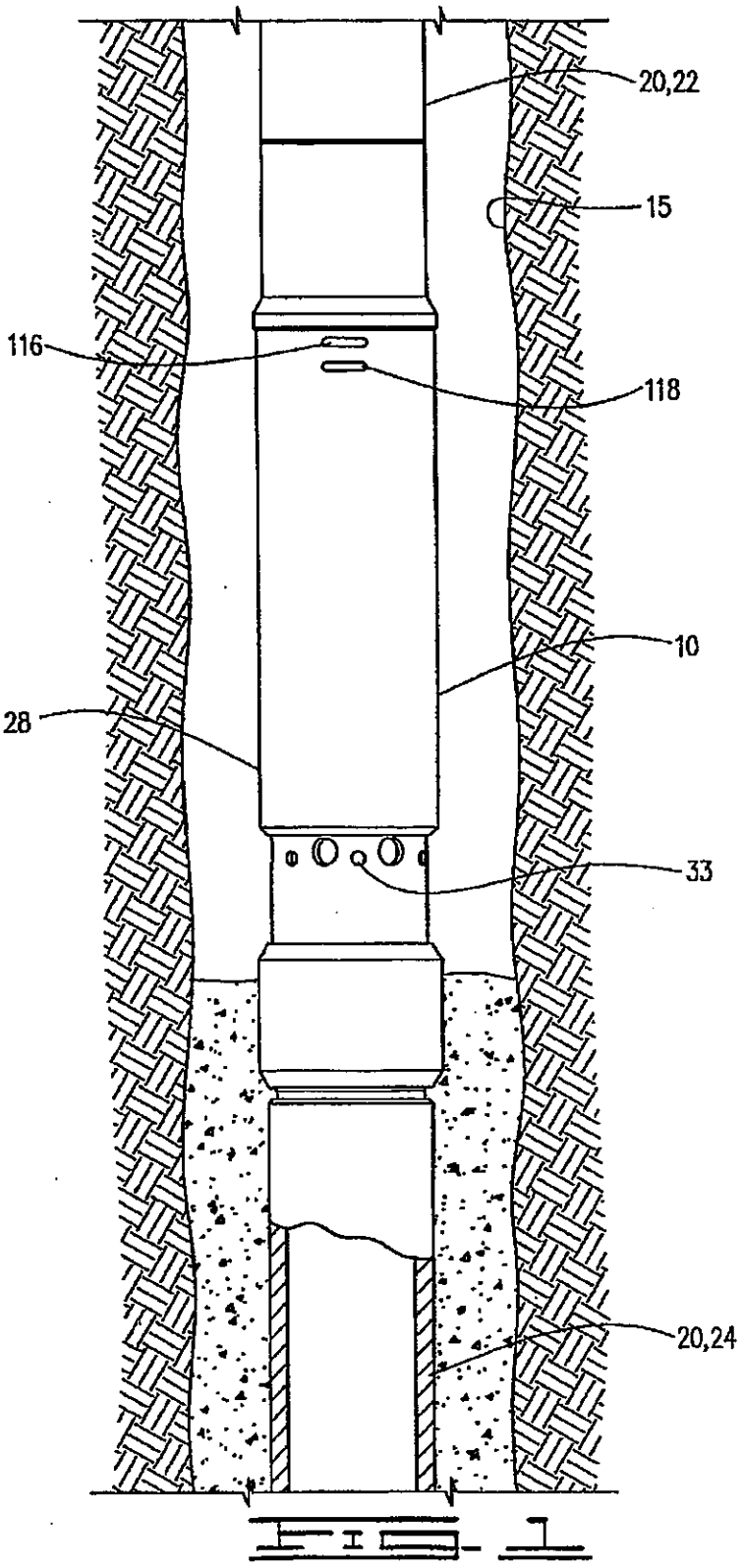
20,22
15
116
118
10
28
33
20,24

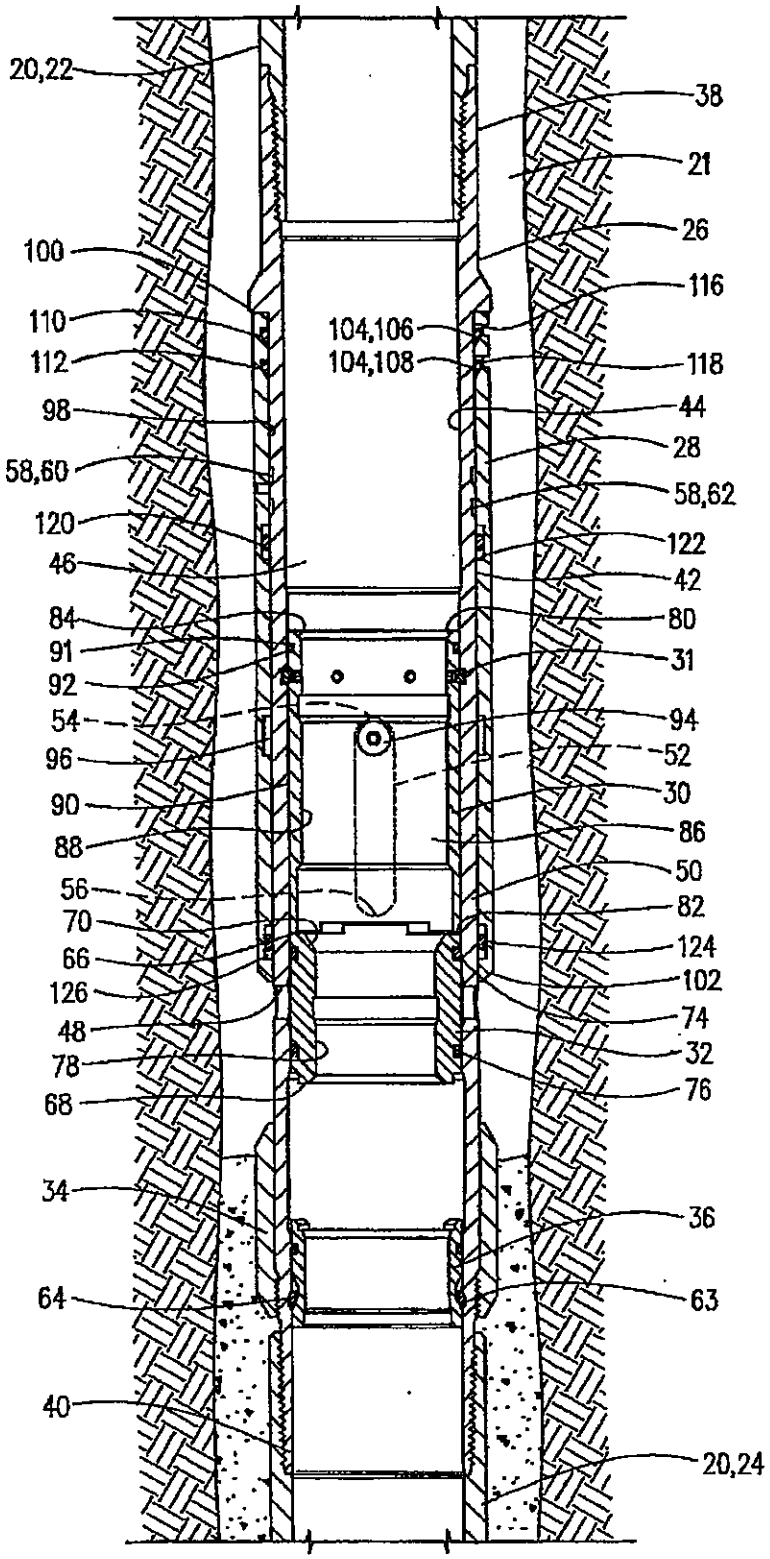
20,22
38
21
26
100
116
110
104,106
112
104,108
118
98
44
28
58,60
58,62
120
122
46
42
84
80
91
31
92
54
94
96
52
90
30
88
86
56
50
70
82
66
124
126
102
48
74
78
32
68
76
34
36
64
63
40
20,24

FIG. 2

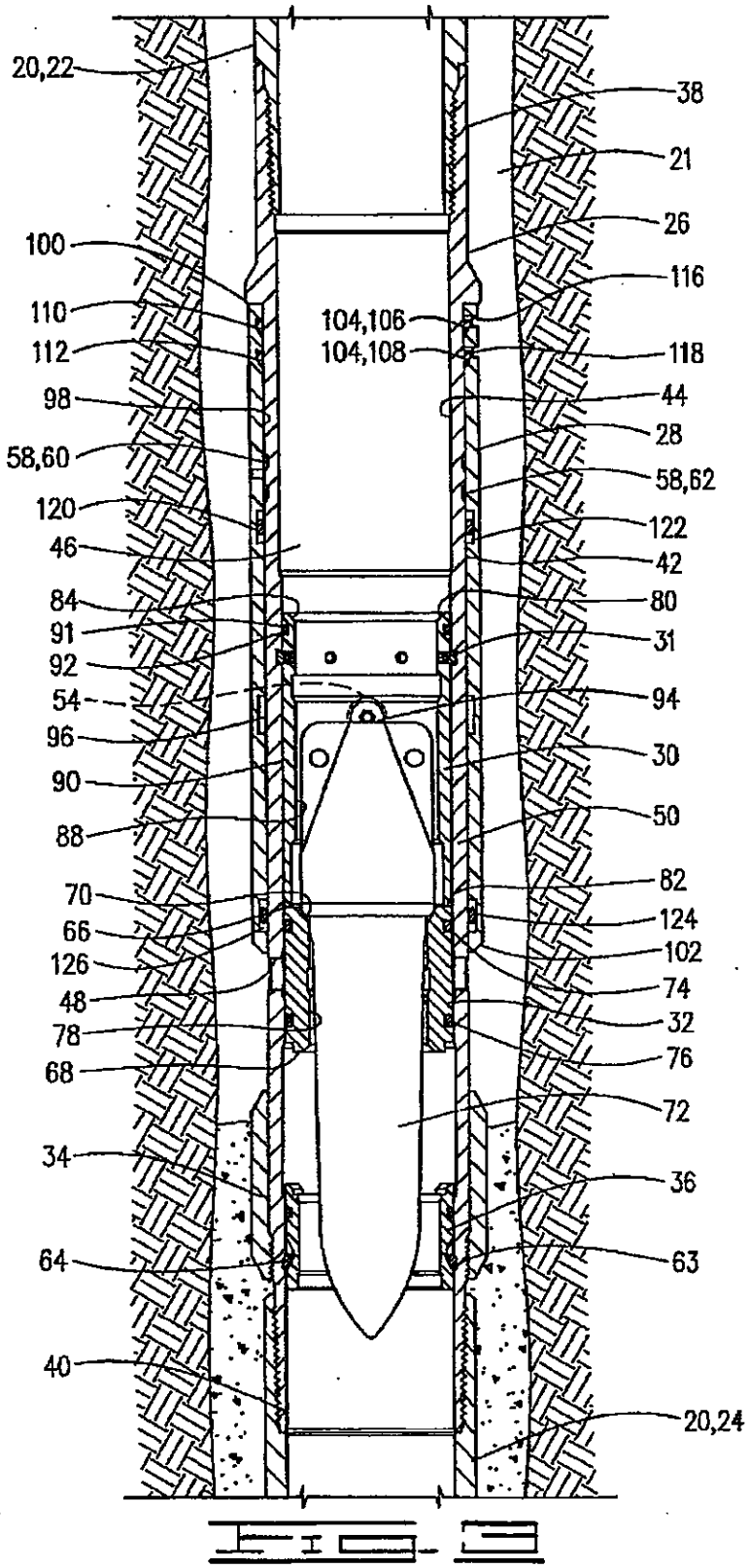
20,22
38
21
26
100
116
110
104,106
112
104,108
118
98
44
28
58,60
58,62
120
122
46
42
84
80
91
31
92
54
94
96
30
90
50
88
82
70
124
66
102
126
74
48
32
78
76
68
72
34
36
64
63
40
20,24

FIG. 3

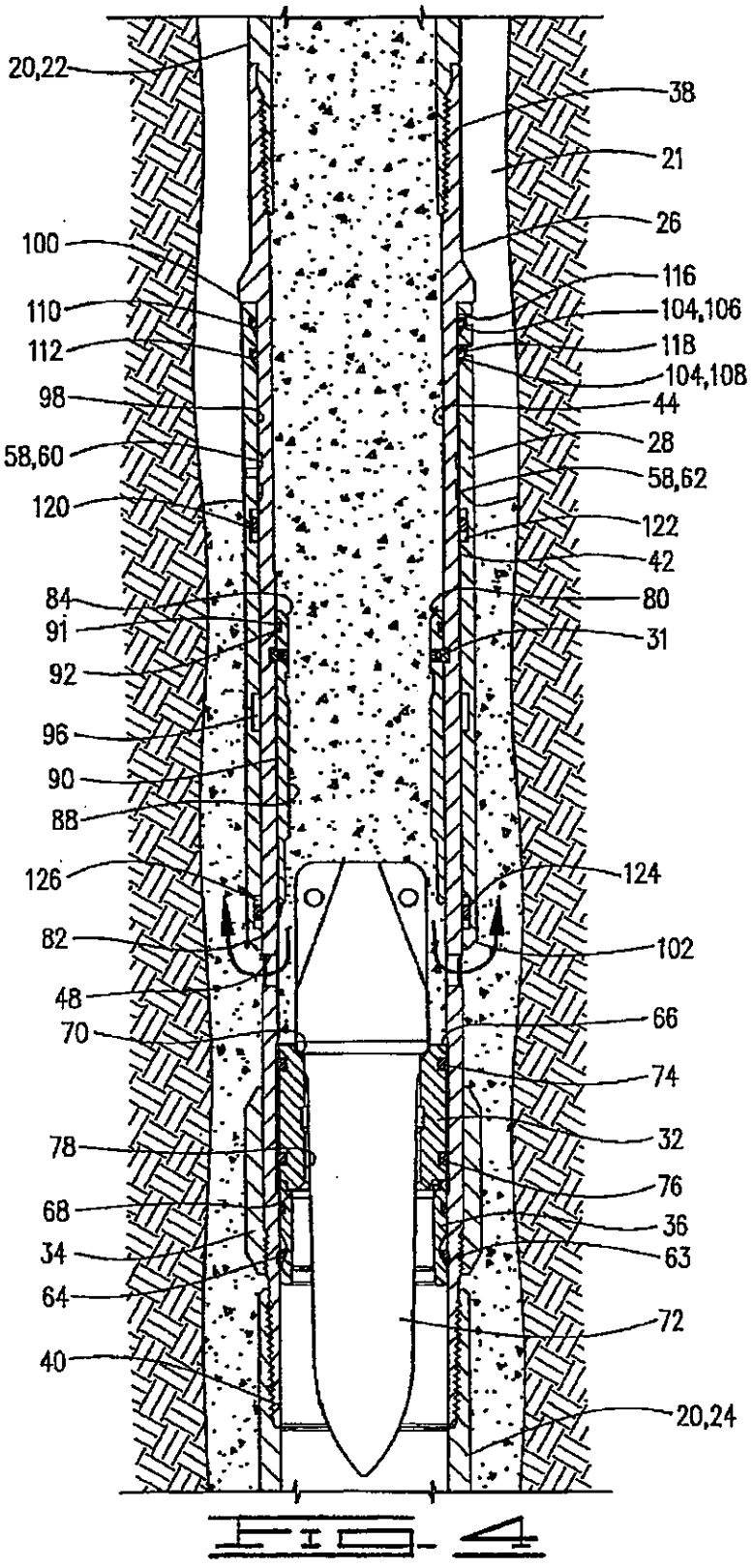
20,22
38
21
26
100
116
110
104,106
112
118
104,108
98
44
58,60
28
58,62
120
122
42
84
80
91
31
92
96
90
88
126
124
82
102
48
66
70
74
78
32
76
68
36
34
63
64
72
40
20,24

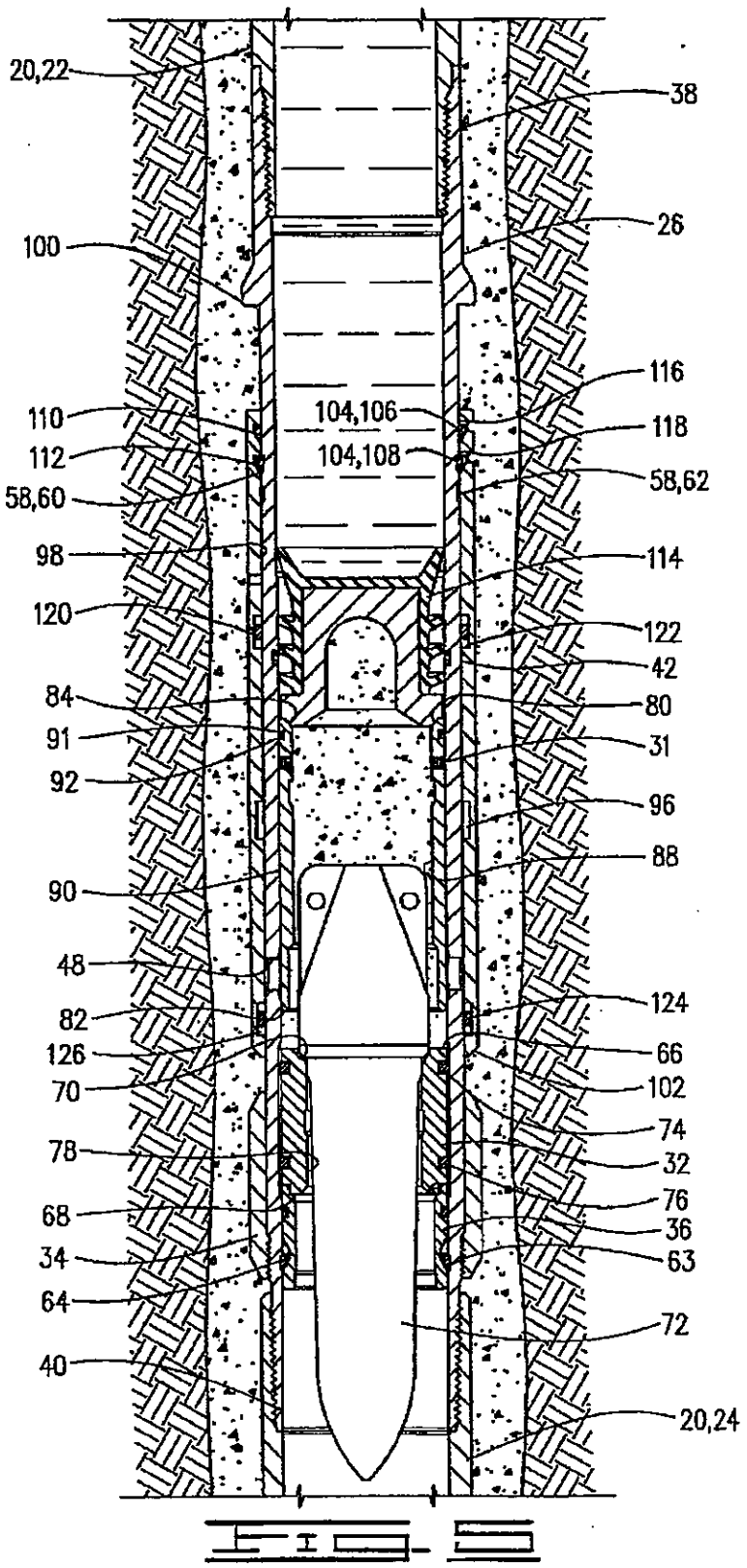
20,22
38
26
100
116
110
104,106
118
112
104,108
58,62
58,60
98
114
120
122
42
84
80
91
31
92
96
88
90
48
124
82
66
126
102
70
74
78
32
76
68
36
34
63
64
72
40
20,24

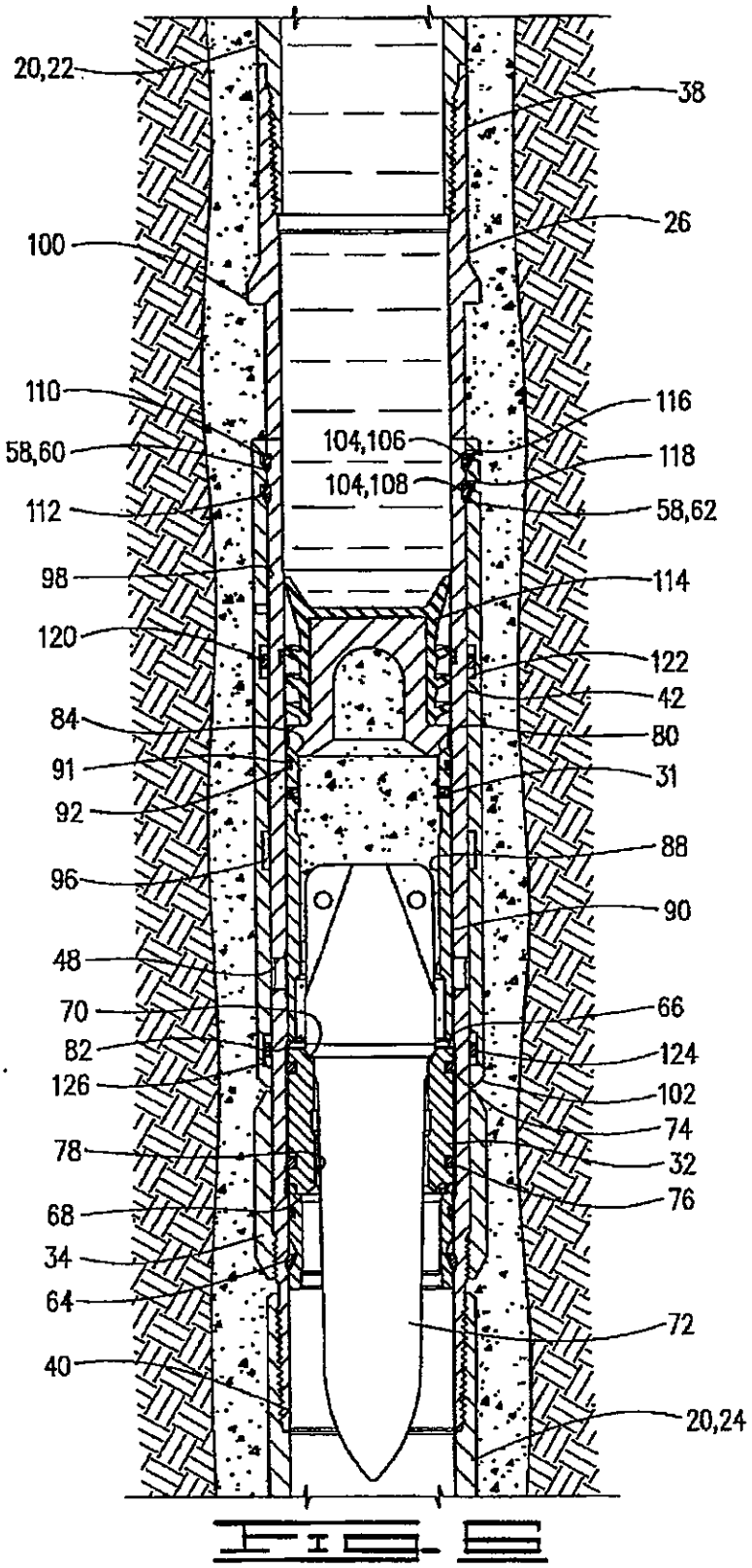
20,22
38
26
100
110
116
104,106
58,60
118
104,108
112
58,62
98
114
120
122
42
84
80
91
31
92
88
96
90
48
70
66
82
124
126
102
74
78
32
76
68
34
64
72
40
20,24

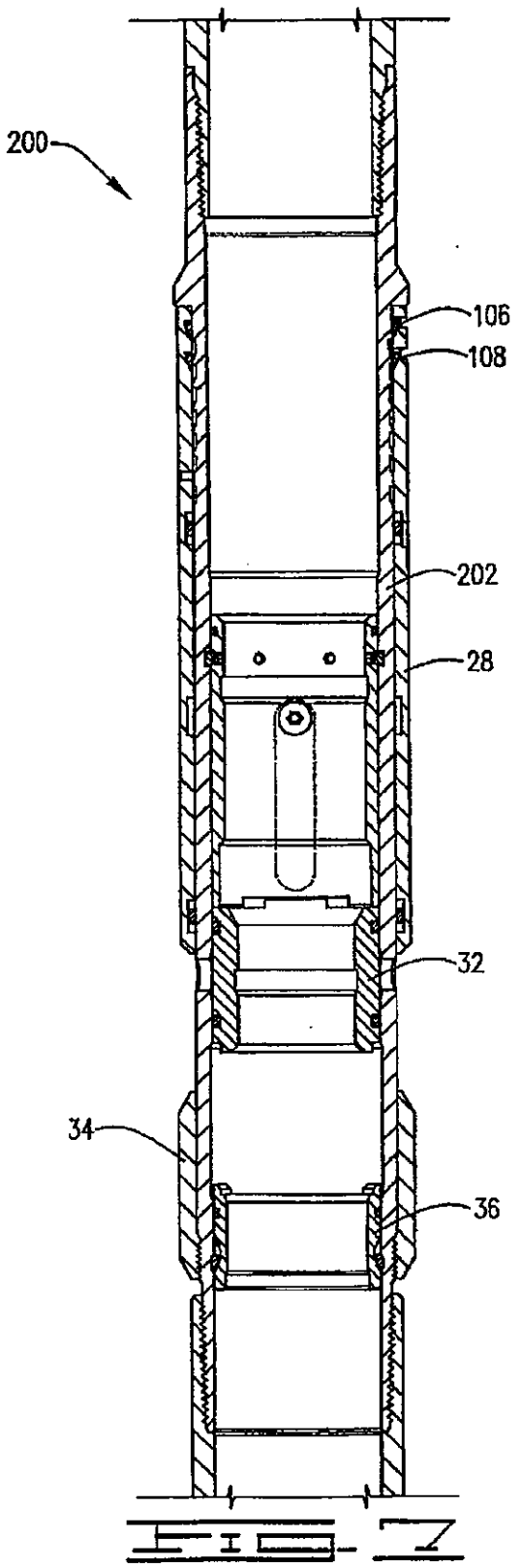
200
106
108
202
28
32
34
36

FIG. 7

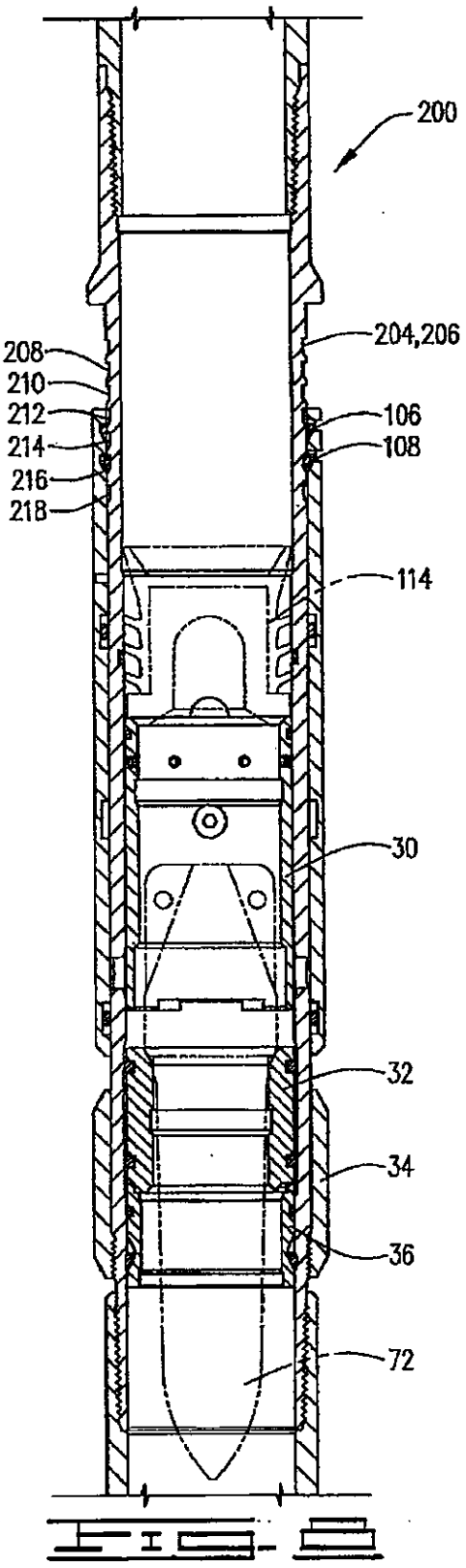
200
204,206
208
210
212
214
216
218
106
108
114
30
32
34
36
72

FIG. 8

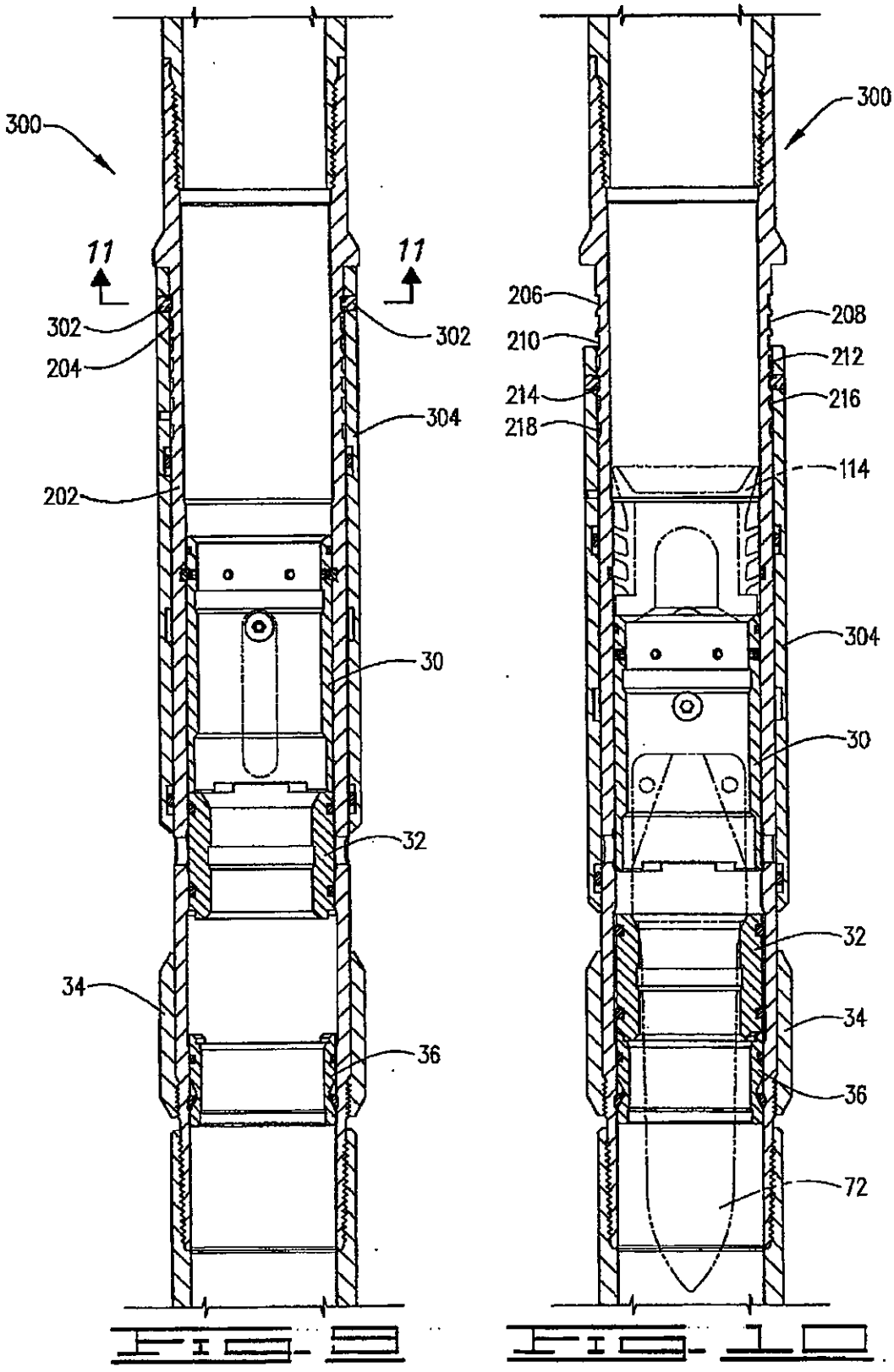
300
11
11
302
204
302
304
202
30
32
34
36
300
206
210
214
218
208
212
216
114
304
30
32
34
36
72

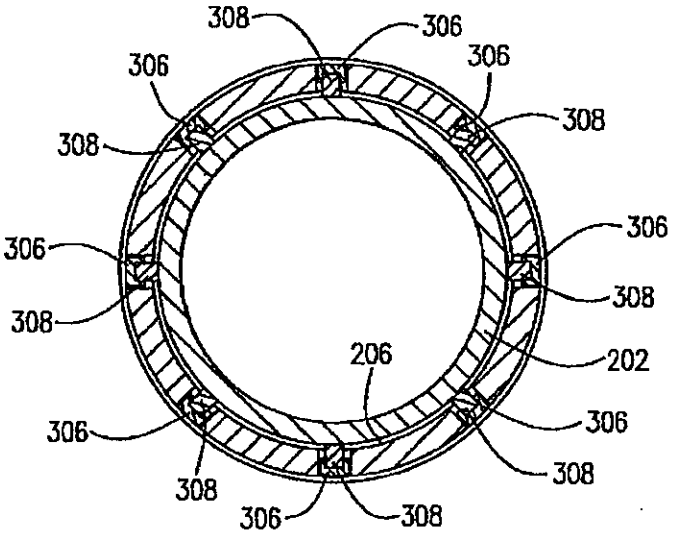
308
306
306
306
308
308
306
306
308
206
202
306
306
308
308
306
308

FIG. 11

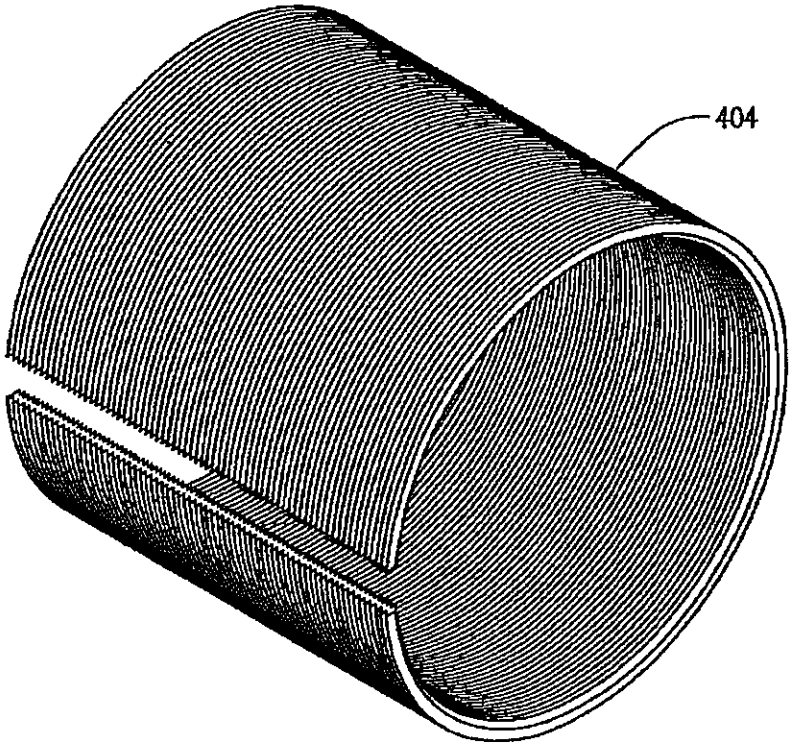
404

FIG. 12

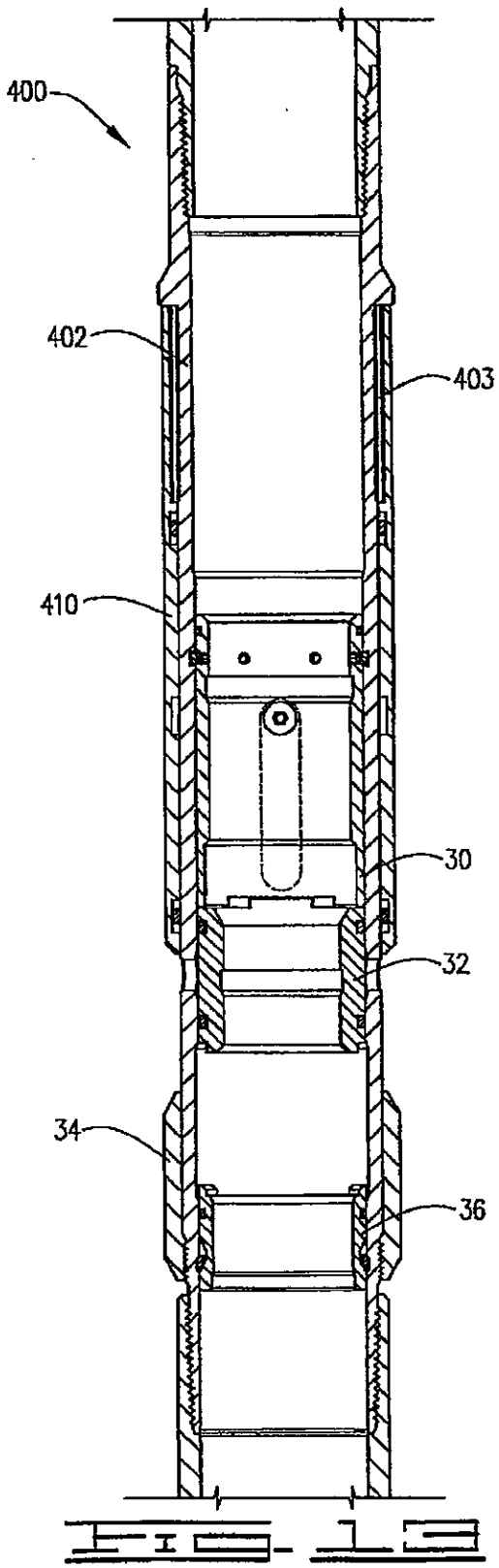

FIG. 15

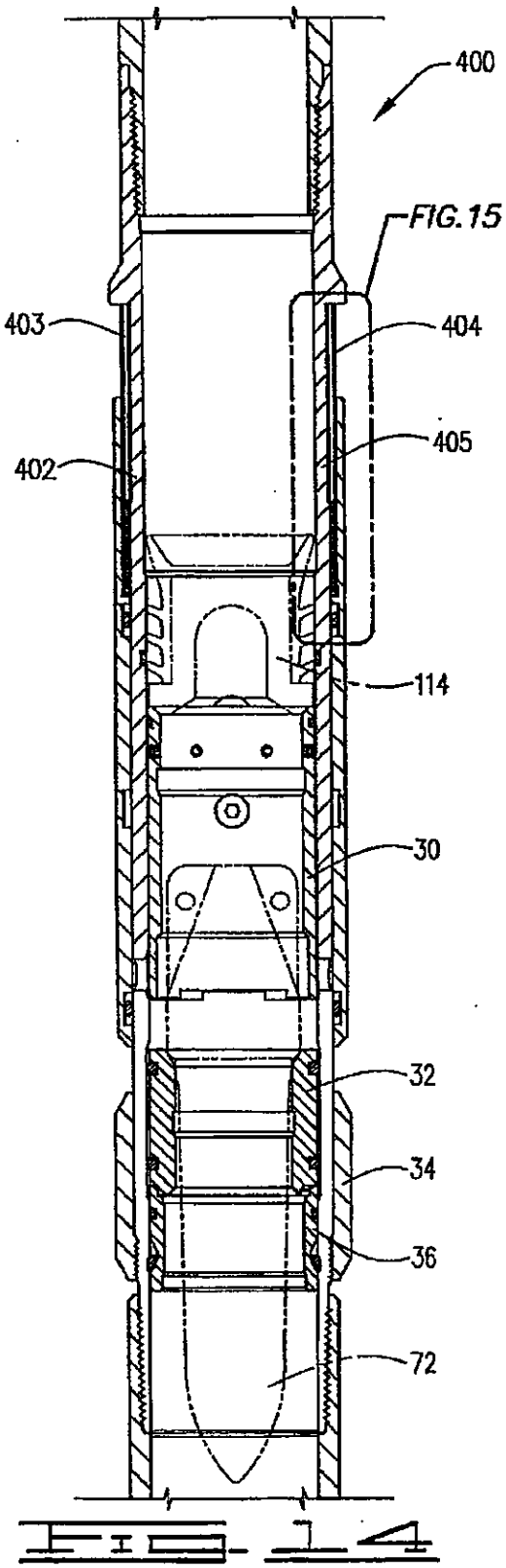

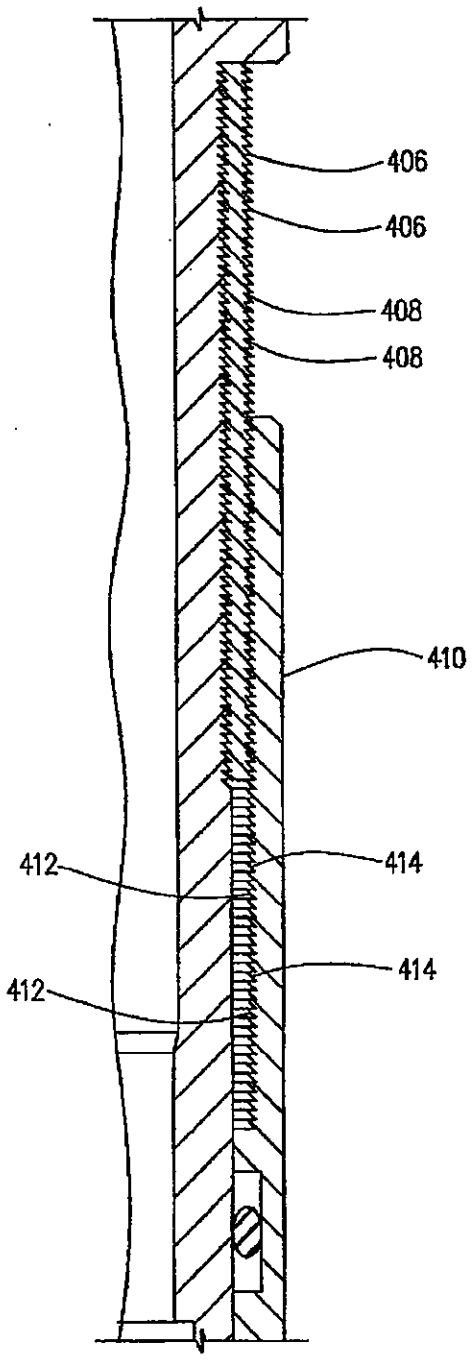

Fig. 15