FIG.1

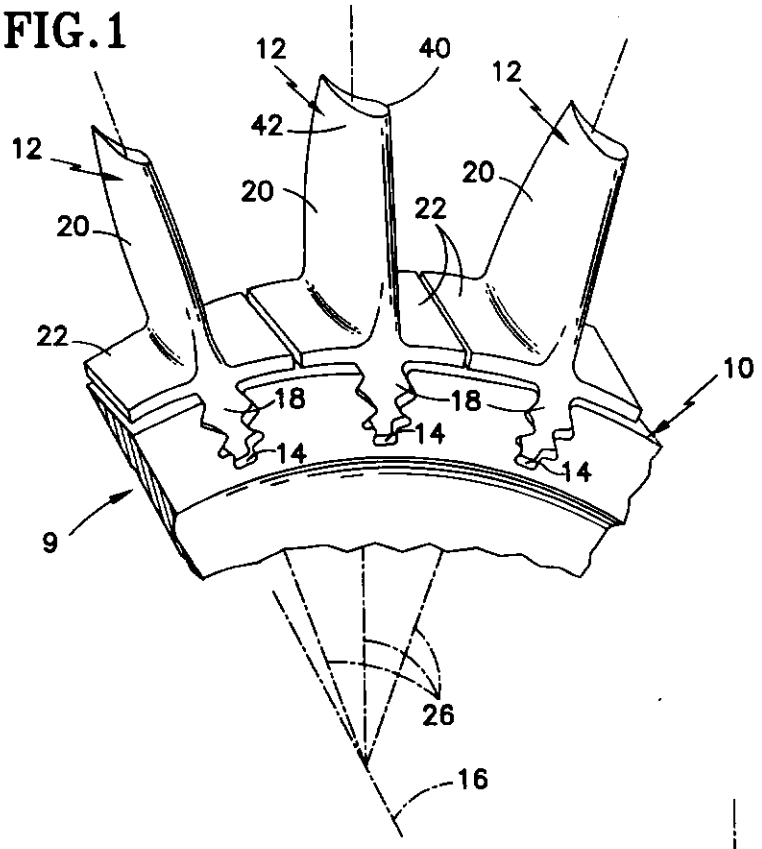
12
40
12
42
12
20
20
22
20
22
10
18
18
14
14
14
9
26
16

FIG.2

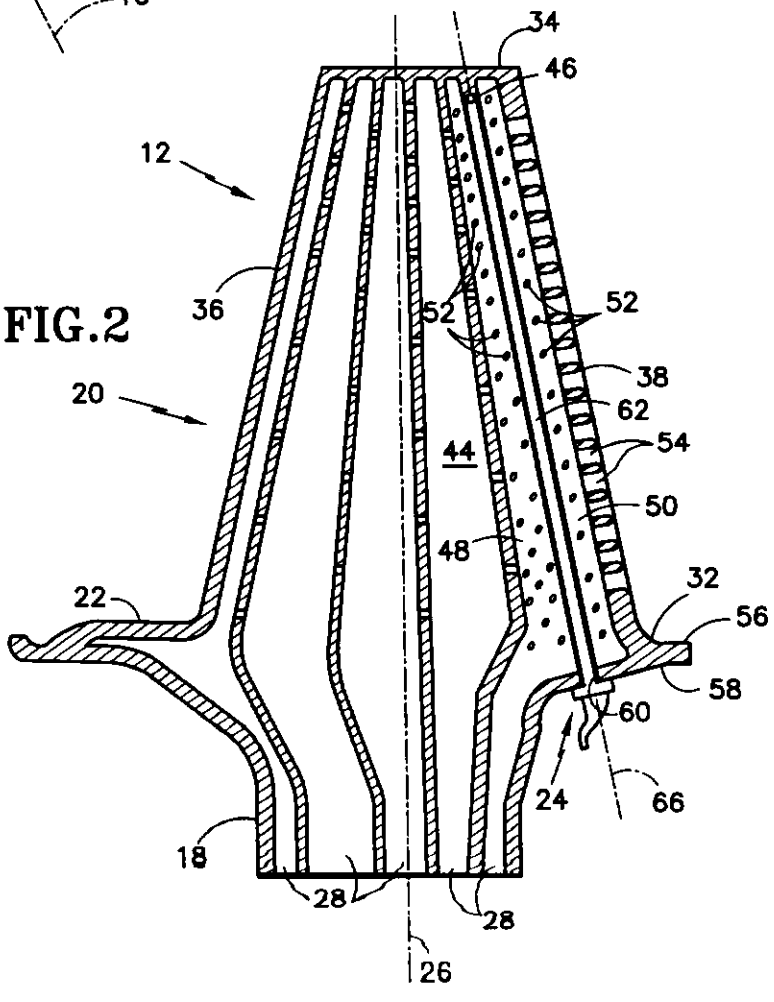
34
46
12
36
52
52
38
20
62
44
54
50
48
32
22
56
58
60
24
66
18
28
28
26

FIG.3

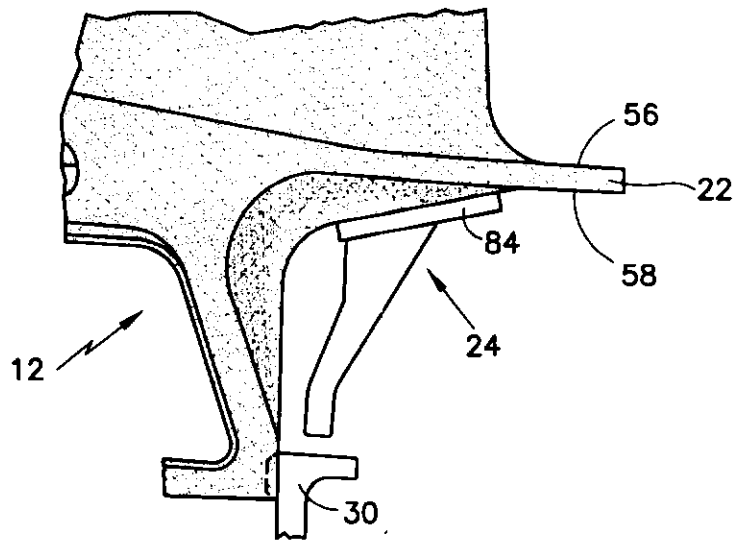

FIG.4

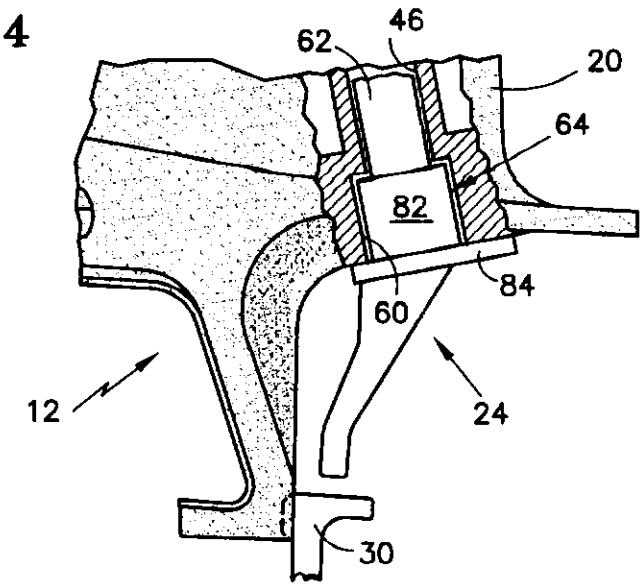

FIG.5A

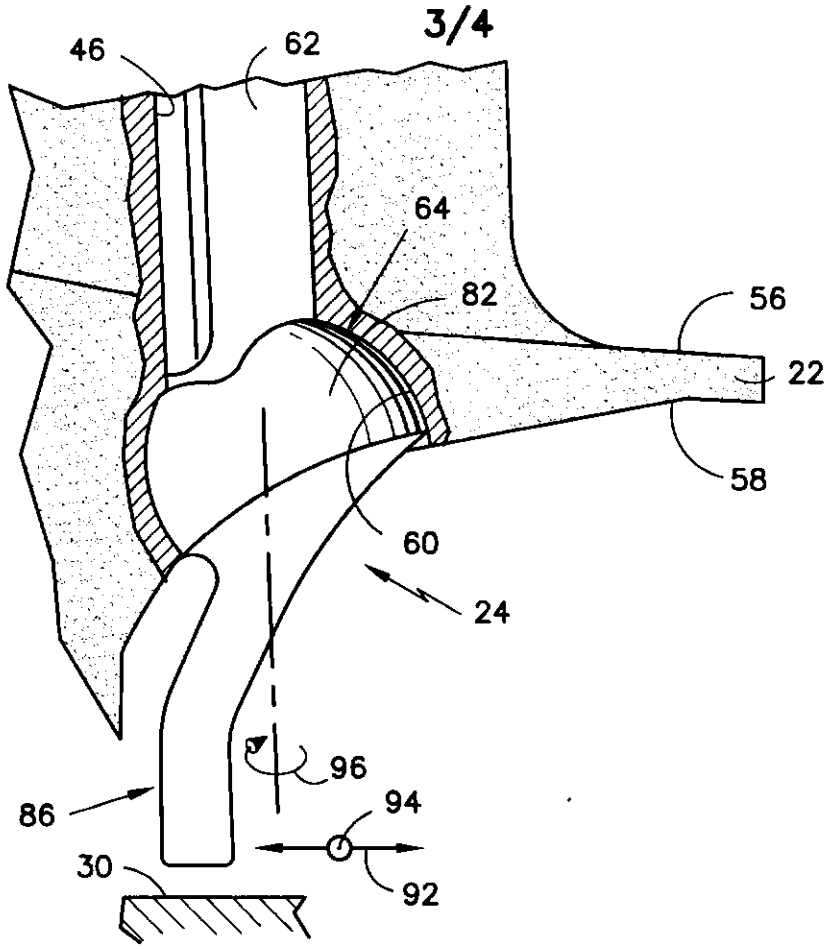
46
62
64
82
56
22
58
60
24
96
86
94
30
92

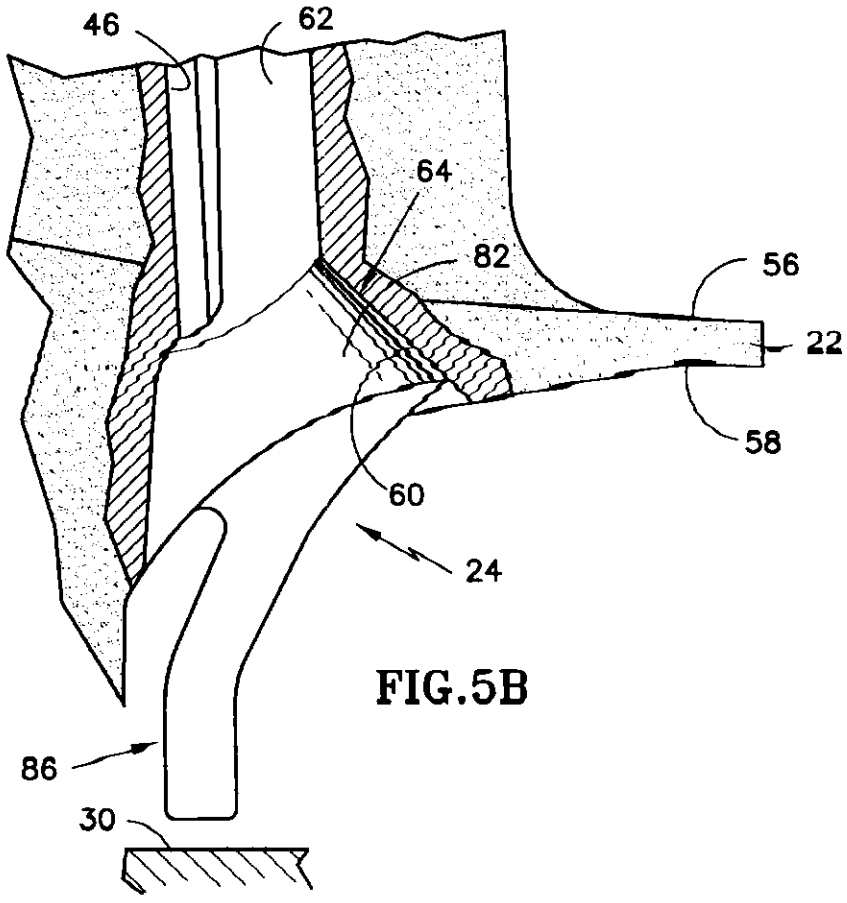
46
62
64
82
56
22
58
60
24
86
30

FIG.5B

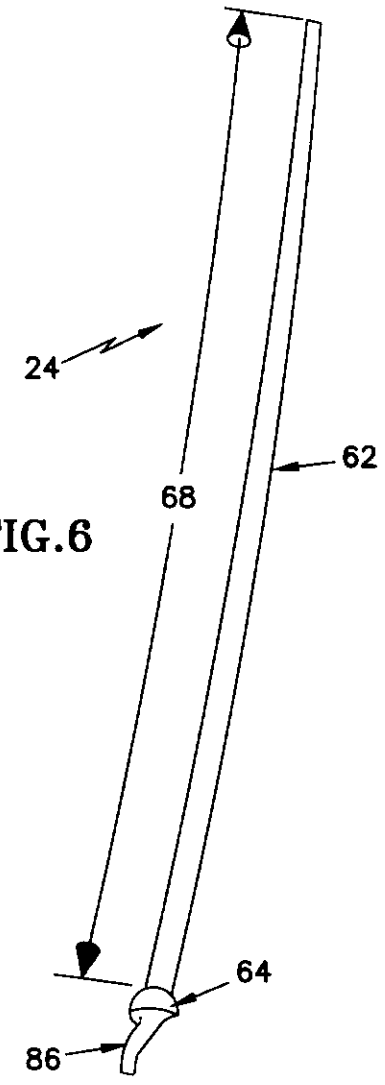

FIG.6

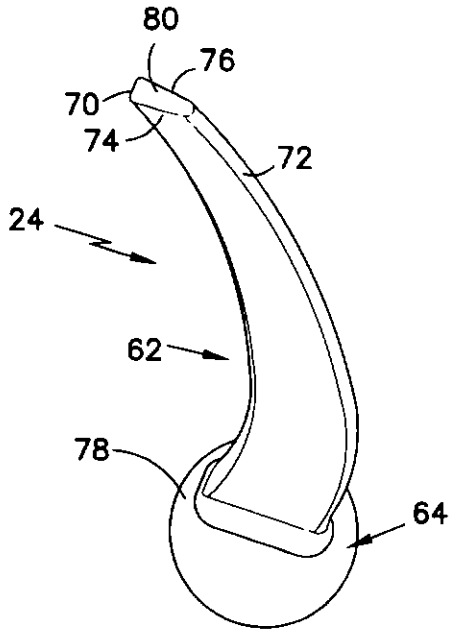

FIG.7

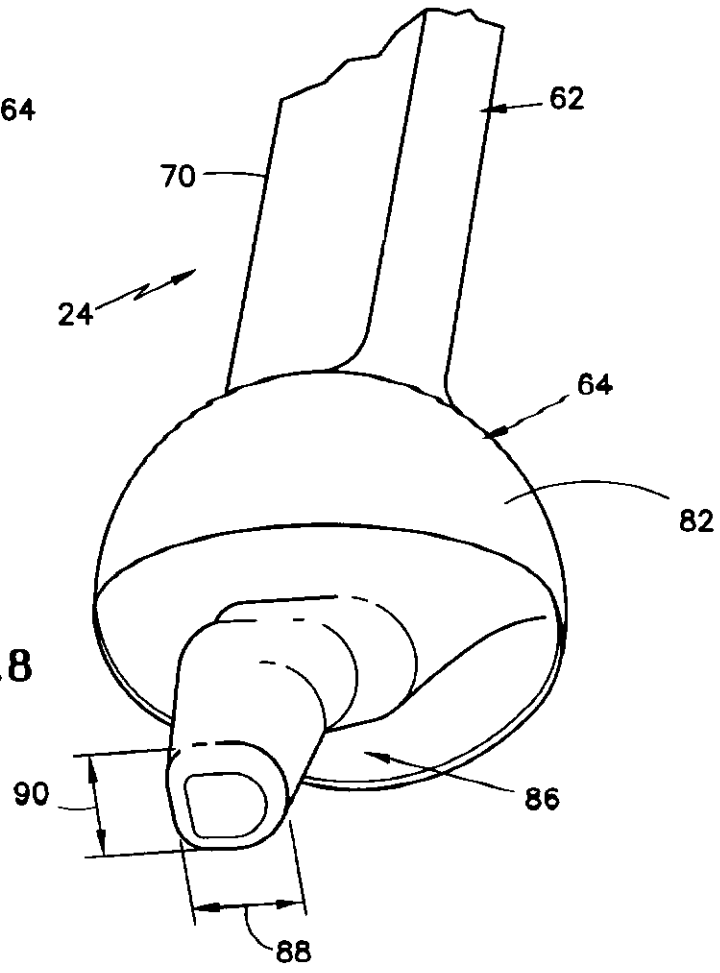

FIG.8