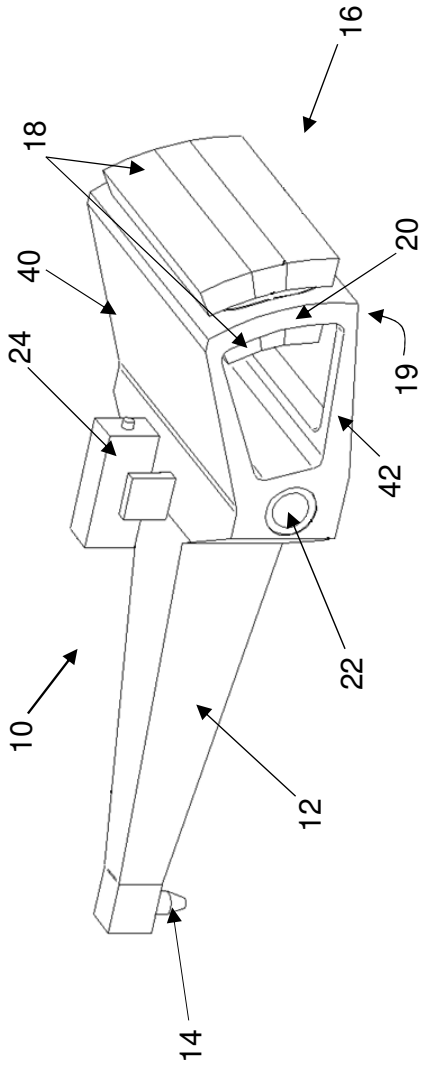
16
18
40
20
24
19
42
22
10
12
14

FIG. 1

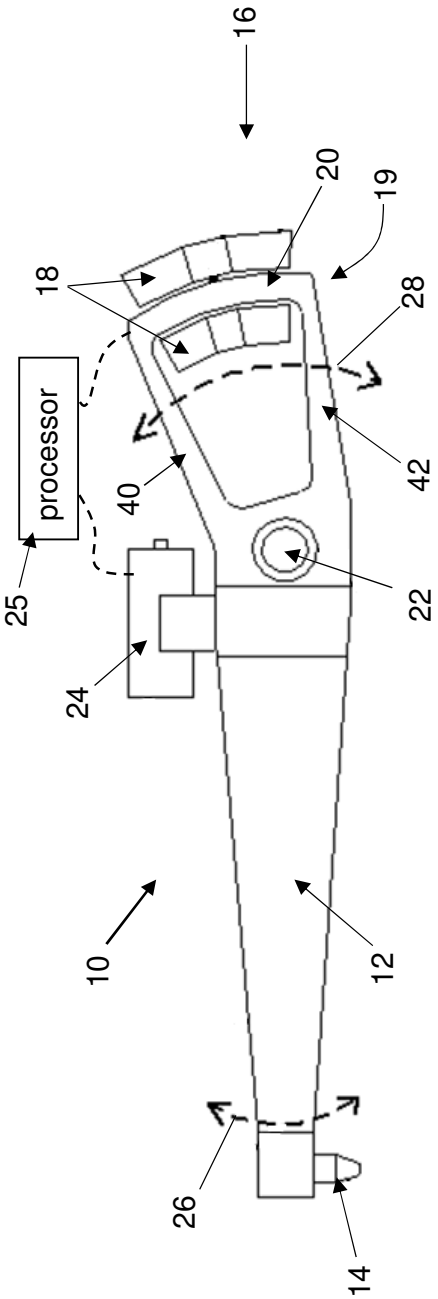
16
20
19
18
28
processor
40
42
25
22
24
10
12
26
14

FIG. 2

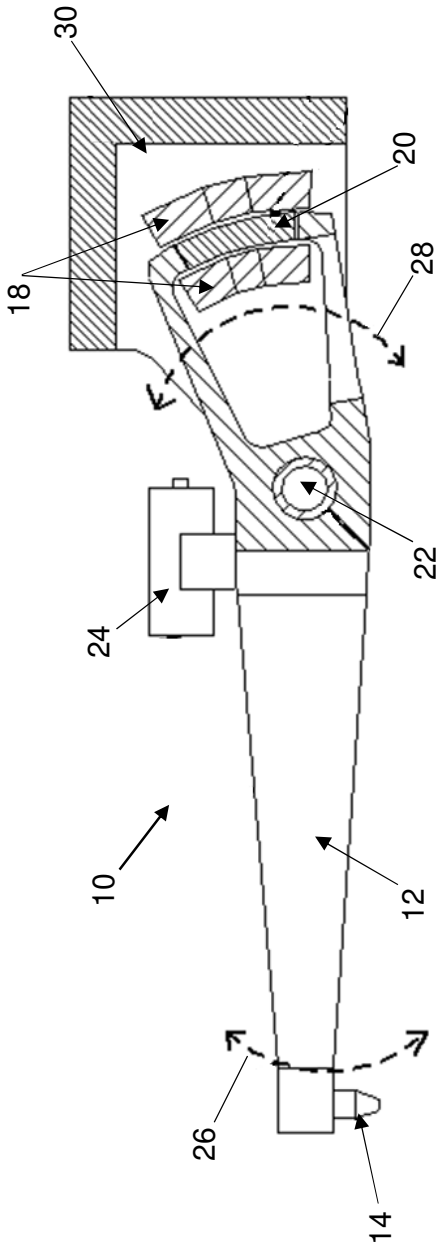
30
20
18
28
22
24
10
12
26
14

FIG. 3

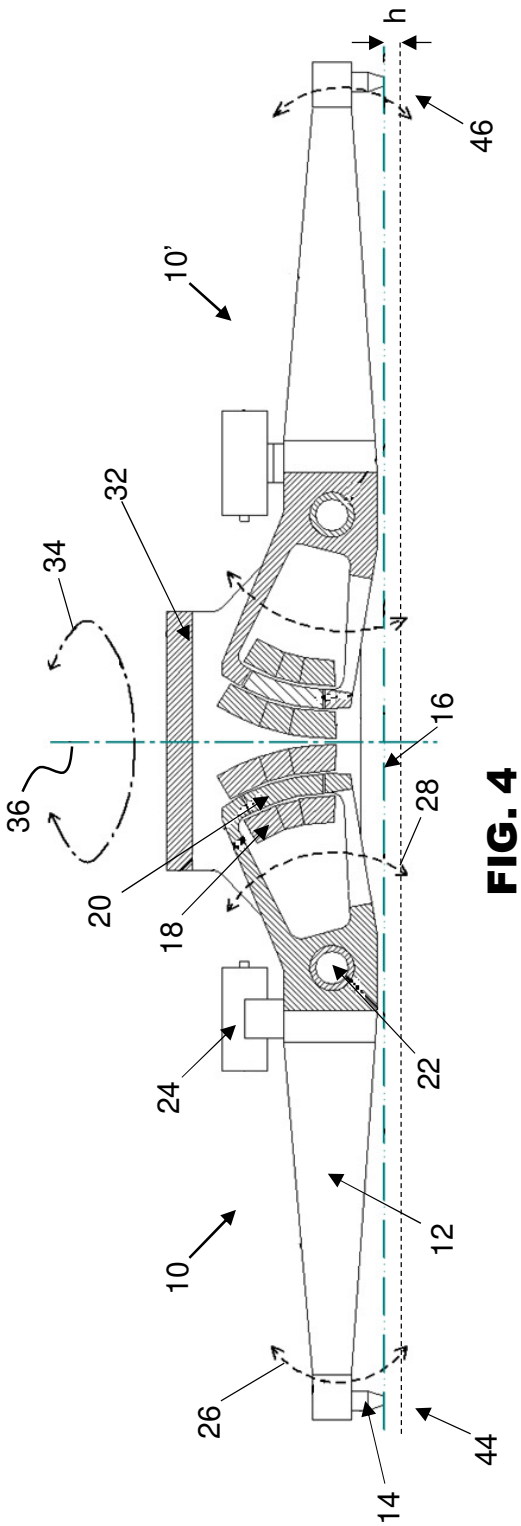
h
46
10'
32
34
16
36
28
20
18
24
22
10
12
26
14
44

FIG. 4