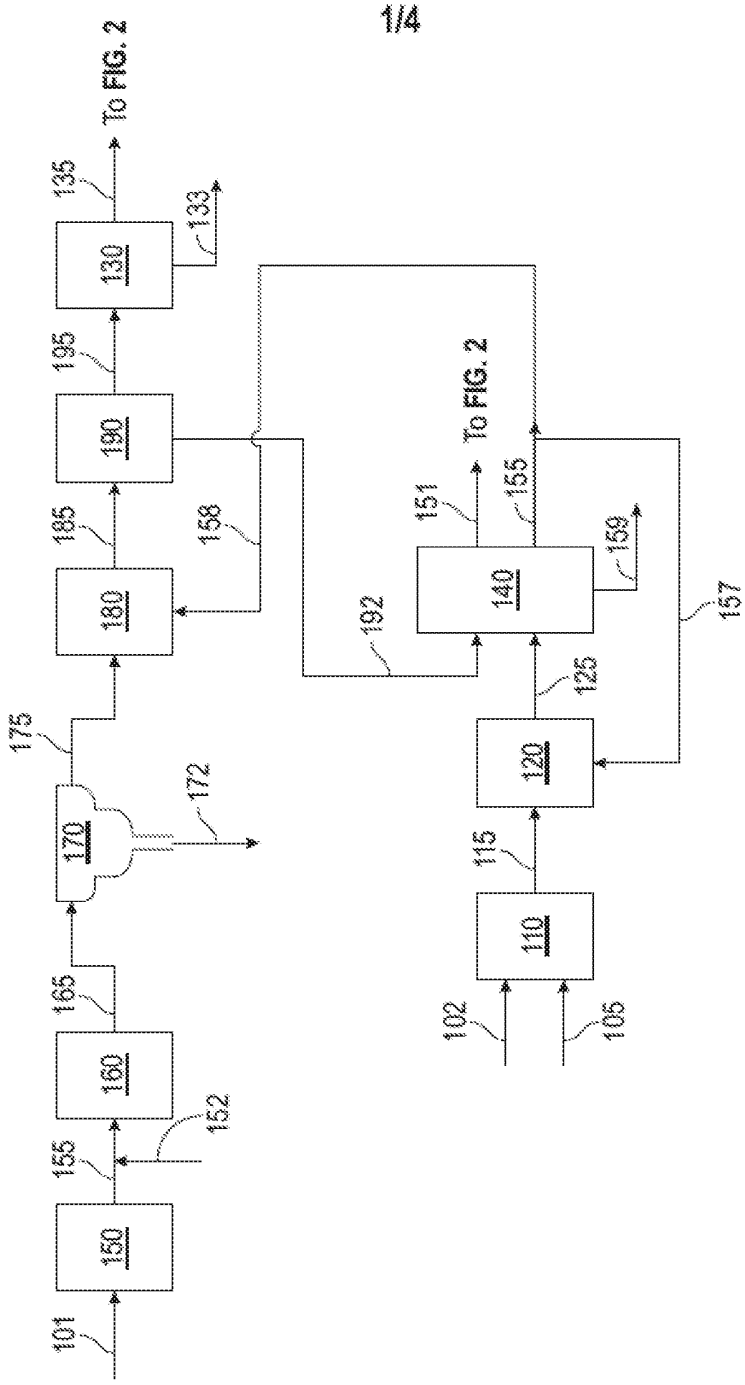
To FIG. 2
135
133
130
195
190
185
180
158
175
172
170
165
160
155
152
150
101
To FIG. 2
151
155
159
140
192
157
125
120
115
110
102
105

FIG. 1

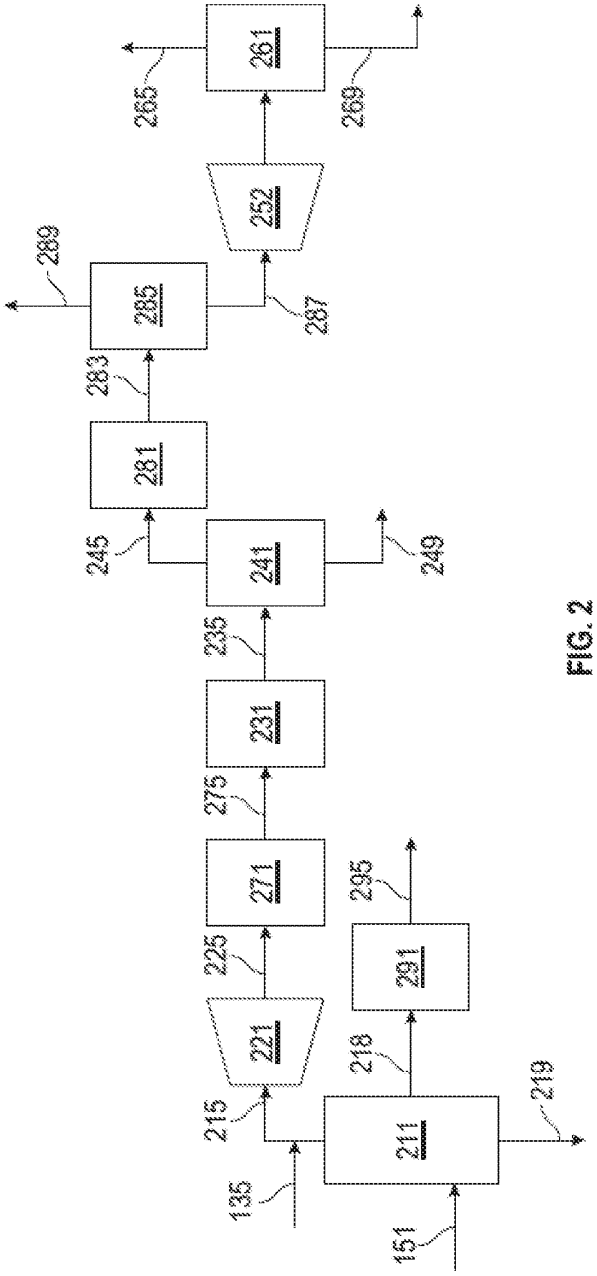
261
265
269
252
289
285
287
283
281
245
241
249
235
231
275
271
225
221
295
291
218
215
219
211
135
151

FIG. 2

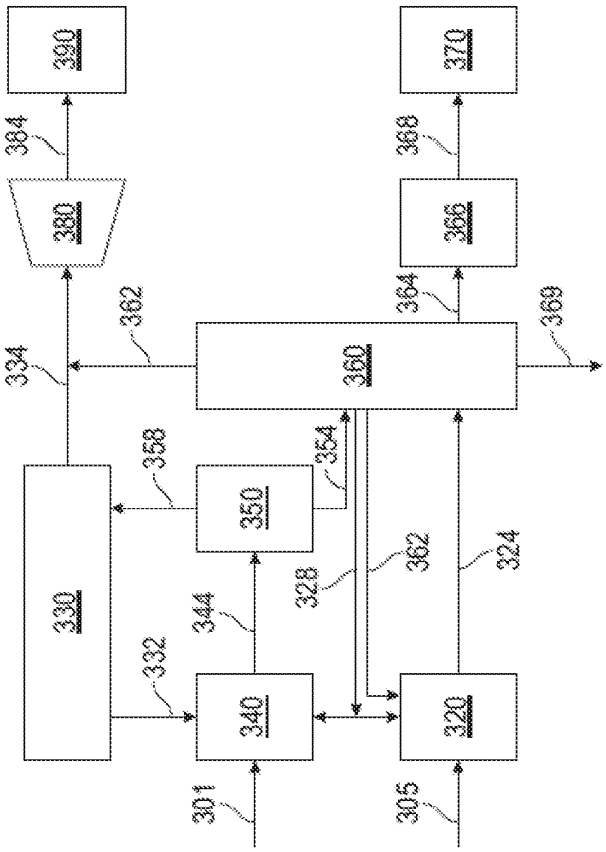
390
384
380
370
368
366
362
364
369
334
360
358
354
350
330
328
362
324
344
332
340
320
301
305

FIG. 3

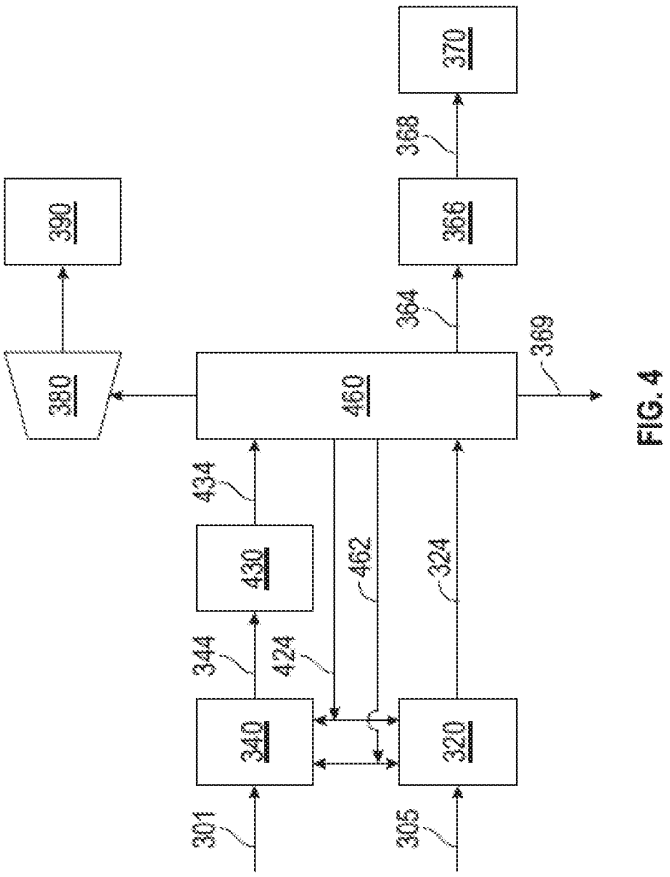
370
368
390
366
364
369
380
460
434
462
324
430
344
424
340
320
301
305

FIG. 4