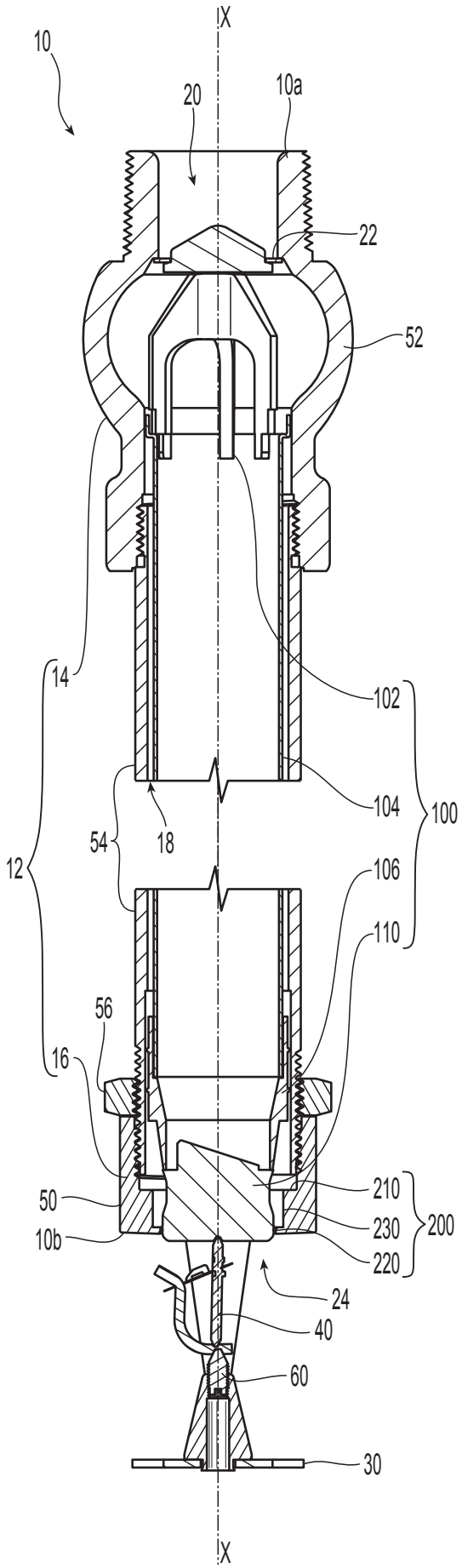
X
10
20
10a
22
52
14
102
104
100
54
18
12
106
110
56
16
50
210
230
200
10b
220
24
40
60
30
X

Fig. 1

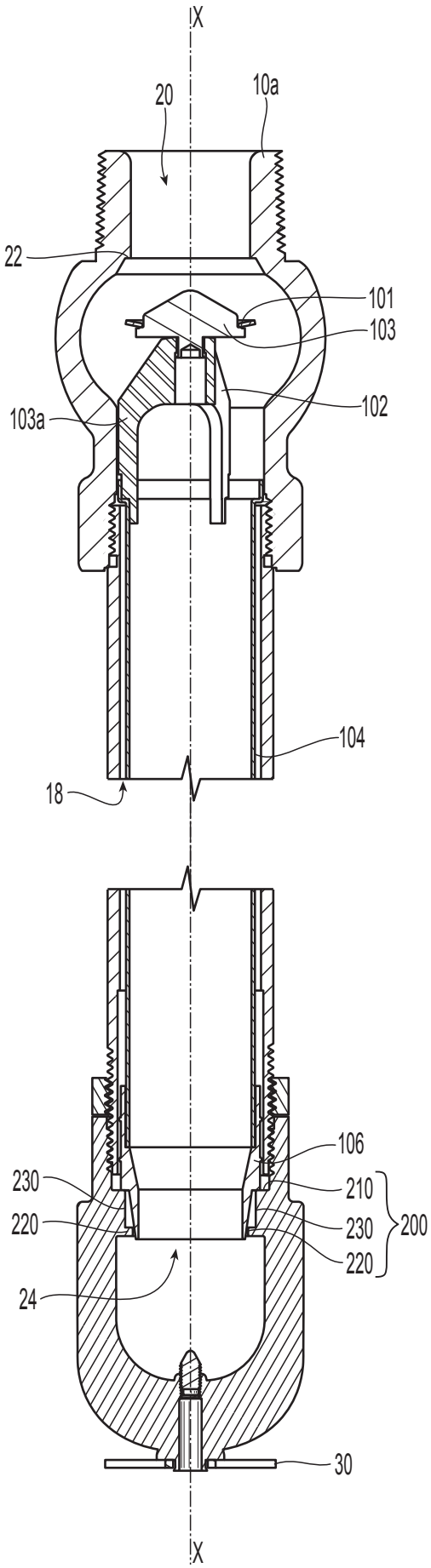
X
20
10a
22
101
103
103a
102
104
18
106
230
210
220
230
200
220
24
30
X

Fig. 2

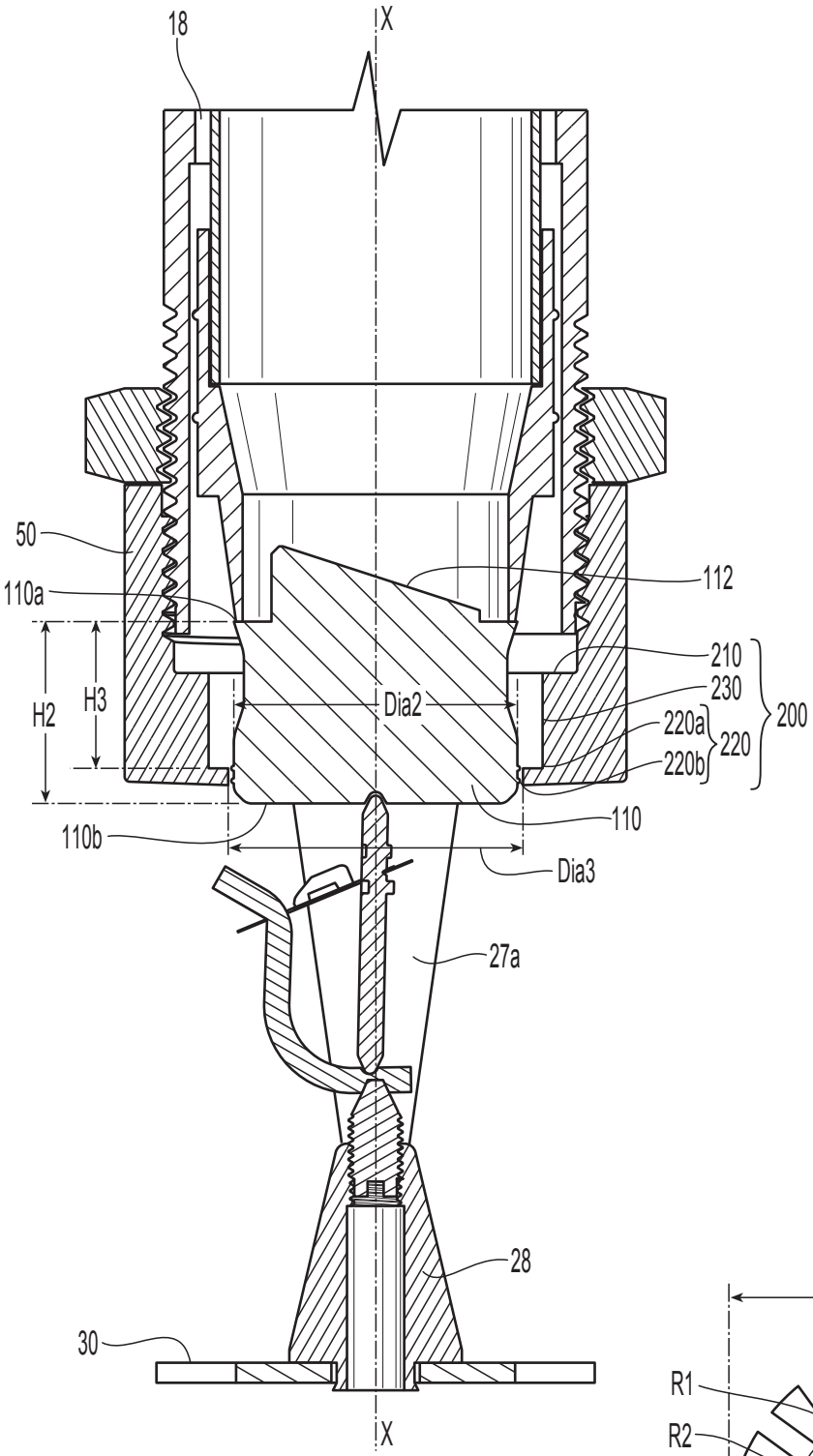
18
X
50
110a
112
210
230
220a
220b
220
200
H2
H3
Dia2
110
110b
Dia3
27a
28
30
X

*Fig. 3*

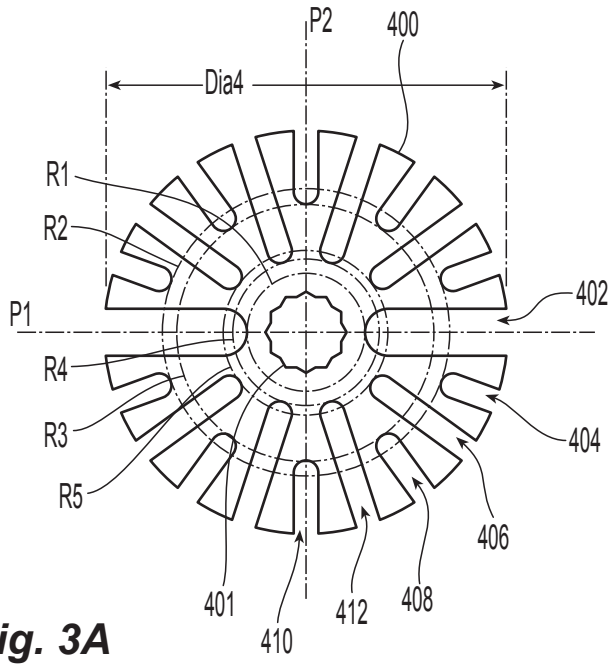
P2
400
Dia4
R1
R2
402
P1
R4
R3
404
R5
406
401
410
412
408

*Fig. 3A*

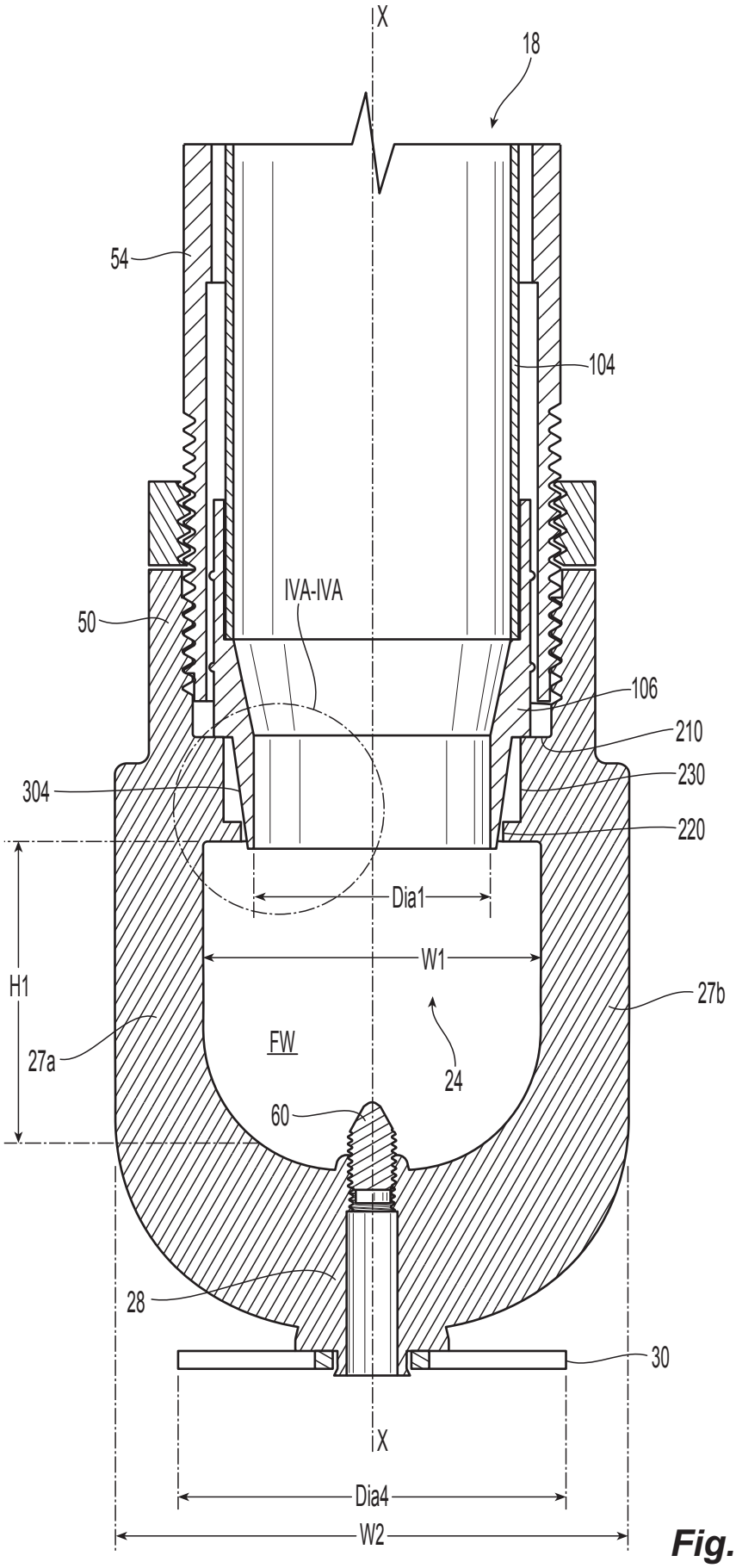
X
18
54
104
IVA-IVA
50
106
210
230
304
220
Dia1
W1
H1
27b
27a
FW
24
60
28
30
X
Dia4
W2

*Fig. 4*

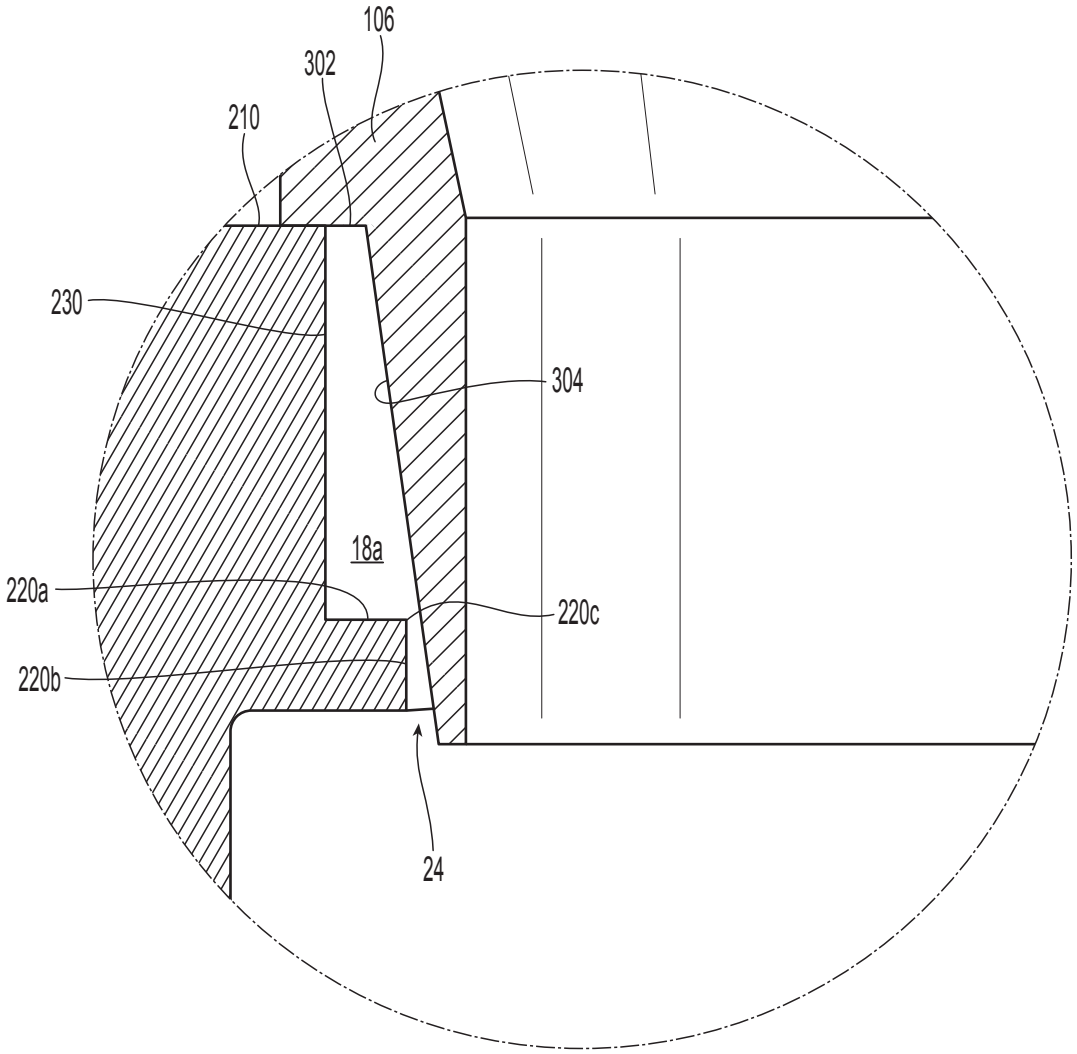


*Fig. 4A*

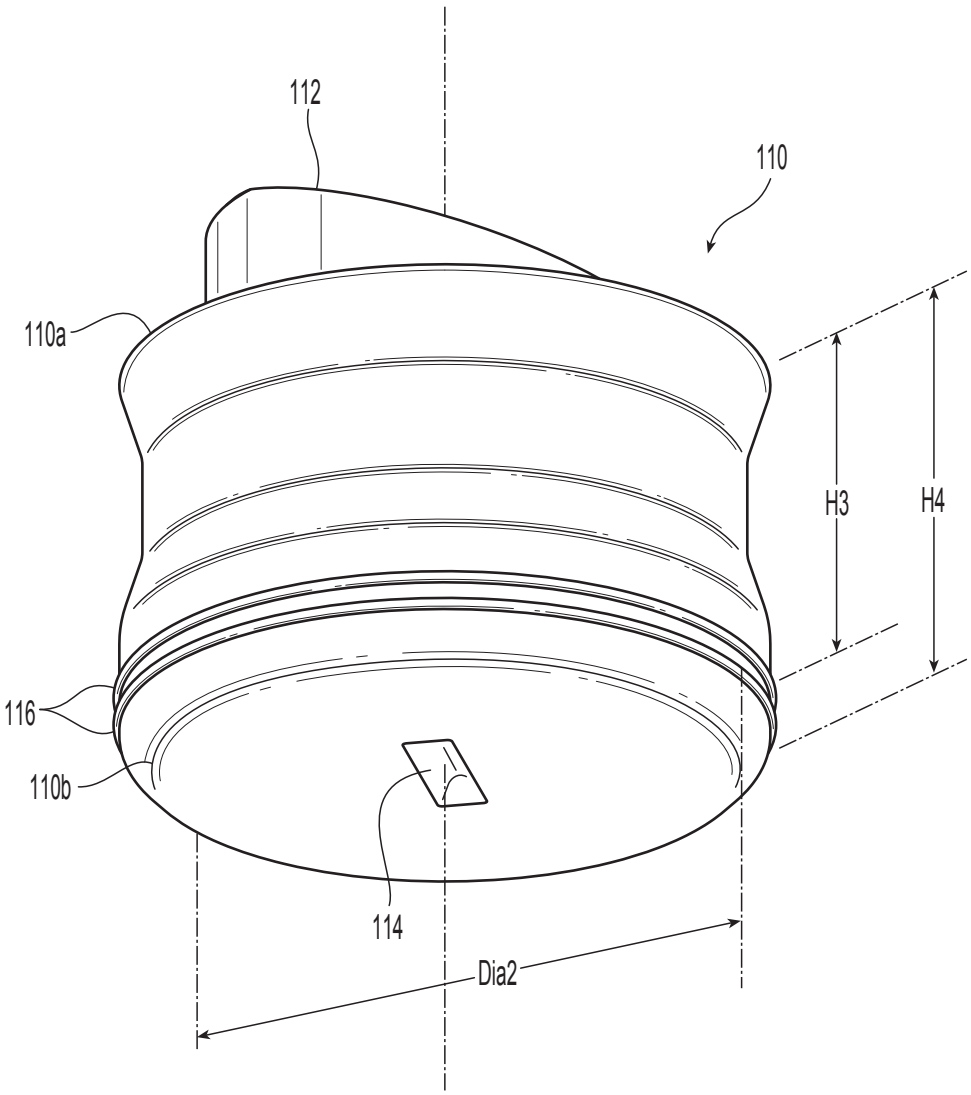


*Fig. 5*

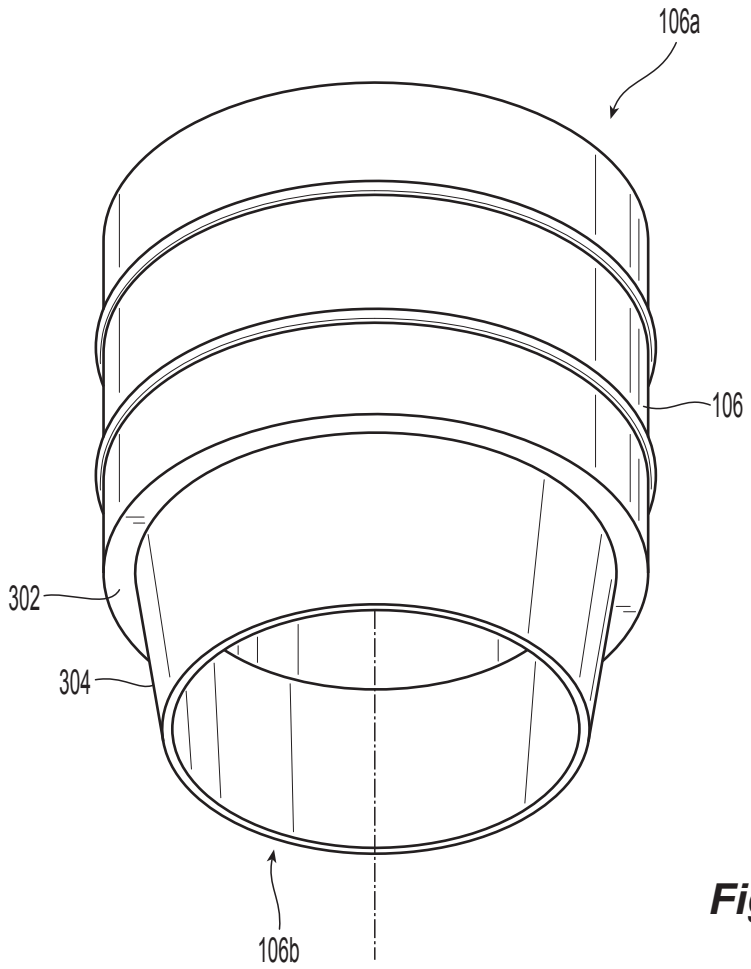


*Fig. 6*

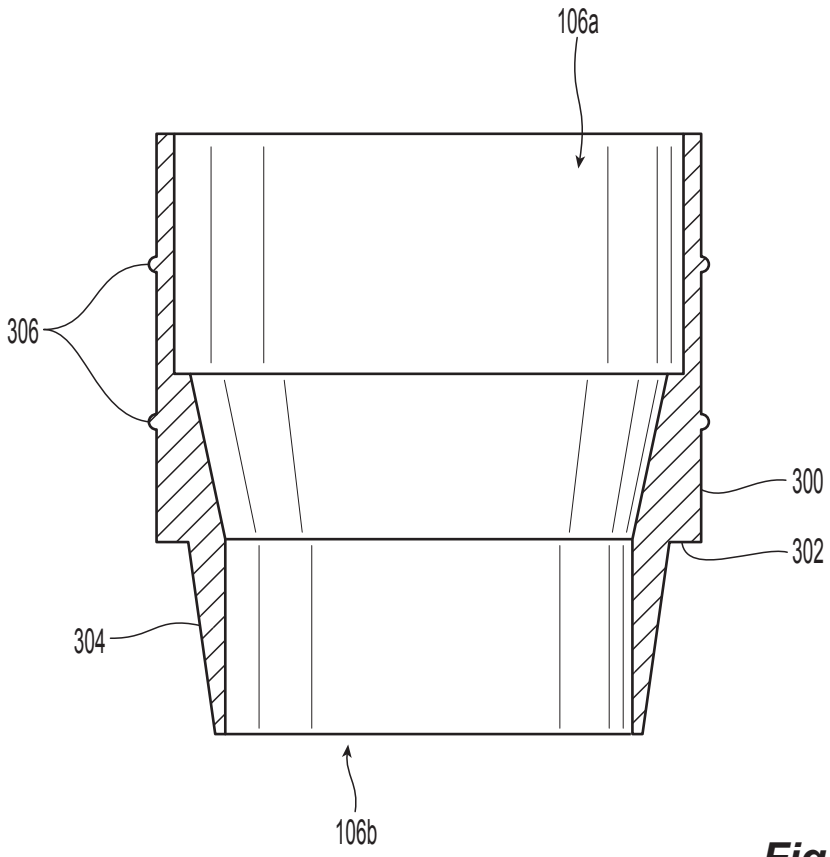


*Fig. 7*

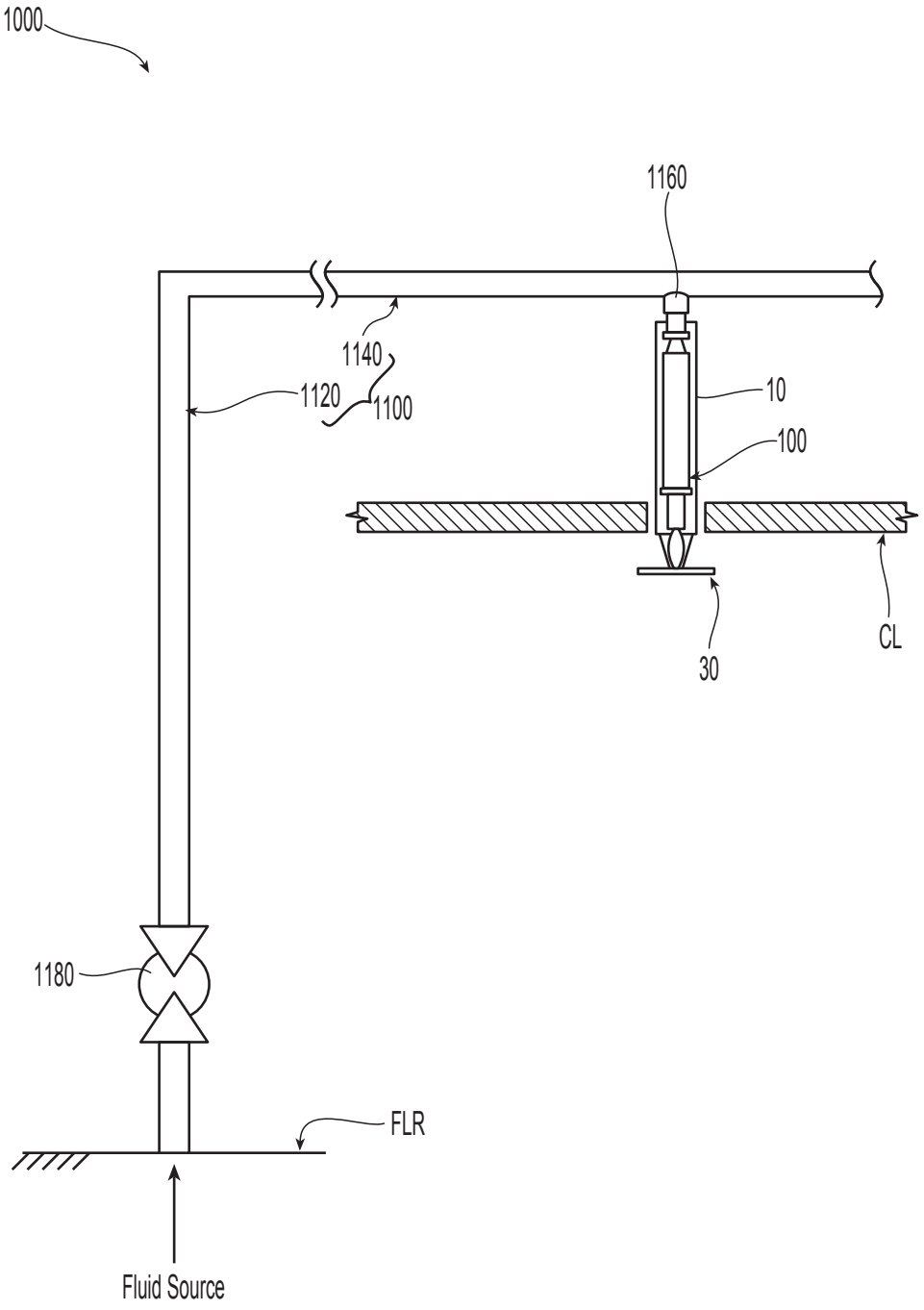


*Fig. 8*