(12) NACH DEM VERTRAG ÜBER DIE INTERNATIONALE ZUSAMMENARBEIT AUF DEM GEBIET DES PATENTWESENS (PCT) VERÖFFENTLICHTE INTERNATIONALE ANMELDUNG

(19) Weltorganisation für geistiges Eigentum
Internationales Büro

(43) Internationales Veröffentlichungsdatum
13. Februar 2020 (13.02.2020)

WIPO | PCT

(10) Internationale Veröffentlichungsnummer
WO 2020/030524 A1

(51) Internationale Patentklassifikation:
B63G 8/32 (2006.01)

(21) Internationales Aktenzeichen: PCT/EP2019/070790

(22) Internationales Anmeldedatum:
01. August 2019 (01.08.2019)

(25) Einreichungssprache: Deutsch

(26) Veröffentlichungssprache: Deutsch

(30) Angaben zur Priorität:
10 2018 213 408.1
09. August 2018 (09.08.2018) DE

(71) Anmelder: **thyssenkrupp Marine Systems GmbH** [DE/DE]; Werftstr. 112-114, 24143 Kiel (DE). **THYSSENKRUPP AG** [DE/DE]; ThyssenKrupp Allee 1, 45143 Essen (DE).

(72) Erfinder: **MALLETSCHEK, Andreas**; Wegwarte 7, 24340 Eckernfoerde (DE). **KÖLSCH, Andreas**; Möhlenkamp 10, 24816 Stafstedt (DE). **KRISCHAK, Sünje**; Knooper Weg 184, 24103 Kiel (DE).

(74) Anwalt: **THYSSENKRUPP INTELLECTUAL PROPERTY GMBH**; ThyssenKrupp Allee 1, 45143 Essen (DE).

(81) Bestimmungsstaaten *(soweit nicht anders angegeben, für jede verfügbare nationale Schutzrechtsart)*: AE, AG, AL, AM, AO, AT, AU, AZ, BA, BB, BG, BH, BN, BR, BW, BY, BZ, CA, CH, CL, CN, CO, CR, CU, CZ, DJ, DK, DM, DO, DZ, EC, EE, EG, ES, FI, GB, GD, GE, GH, GM, GT, HN, HR, HU, ID, IL, IN, IR, IS, JO, JP, KE, KG, KH, KN, KP, KR, KW, KZ, LA, LC, LK, LR, LS, LU, LY, MA, MD, ME, MG, MK, MN, MW, MX, MY, MZ, NA, NG, NI, NO, NZ, OM, PA, PE, PG, PH, PL, PT, QA, RO, RS, RU, RW, SA,

WO 2020/030524 A1

(54) **Title:** CONTAINER FOR AN UNDERWATER PROPULSION VEHICLE, WHICH CAN BE USED IN A TORPEDO LAUNCHING TUBE, AND METHOD FOR LAUNCHING AN UNDERWATER PROPULSION VEHICLE FROM A SUBMARINE BY MEANS OF SUCH A CONTAINER

(54) **Bezeichnung:** BEHÄLTER FÜR EINE UNTERWASSER-SCHWIMMHILFE, DER SICH IN EIN TORPEDOROHR EINSETZEN LÄSST, UND VERFAHREN ZUM AUSSETZEN EINER UNTERWASSER-SCHWIMMHILFE AUS EINEM UNTERSEEBOOT MIT HILFE EINES SOLCHEN BEHÄLTERS

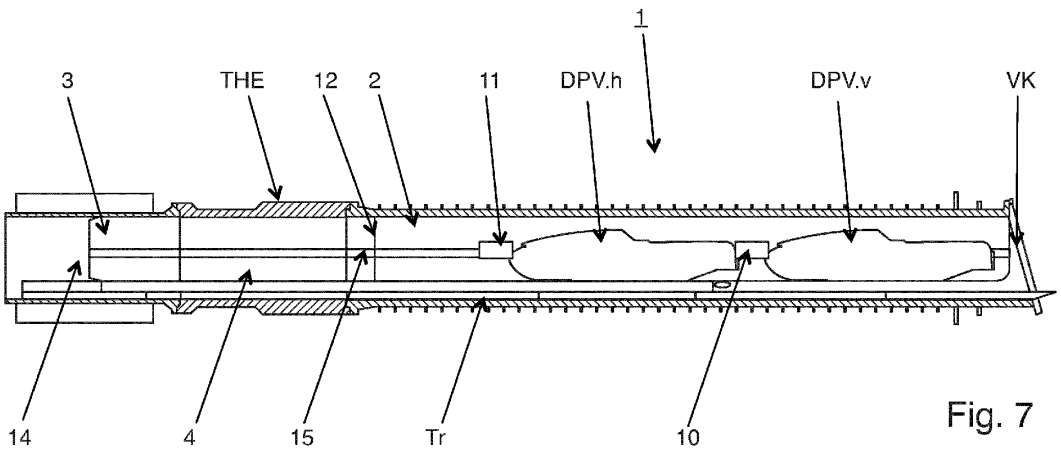

Fig. 7

(57) **Abstract:** The invention relates to a container (1) that can receive at least one underwater propulsion vehicle (DPV.h, DPV.v) and can be used in the torpedo launching tube (Tr) of a submarine. The invention also relates to a method for launching an underwater propulsion vehicle (DPV.h, DPV.v) from a submarine. The container (1) comprises a housing (2) surrounding a cavity, a holding device (11) and an actuating device. The underwater propulsion vehicle (DPV.h, DPV.v) is received in the cavity. In the holding state, the holding device (11) holds the underwater propulsion vehicle (DPV.h, DPV.v) in the cavity. In the releasing state, the holding device (11) allows the underwater propulsion vehicle (DPV.h, DPV.v) to be removed from the housing (2). Actuation of the actuating device causes the holding device (11) to switch from the holding state into the releasing state.

(57) **Zusammenfassung:** Die vorliegende Erfindung betrifft einen Behälter (1), der mindestens eine Unterwasser-Schwimmhilfe

[Fortsetzung auf der nächsten Seite]

SC, SD, SE, SG, SK, SL, SM, ST, SV, SY, TH, TJ, TM, TN, TR, TT, TZ, UA, UG, US, UZ, VC, VN, ZA, ZM, ZW.

(84) **Bestimmungsstaaten** *(soweit nicht anders angegeben, für jede verfügbare regionale Schutzrechtsart)*: ARIPO (BW, GH, GM, KE, LR, LS, MW, MZ, NA, RW, SD, SL, ST, SZ, TZ, UG, ZM, ZW), eurasisches (AM, AZ, BY, KG, KZ, RU, TJ, TM), europäisches (AL, AT, BE, BG, CH, CY, CZ, DE, DK, EE, ES, FI, FR, GB, GR, HR, HU, IE, IS, IT, LT, LU, LV, MC, MK, MT, NL, NO, PL, PT, RO, RS, SE, SI, SK, SM, TR), OAPI (BF, BJ, CF, CG, CI, CM, GA, GN, GQ, GW, KM, ML, MR, NE, SN, TD, TG).

Veröffentlicht:

— *mit internationalem Recherchenbericht (Artikel 21 Absatz 3)*

(DPV.h, DPV.v) aufzunehmen vermag und sich in das Torpedorohr (Tr) eines Unterseeboots einsetzen lässt. Außerdem betrifft die Erfindung ein Verfahren, um eine Unterwasser-Schwimmhilfe (DPV.h, DPV.v) aus einem Unterseeboot auszusetzen. Der Behälter (1) umfasst ein Gehäuse (2), welches einen Hohlraum umgibt, eine Halte-Einrichtung (11) und eine Betätigungs-Einrichtung. Die Unterwasser-Schwimmhilfe (DPV.h, DPV.v) wird im Hohlraum aufgenommen. Im Haltezustand hält die Halte-Einrichtung (11) die Unterwasser-Schwimmhilfe (DPV.h, DPV.v) im Hohlraum. Im Freigabezustand ermöglicht die Halte-Einrichtung (11), dass die Unterwasser-Schwimmhilfe (DPV.h, DPV.v) aus dem Gehäuse (2) entnommen wird. Eine Betätigung der Betätigungs-Einrichtung bewirkt, dass die Halte-Einrichtung (11) aus dem Haltezustand in den Freigabezustand überführt wird.