(12)特許協力条約に基づいて公開された国際出願

(19) 世界知的所有権機関
国際事務局

(43) 国際公開日
2005 年11 月24 日 (24.11.2005)

PCT

(10) 国際公開番号
WO 2005/111485 A1

(51) 国際特許分類[7]: F16K 31/122

(21) 国際出願番号: PCT/JP2004/016462

(22) 国際出願日: 2004 年10 月29 日 (29.10.2004)

(25) 国際出願の言語: 日本語

(26) 国際公開の言語: 日本語

(30) 優先権データ:
特願2004-143649 2004 年5 月13 日 (13.05.2004) JP

(71) 出願人 (米国を除く全ての指定国について): 株式会社フジキン (FUJIKIN INCORPORATED) [JP/JP]; 〒5500012 大阪府大阪市西区立売堀２丁目３番２号 Osaka (JP).

(72) 発明者; および

(75) 発明者/出願人 (米国についてのみ): 篠原 努 (SHINOHARA, Tsutomu) [JP/JP]; 〒5500012 大阪府大阪市西区立売堀２丁目３番２号 株式会社フジキン内 Osaka (JP). 山路 道雄 (YAMAJI, Michio) [JP/JP]; 〒5500012 大阪府大阪市西区立売堀２丁目３番２号 株式会社フジキン内 Osaka (JP).

(74) 代理人: 日比 紀彦 , 外 (HIBI, Norihiko et al.); 〒5420086 大阪府大阪市中央区西心斎橋１丁目１３番１８号イナバビル３階 キシモト特許事務所内 Osaka (JP).

(81) 指定国 (表示のない限り、全ての種類の国内保護が可能): AE, AG, AL, AM, AT, AU, AZ, BA, BB, BG, BR, BW, BY, BZ, CA, CH, CN, CO, CR, CU, CZ, DE, DK, DM, DZ, EC, EE, EG, ES, FI, GB, GD, GE, GH, GM, HR, HU, ID, IL, IN, IS, KE, KG, KP, KR, KZ, LC, LK, LR, LS, LT,

[続葉有]

(54) Title: CONTROLLER

(54) 発明の名称: 制御器

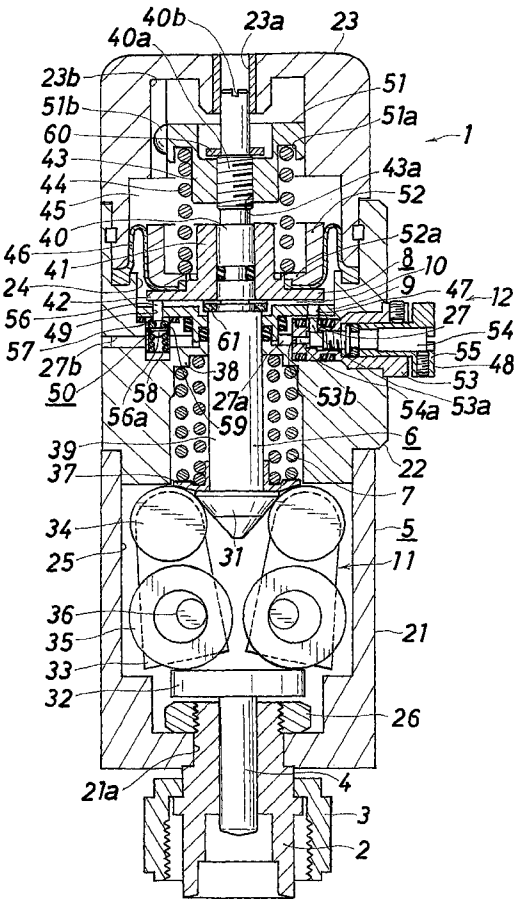

(57) Abstract: A controller comprises a power transmission means (11) for amplifying a force on a working shaft (6) and transmitting it to a valve rod (4), and a slow start means (12) for slowly moving the valve rod (4) upward. The slow start means (12) comprises a piston (8) vertically movable with respect to the working shaft (6), a pressure adjusting spring (44) disposed between a pressure adjusting spring seat (43) mounted on the working shaft (6) and the piston (8), a constantly opened communication passage (47) and an auxiliary communication passage (49) which establish communication between a pressure chamber (10) and an operating gas introduction chamber (27), a flow adjusting valve (48) placed in the constantly opened communication passage (47), and an on-off valve (50) placed in the auxiliary communication passage (49) adapted to open the communication passage (49) when the piston (8) is in its lowest position and to close the communication passage (49) when the piston (8) reaches an auxiliary communication passage block position elevated by a predetermined distance above the lowest position.

(57) 要約: 作動軸6にかかる力を弁棒4に増幅して伝達する動力伝達手段11と、弁棒4をゆっくりと上方に移動させるためのスロースタート手段12とを備えている。スロースタート手段12は、作動軸6に対して上下移動可能とされたピストン8と、作動軸6に設けられた調圧ばね受け43とピストン8との間に配置された調圧ばね44と、圧力室10と操作ガス導入室27とを連通する常時開放連通路47および補助連通路49と、常時開放連通路47に設けられた流量調整弁48と、補助連通路49に設けられてピストン8が最下位位置にあるときに同連通路49を開放しこの位置から所定距離上昇した補助連通路遮断位置に達したときに同連通路49を閉鎖する開閉弁50とを有している。

WO 2005/111485 A1

LU, LV, MA, MD, MG, MK, MN, MW, MX, MZ, NA, NI, NO, NZ, OM, PG, PH, PL, PT, RO, RU, SC, SD, SE, SG, SK, SL, SY, TJ, TM, TN, TR, TT, TZ, UA, UG, US, UZ, VC, VN, YU, ZA, ZM, ZW.

(84) 指定国 (表示のない限り、全ての種類の広域保護が可能): ARIPO (BW, GH, GM, KE, LS, MW, MZ, NA, SD, SL, SZ, TZ, UG, ZM, ZW), ユーラシア (AM, AZ, BY, KG, KZ, MD, RU, TJ, TM), ヨーロッパ (AT, BE, BG, CH, CY, CZ, DE, DK, EE, ES, FI, FR, GB, GR, HU, IE, IT, LU, MC, NL, PL, PT, RO, SE, SI, SK, TR), OAPI (BF, BJ, CF, CG, CI, CM, GA, GN, GQ, GW, ML, MR, NE, SN, TD, TG).

添付公開書類:
— 国際調査報告書

２文字コード及び他の略語については、定期発行される各*PCT*ガゼットの巻頭に掲載されている「コードと略語のガイダンスノート」を参照。