FIG. 1

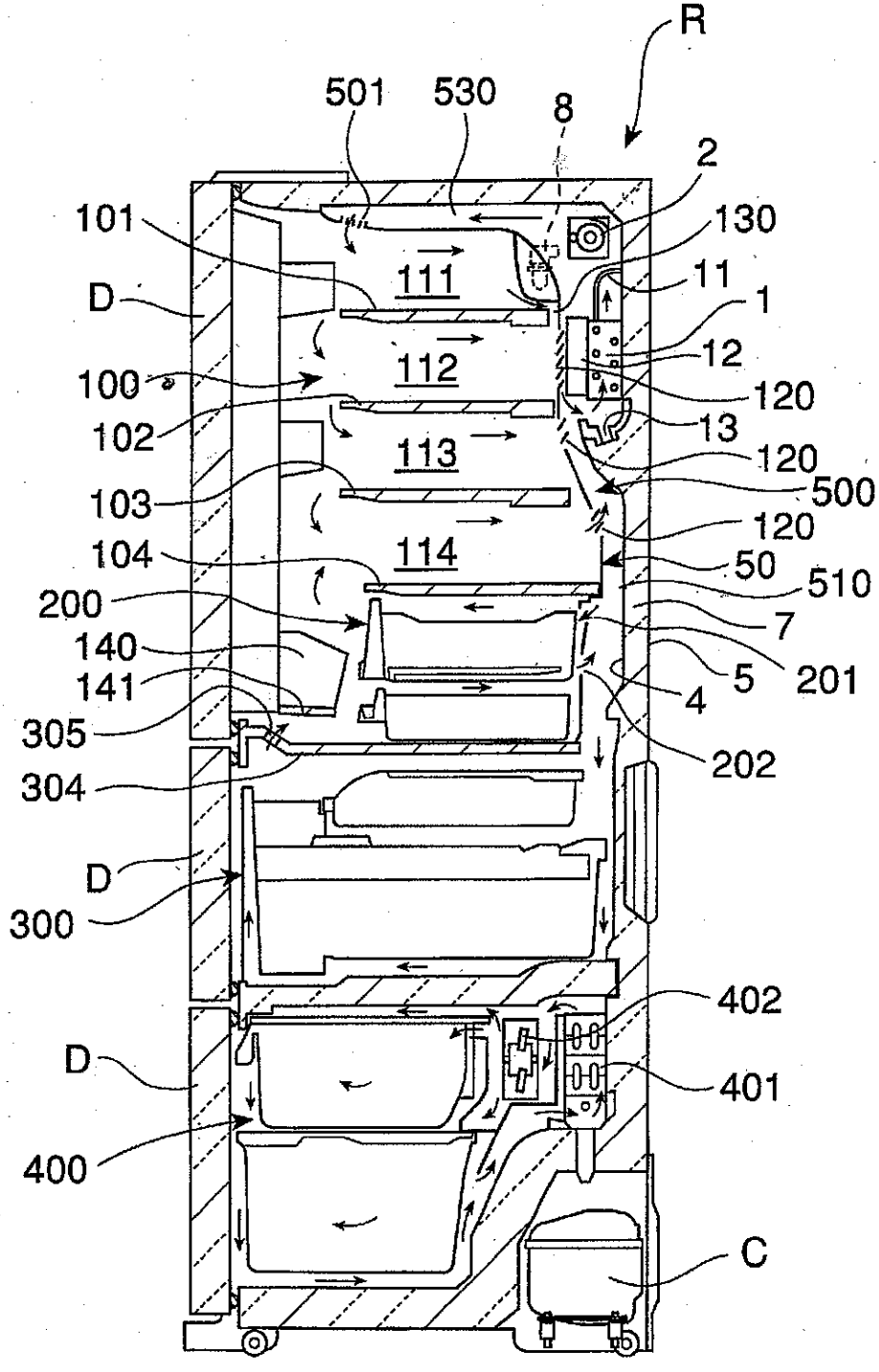
R
501
530
8
2
101
130
111
11
D
1
12
112
100
120
102
13
113
120
103
500
120
104
114
50
510
200
7
140
5
201
141
4
305
202
304
D
300
402
D
401
400
C

FIG. 2

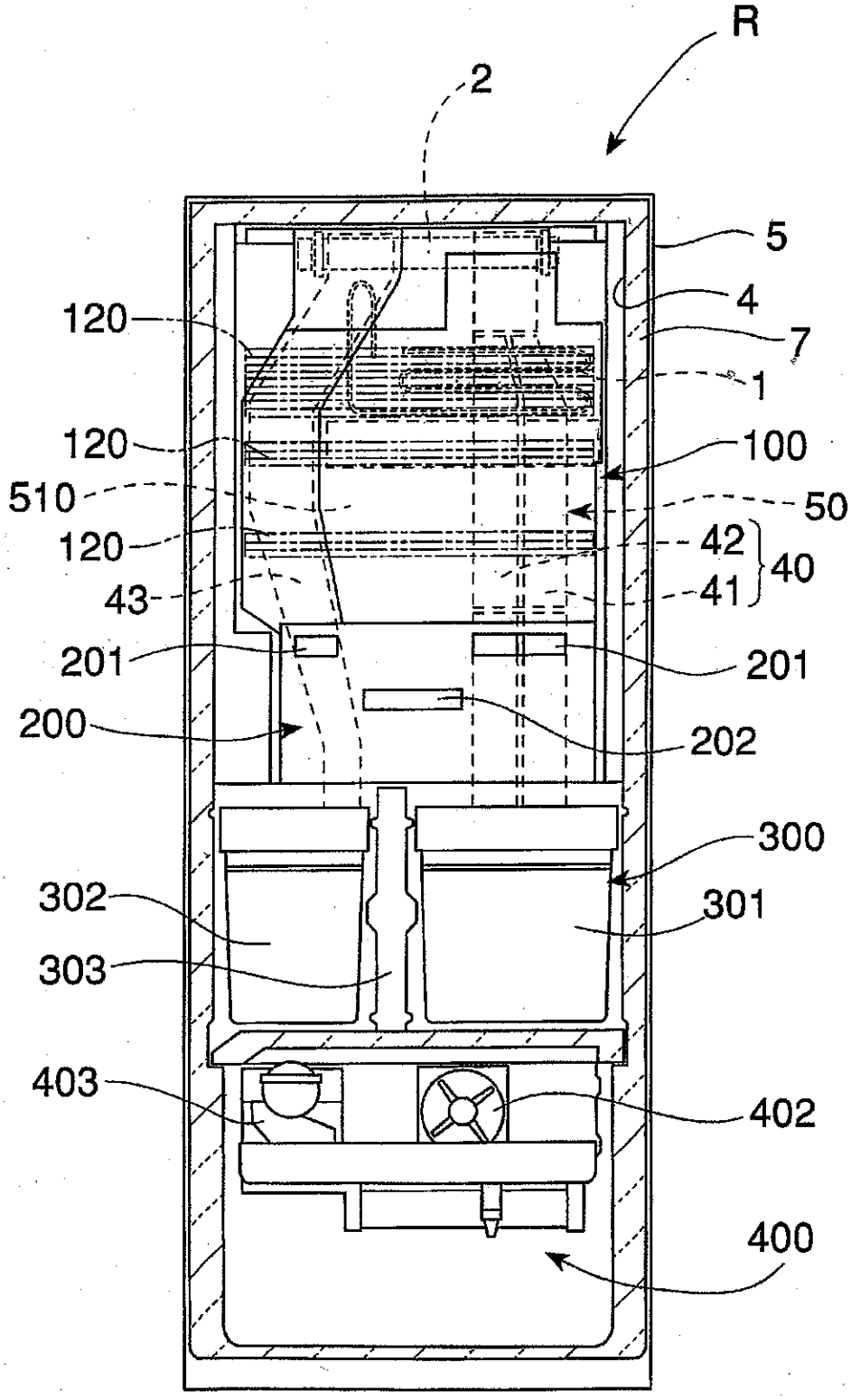
R
2
5
4
7
1
120
120
510
120
43
100
50
42
41
40
201
201
200
202
300
301
302
303
403
402
400

FIG. 3

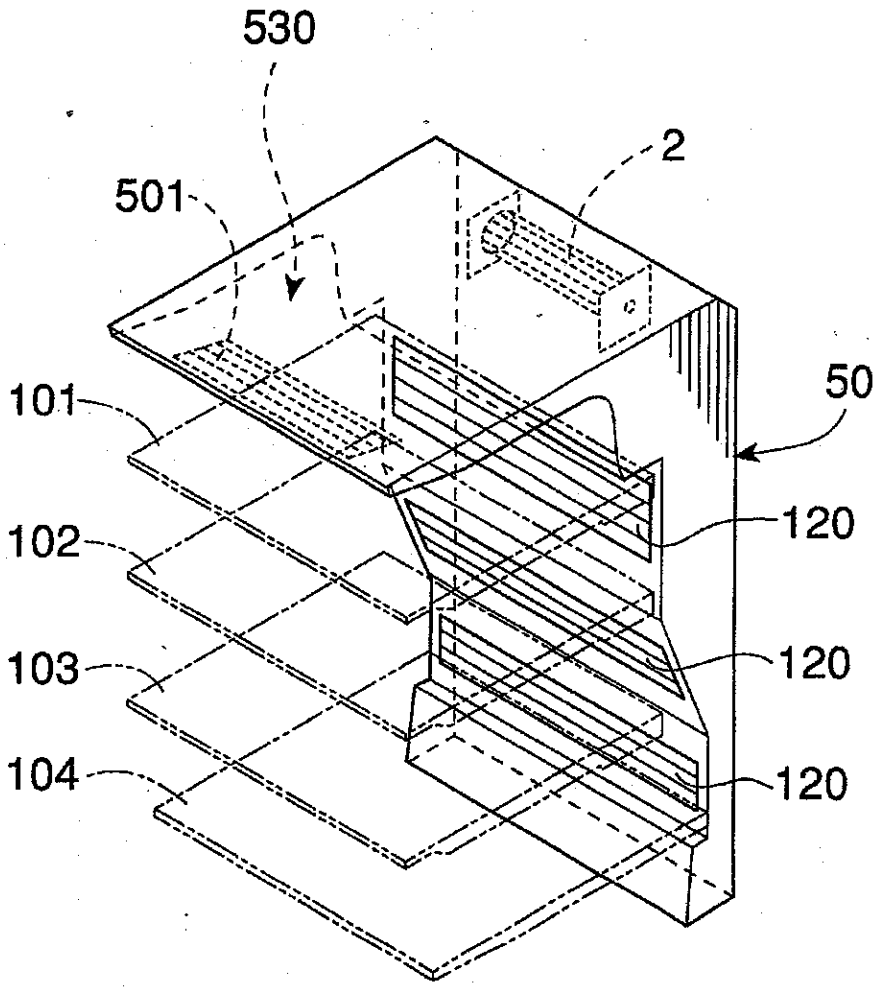

FIG. 4

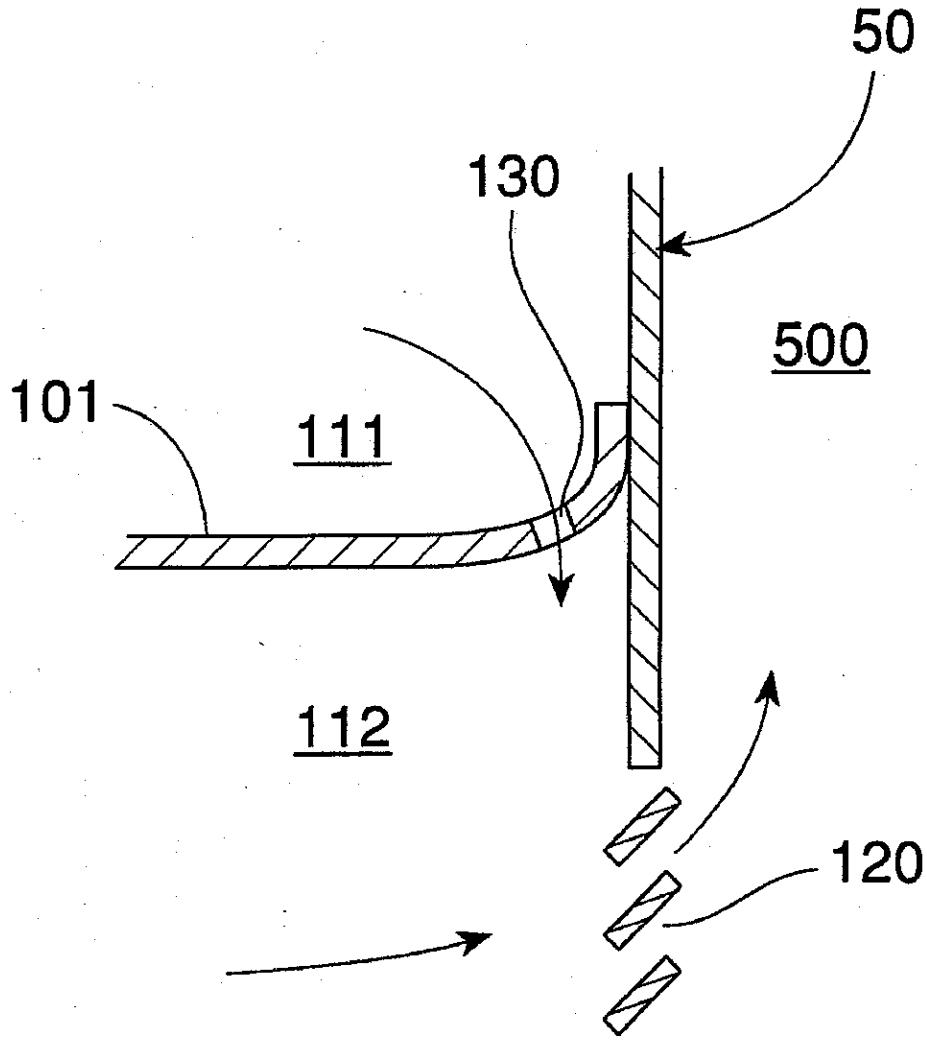

FIG. 5

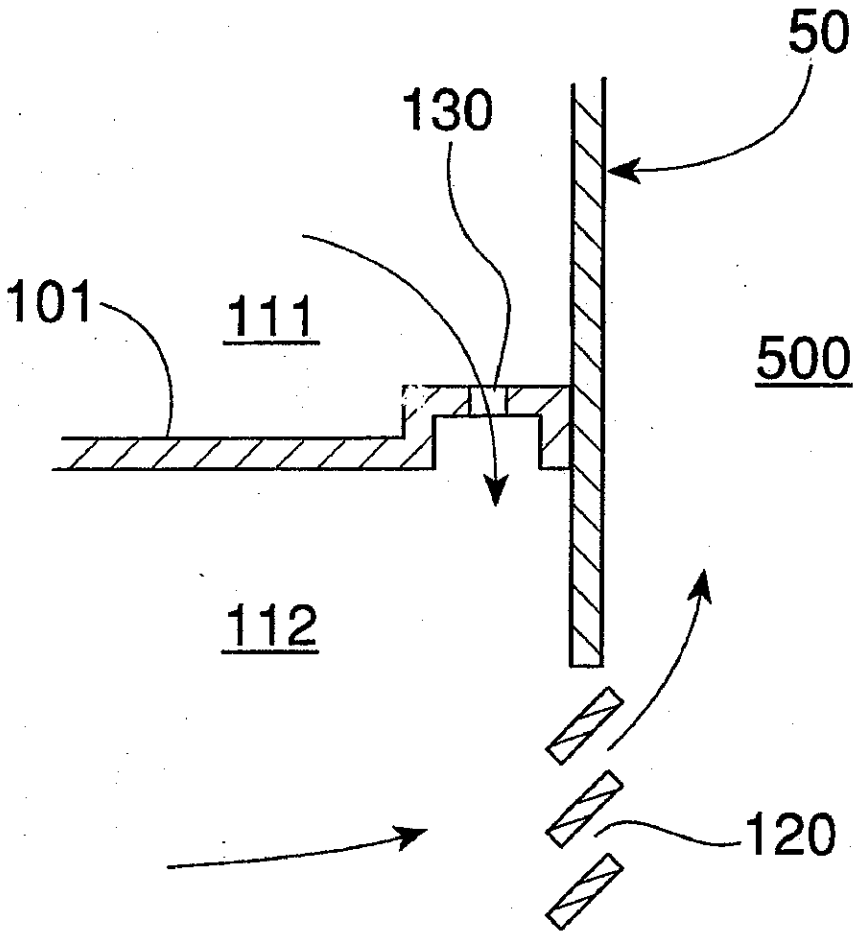

FIG. 6

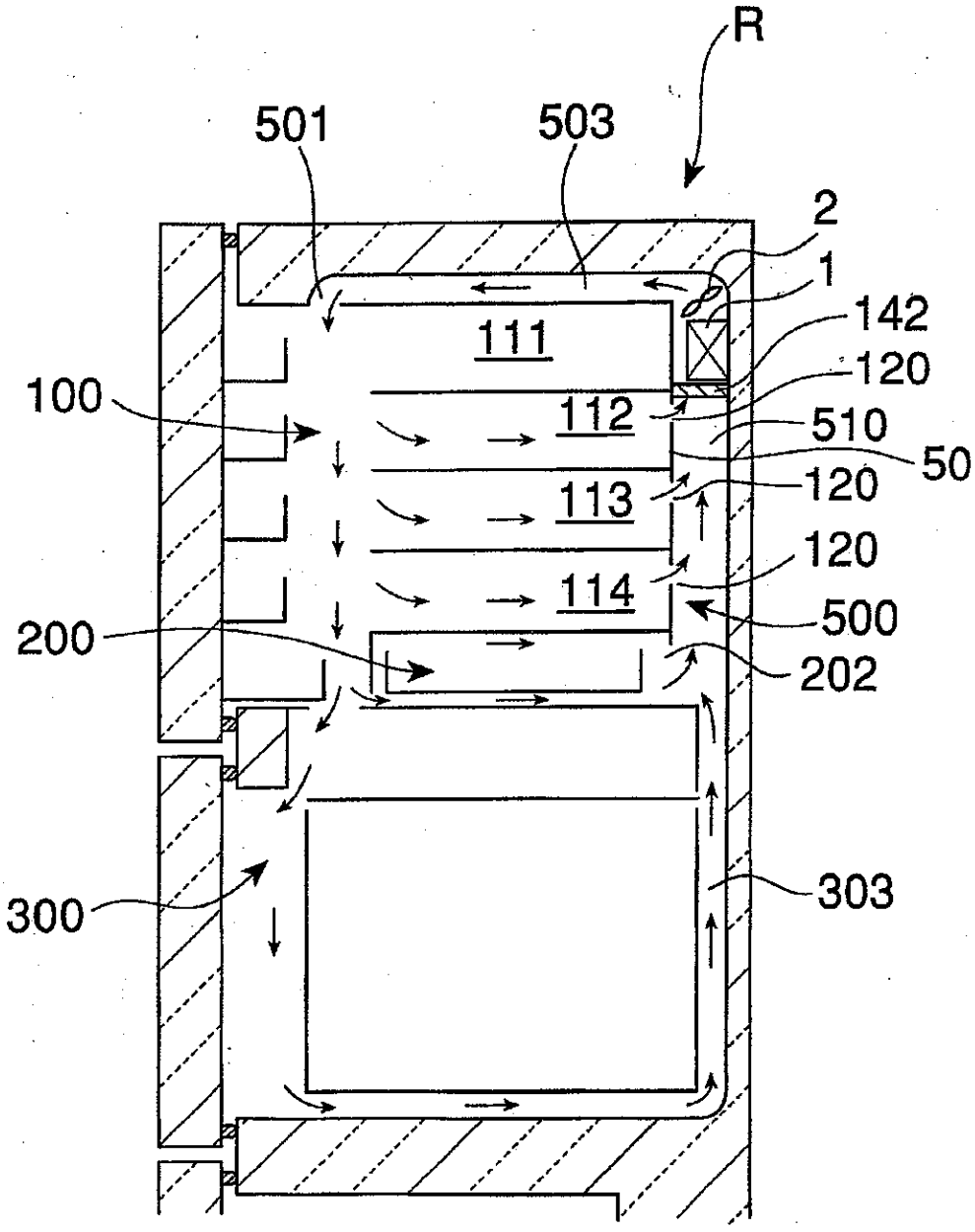
R
501
503
2
1
142
111
120
100
112
510
50
113
120
120
114
500
200
202
303
300

FIG. 7

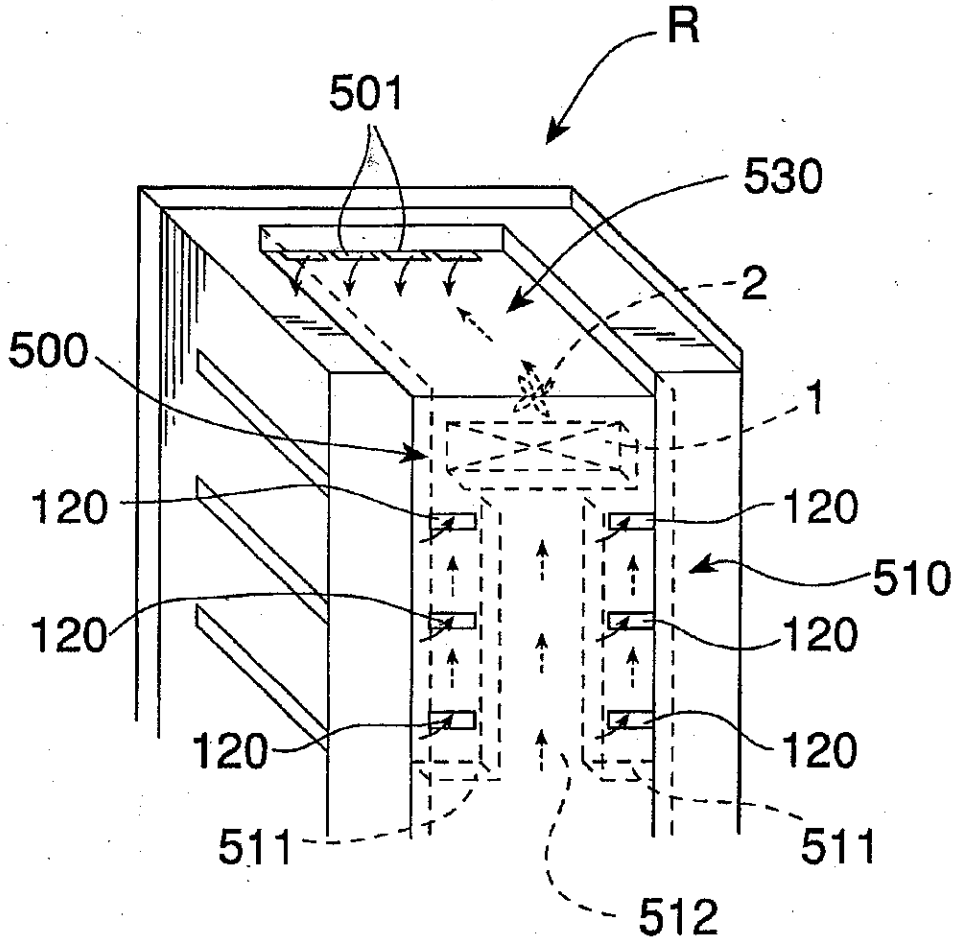

FIG. 8

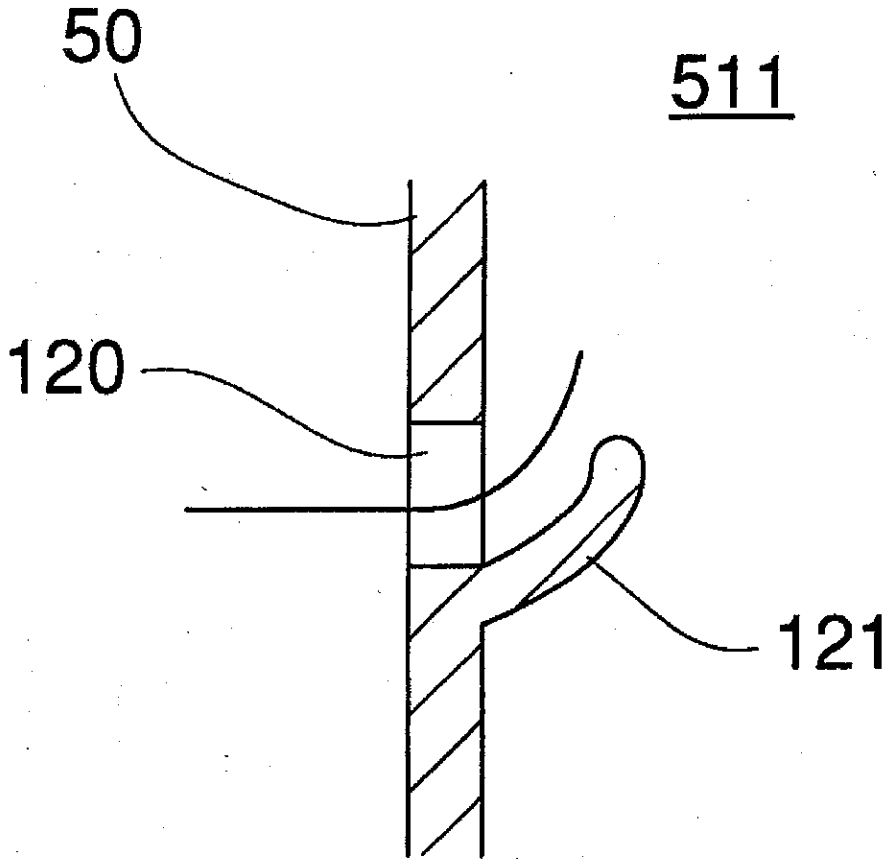

FIG. 9

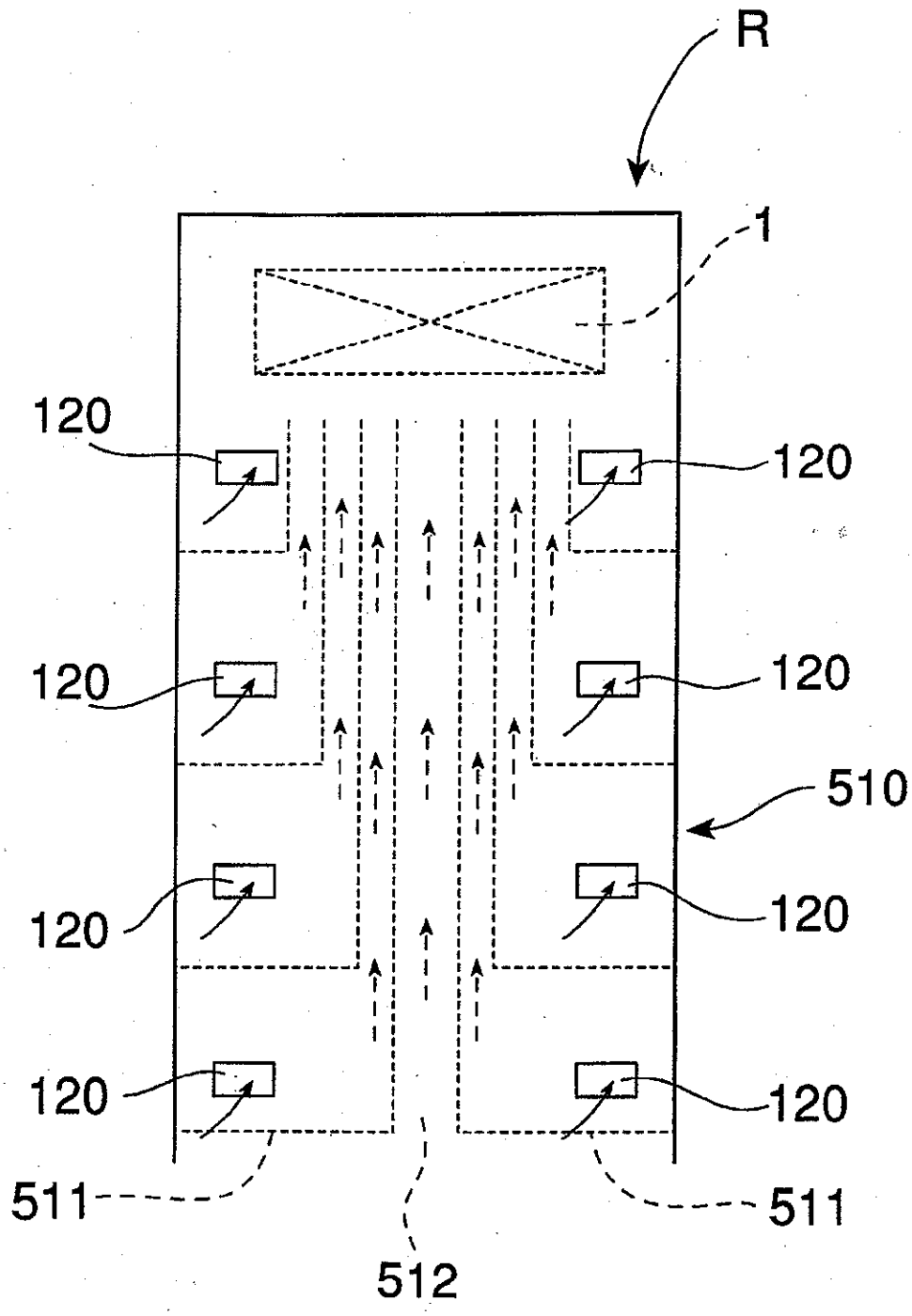

FIG. 10

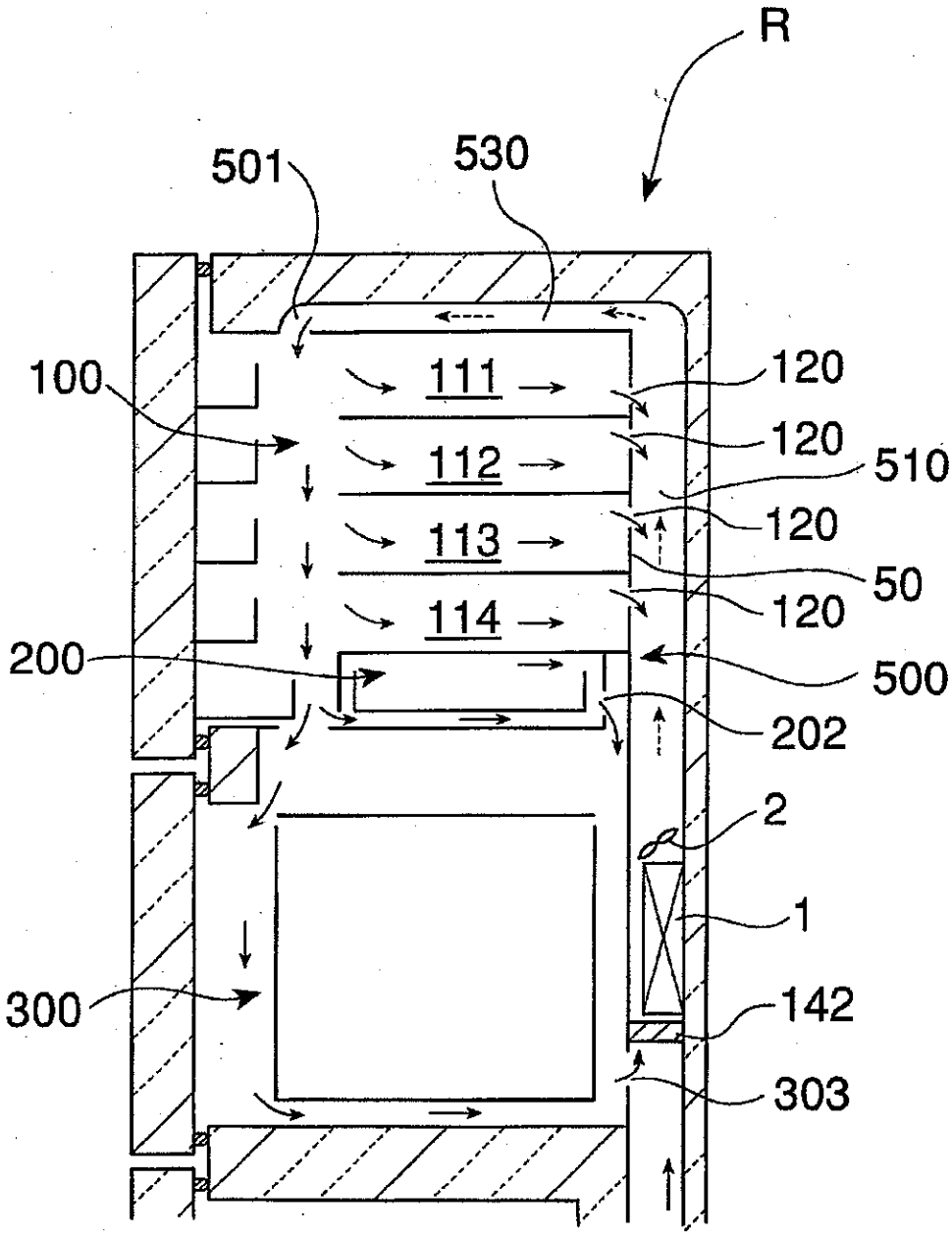
R
501
530
100
111
112
113
114
120
120
510
120
50
120
200
500
202
2
1
300
142
303

FIG. 11

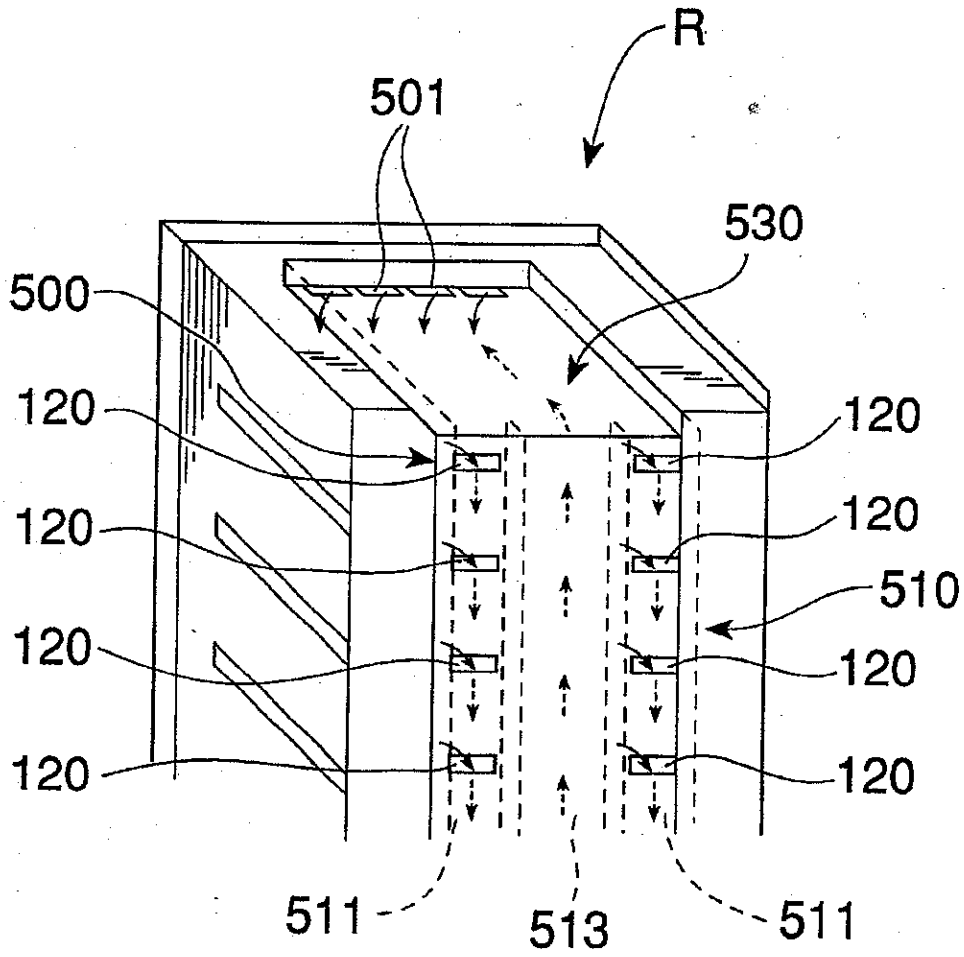

FIG. 12

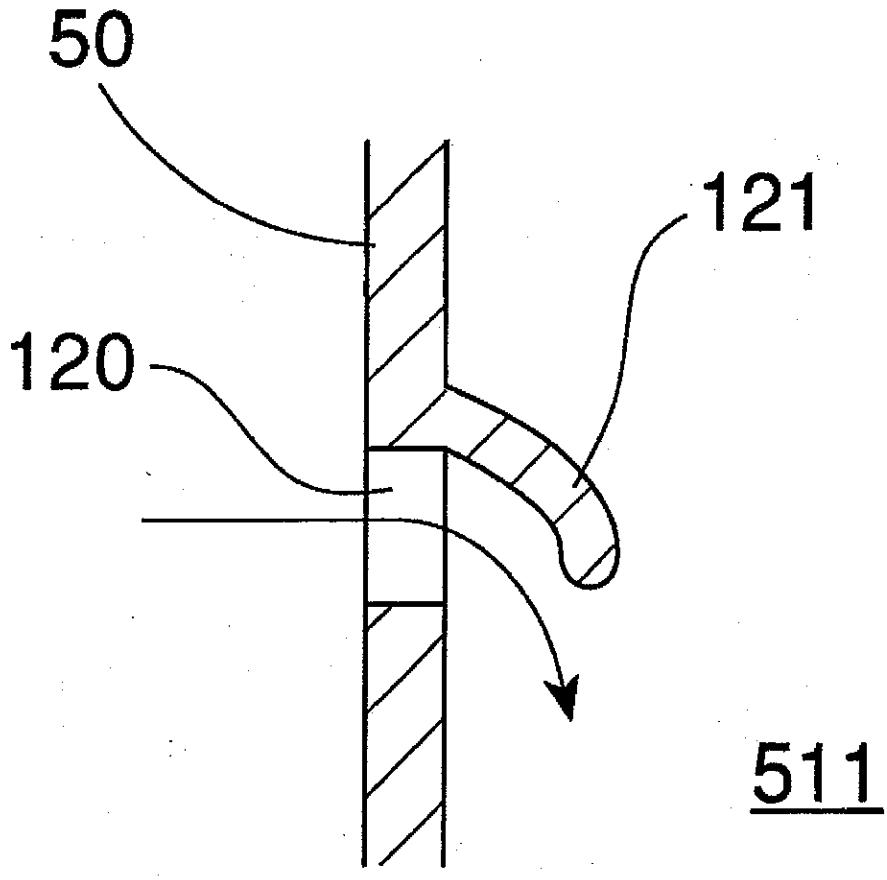

FIG. 13

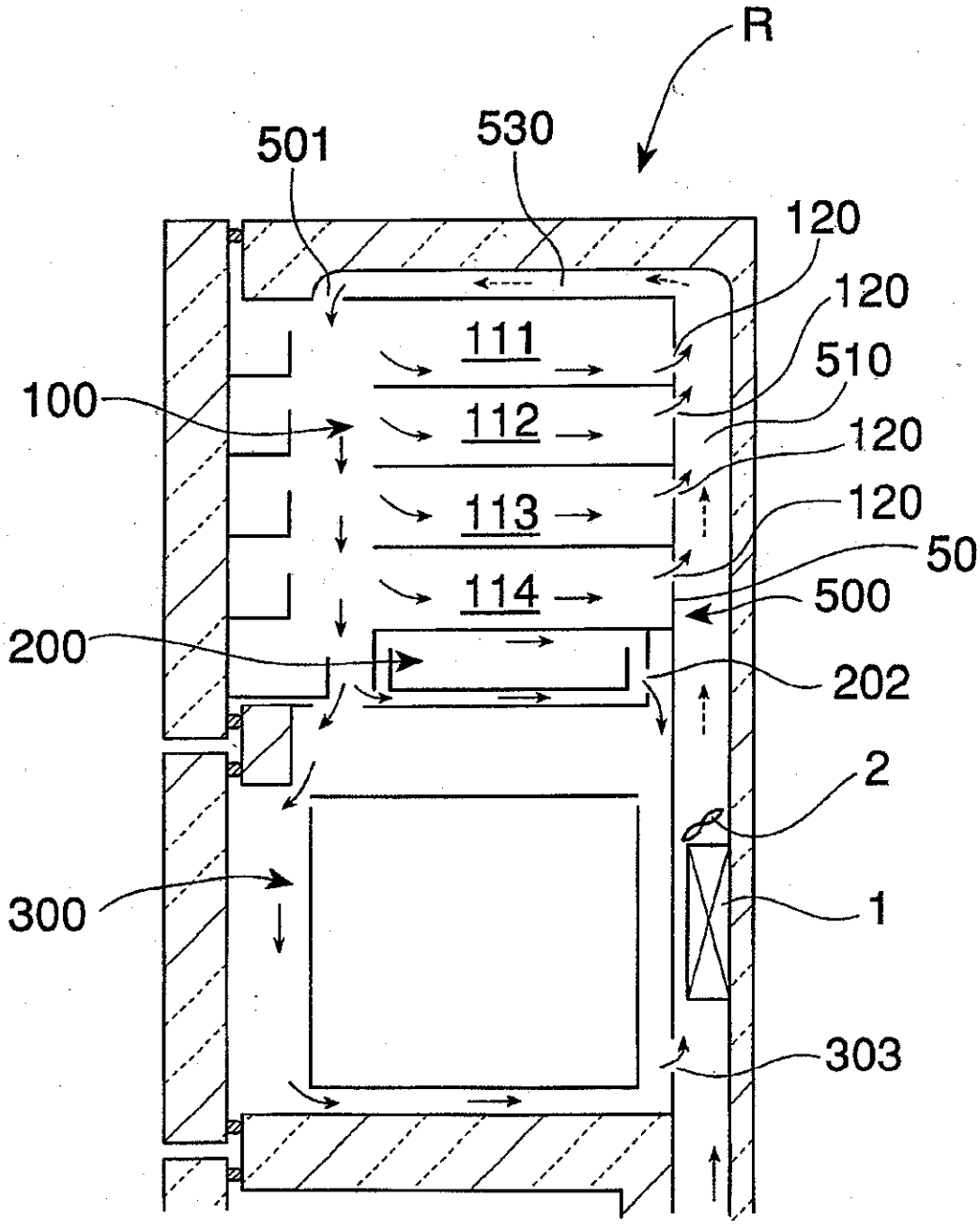
R
501
530
120
120
111
510
100
112
120
113
120
50
114
500
200
202
2
300
1
303

FIG. 14

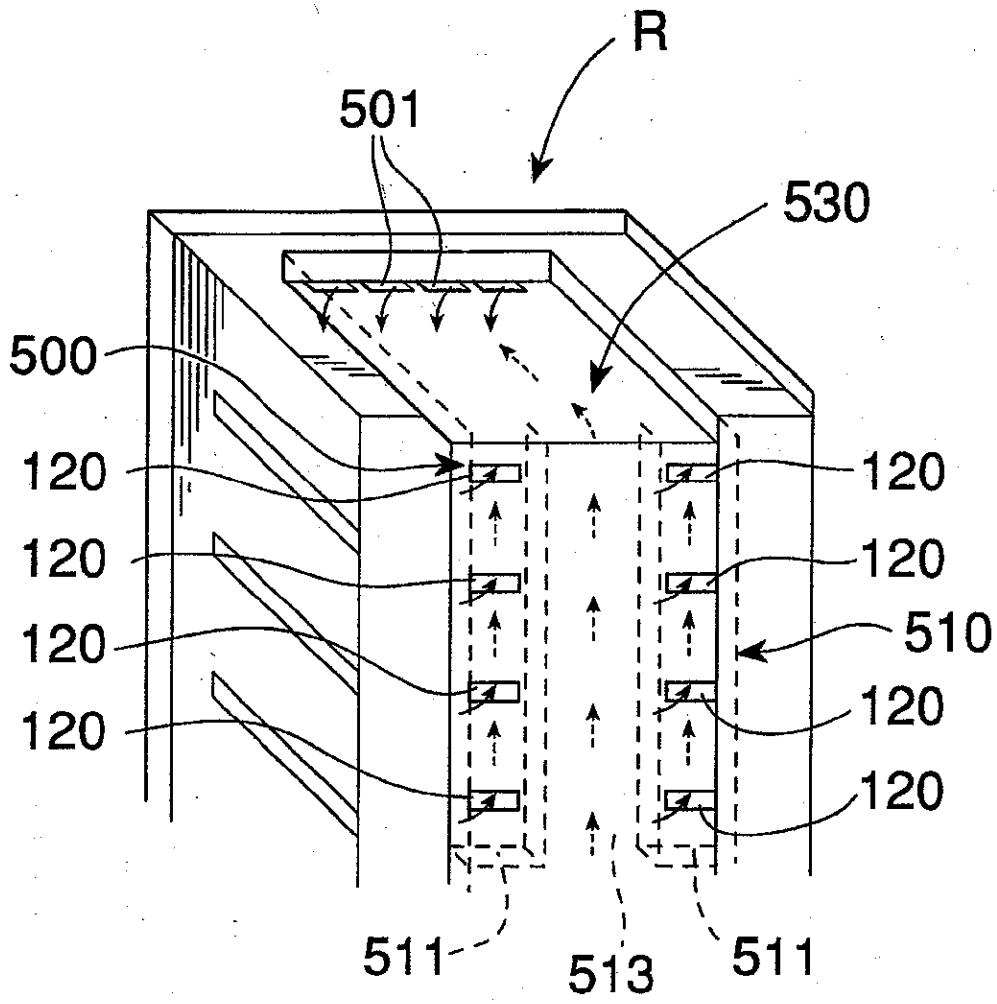

FIG. 15

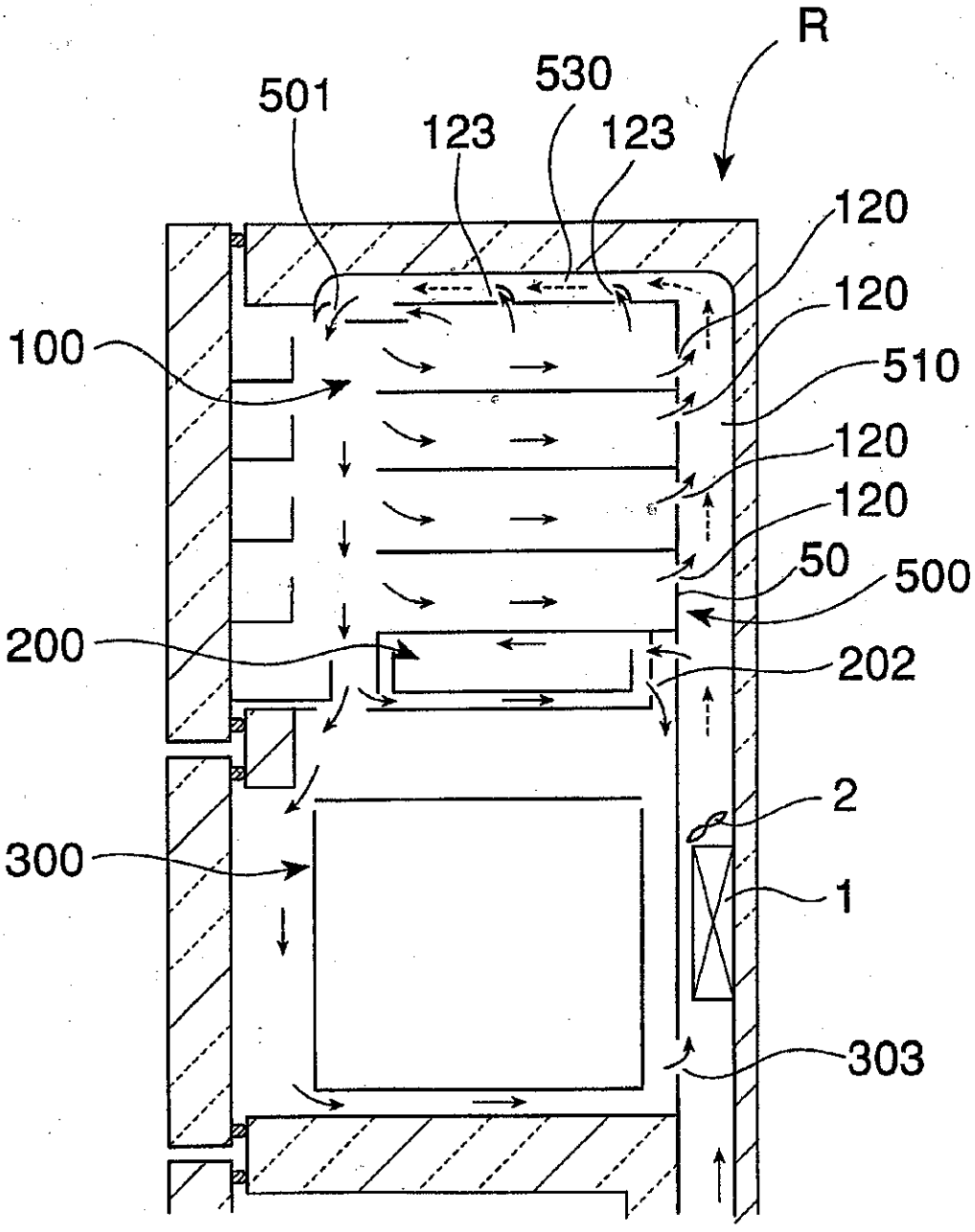
R
501
530
123
123
120
120
100
510
120
120
50
500
200
202
2
300
1
303

FIG. 16

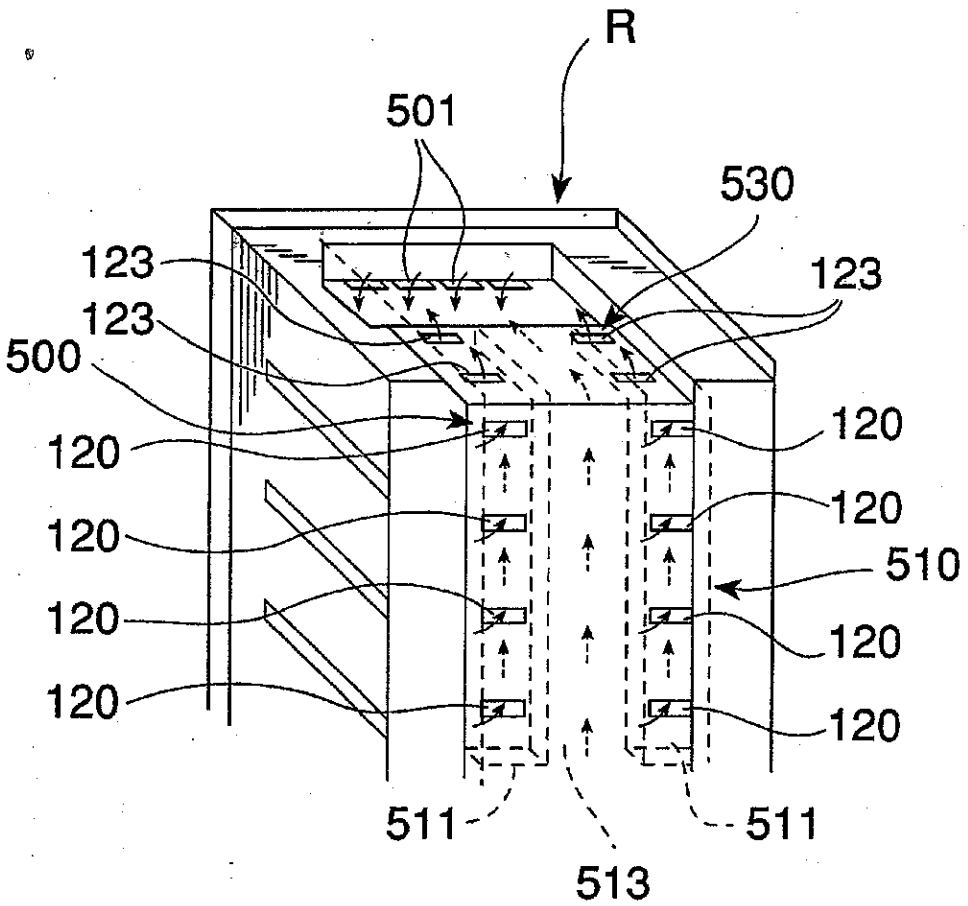
R
501
530
123
123
123
500
120
120
120
120
120
120
120
120
510
511
511
513

FIG. 17

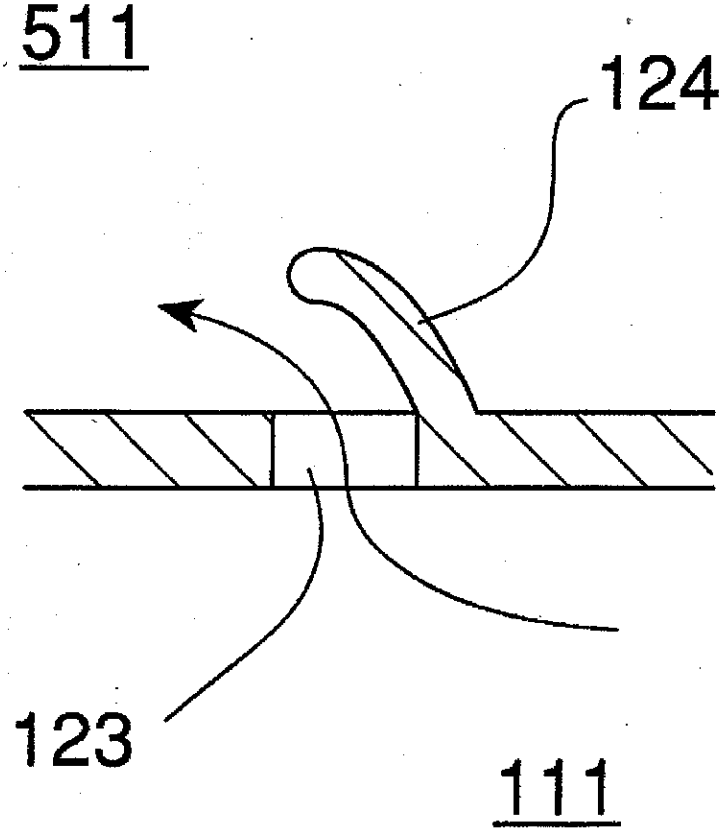

FIG. 18

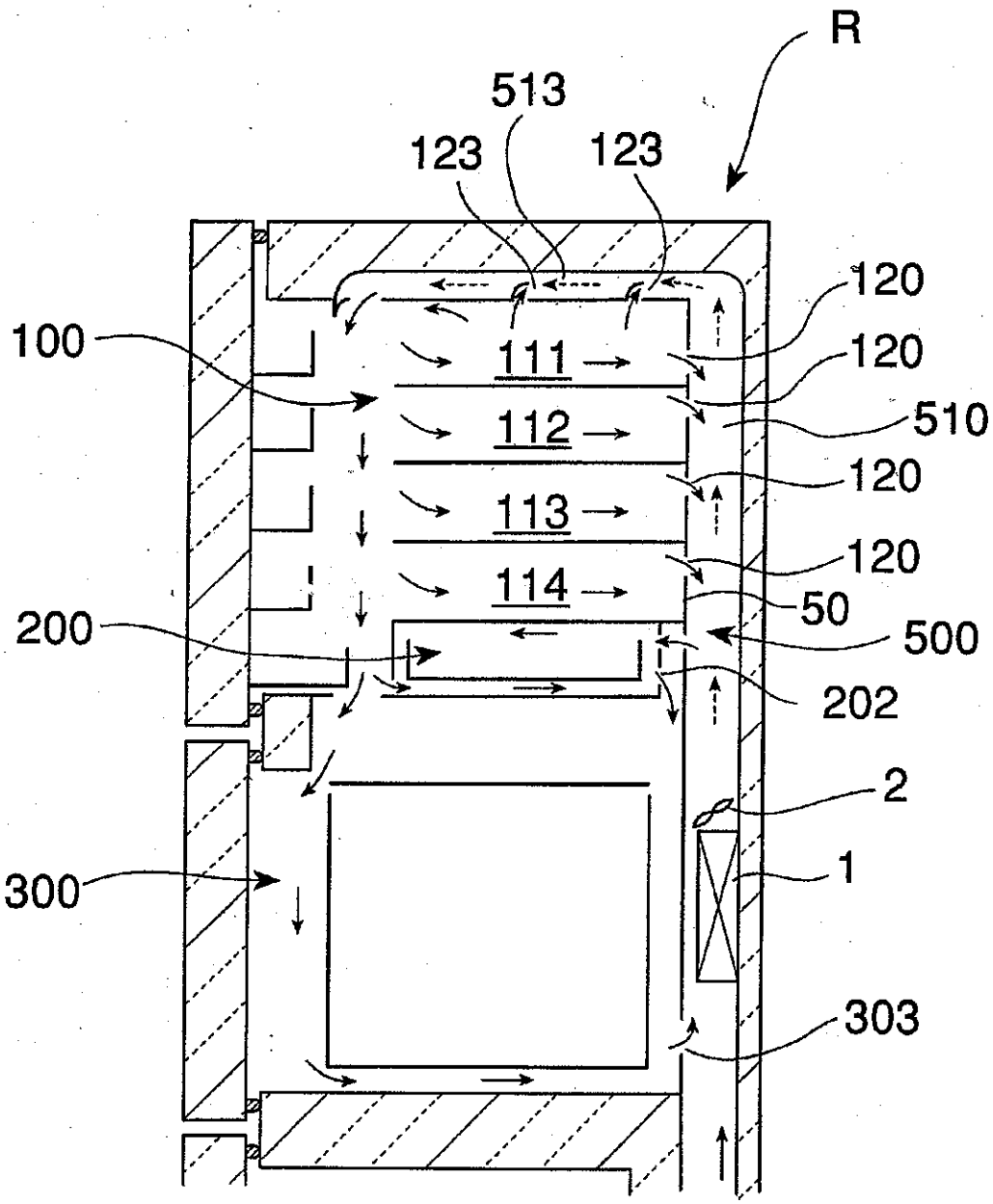
R
513
123
123
120
100
111
120
112
510
120
113
120
114
50
200
500
202
2
300
1
303

FIG. 19

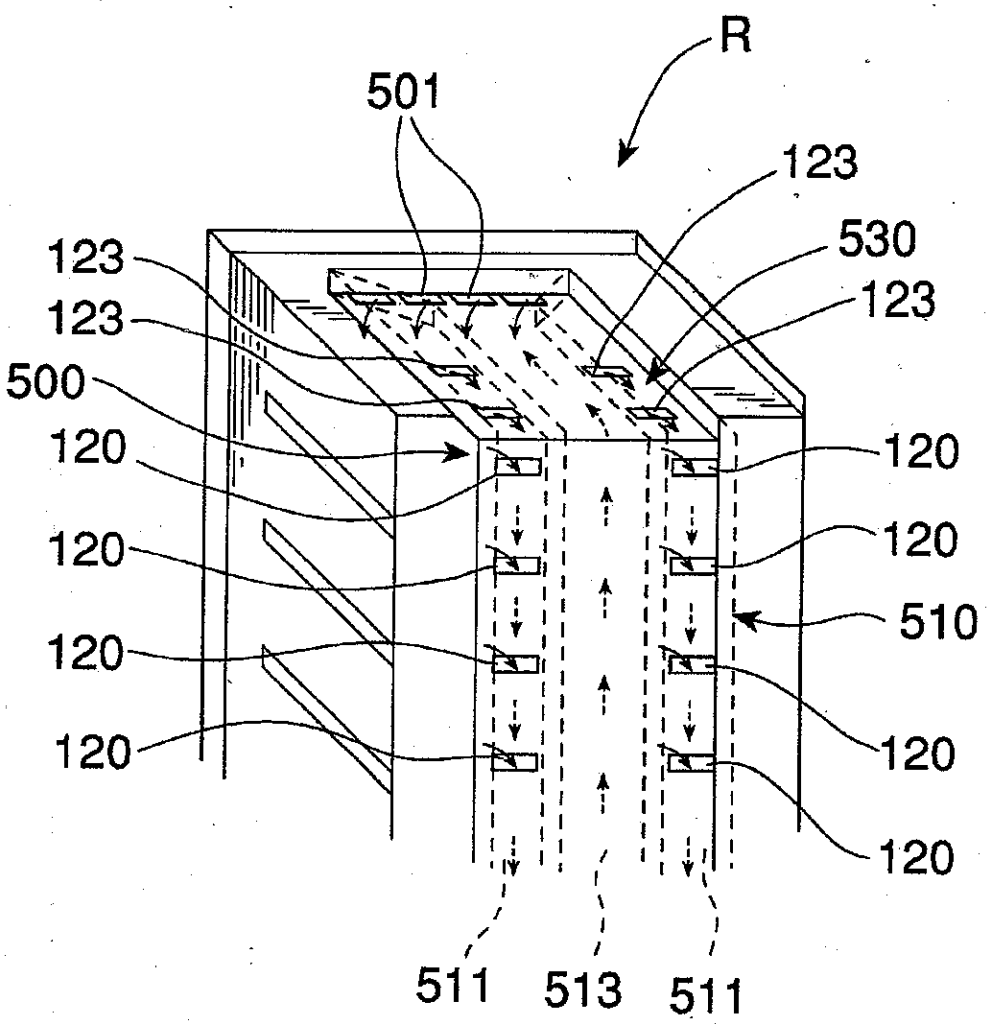
R
501
123
530
123
123
123
500
120
120
120
120
120
120
120
120
510
511
513
511

FIG. 20

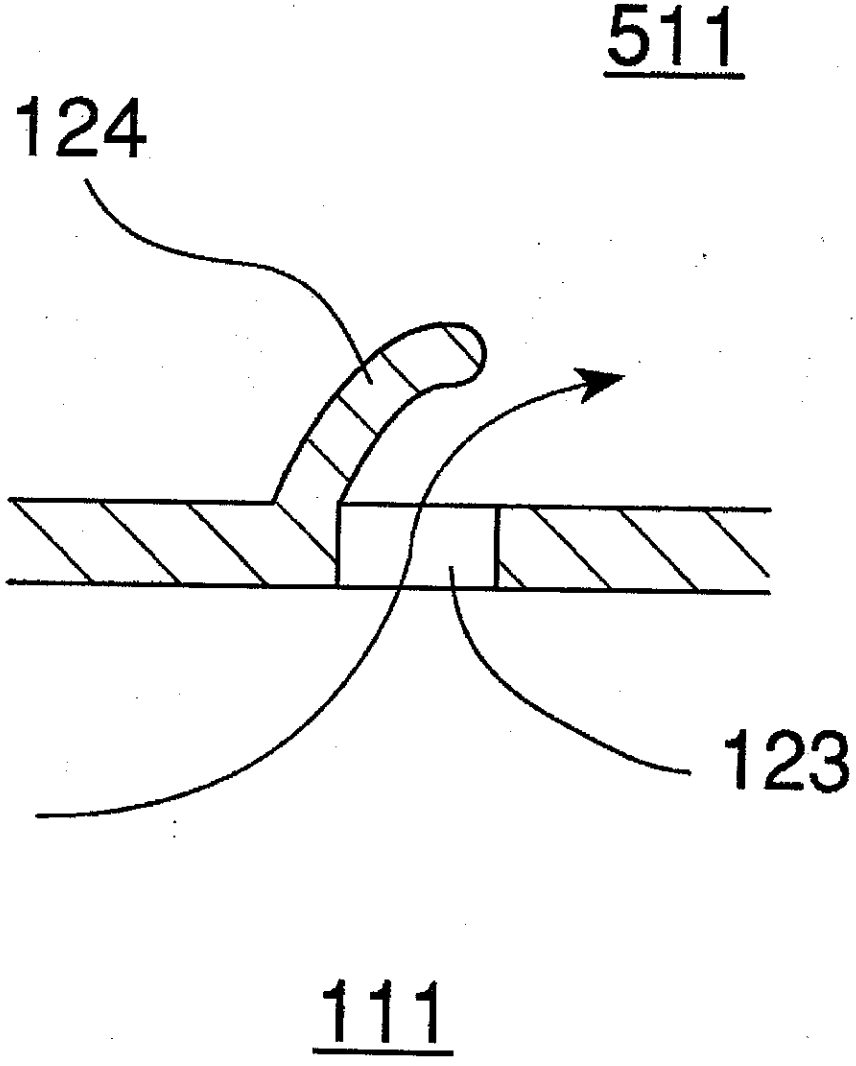

FIG. 21

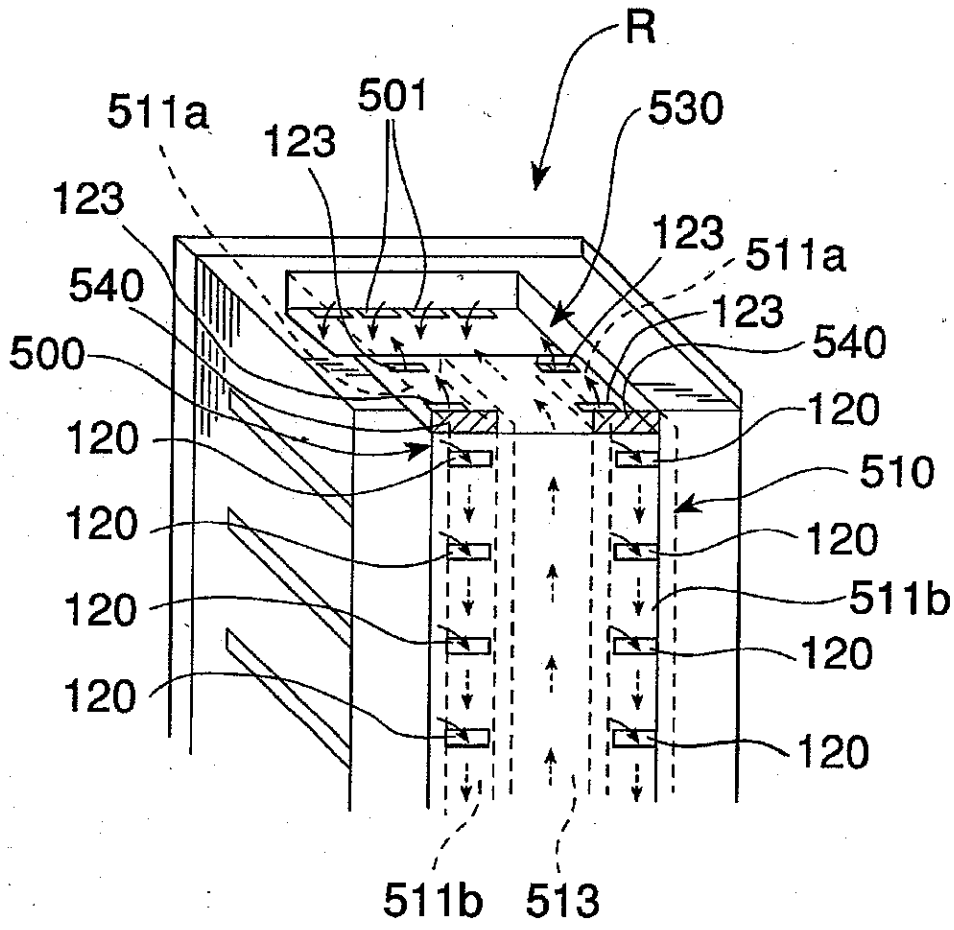
R
511a
501
530
123
123
123
511a
540
123
540
500
120
120
510
120
120
511b
120
120
120
120
511b
513

FIG. 22

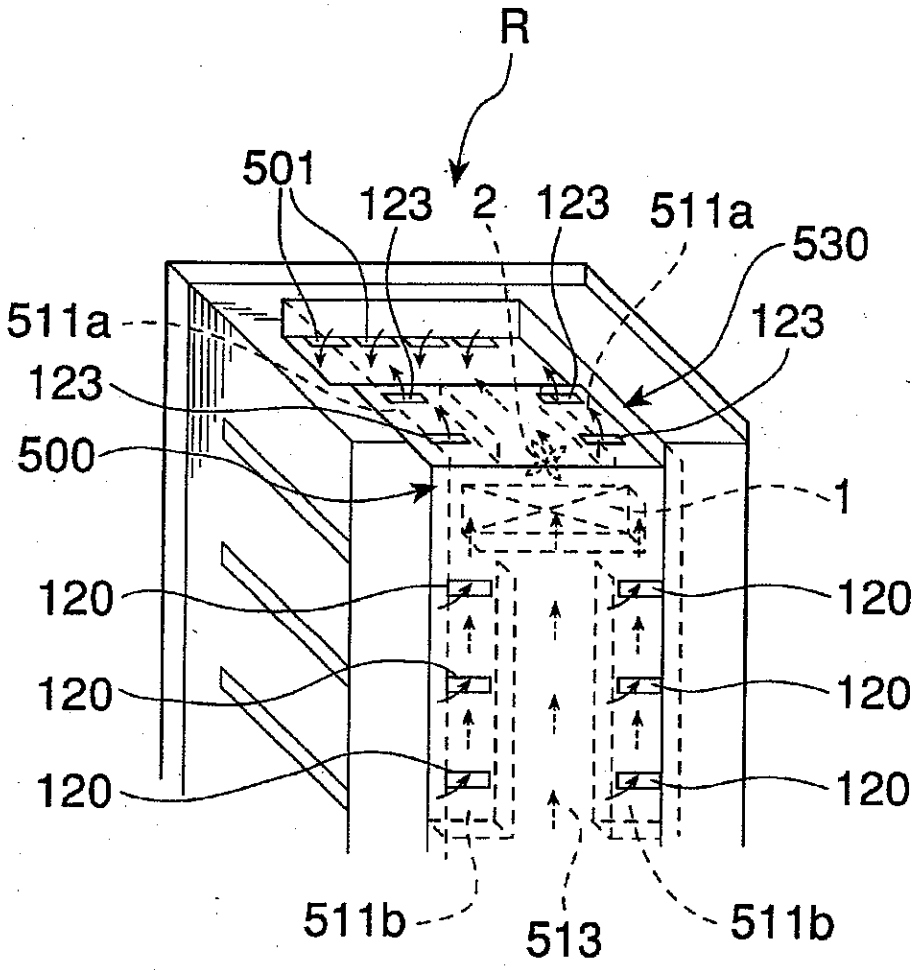
R
501
123
2
123
511a
530
511a
123
123
500
1
120
120
120
120
120
120
511b
513
511b

FIG. 23

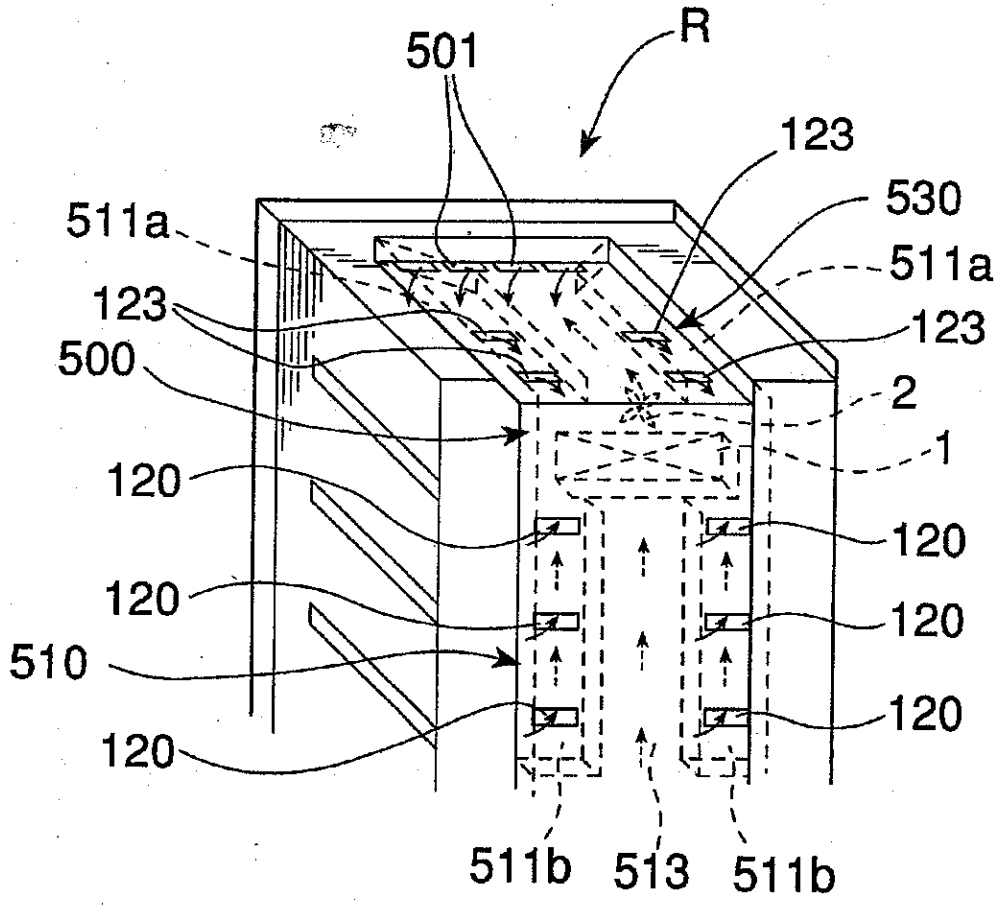
501
R
123
530
511a
511a
123
123
500
2
1
120
120
120
120
510
120
511b
513
511b

FIG. 24

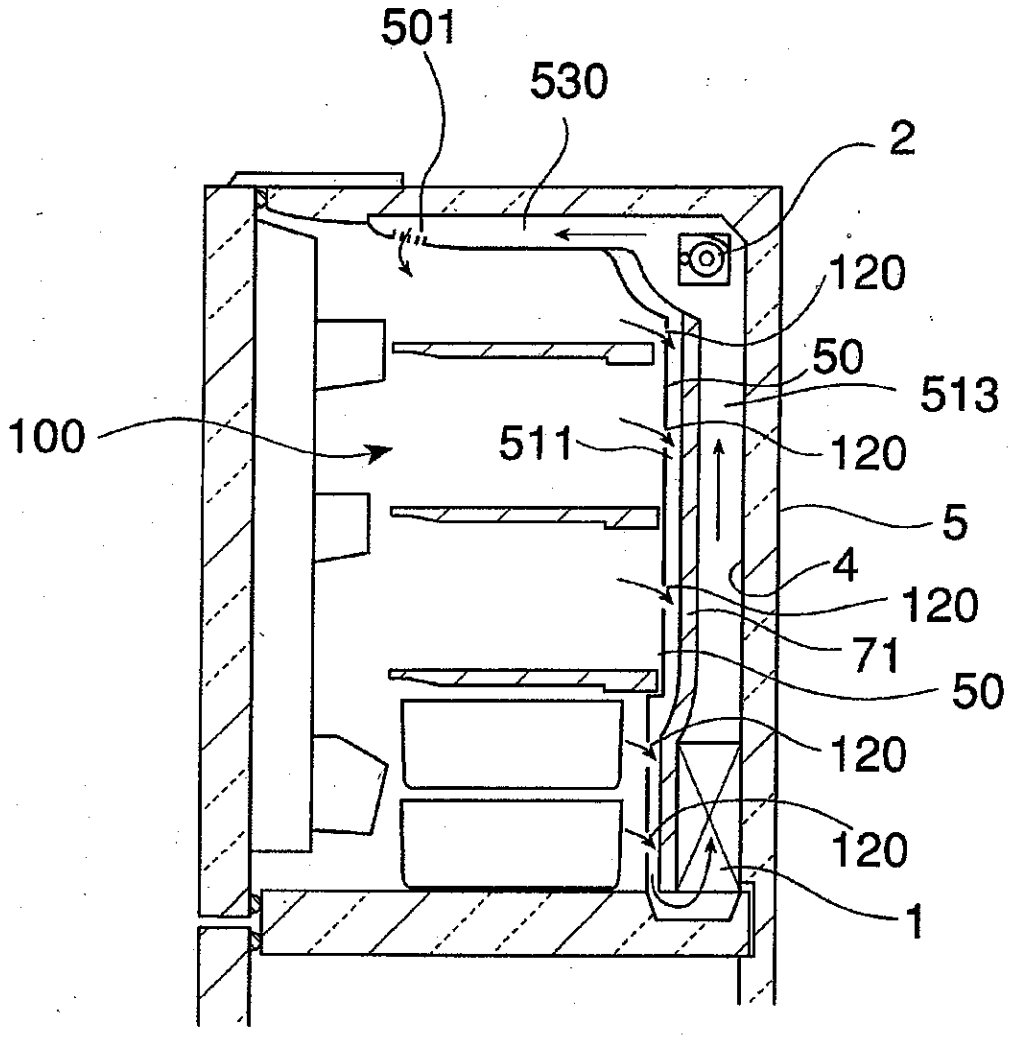

FIG. 25A

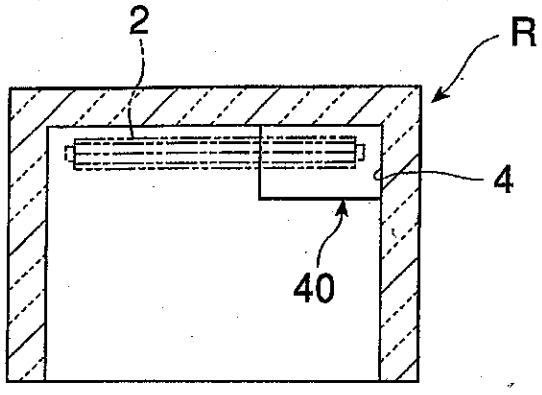

FIG. 25B

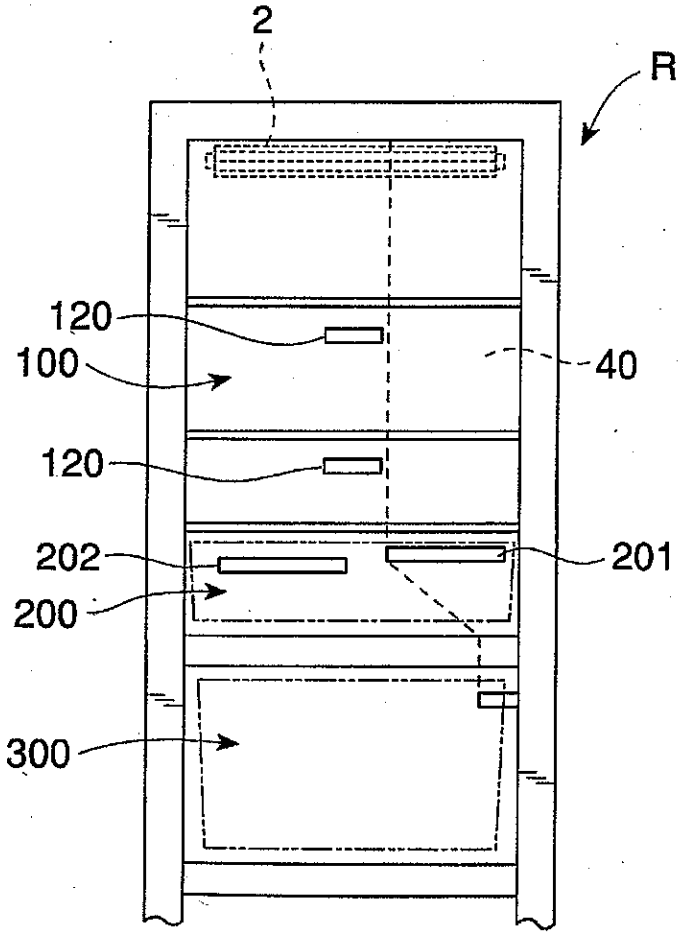

FIG. 26A

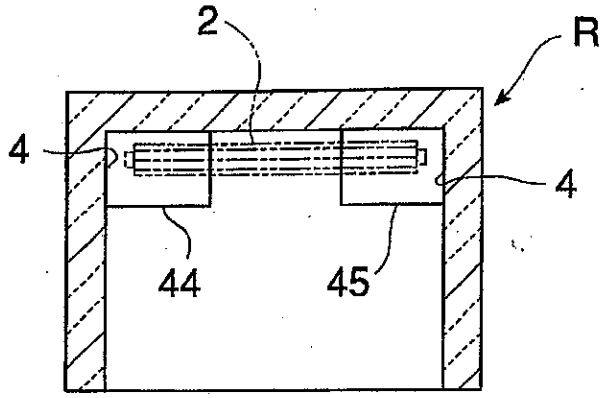

FIG. 26B

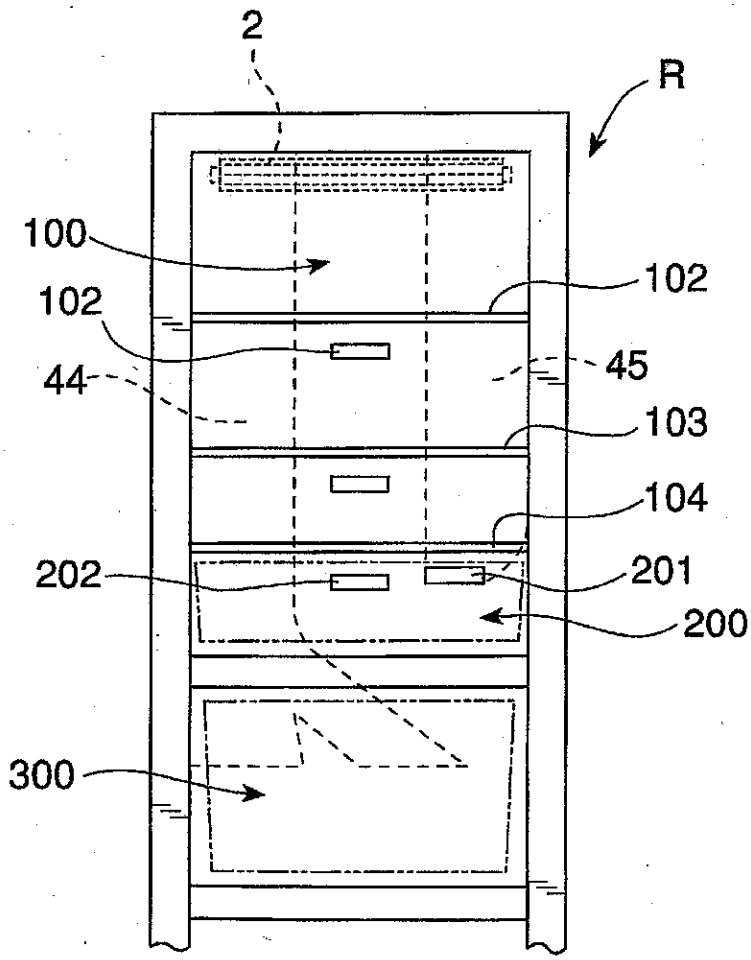

FIG. 27

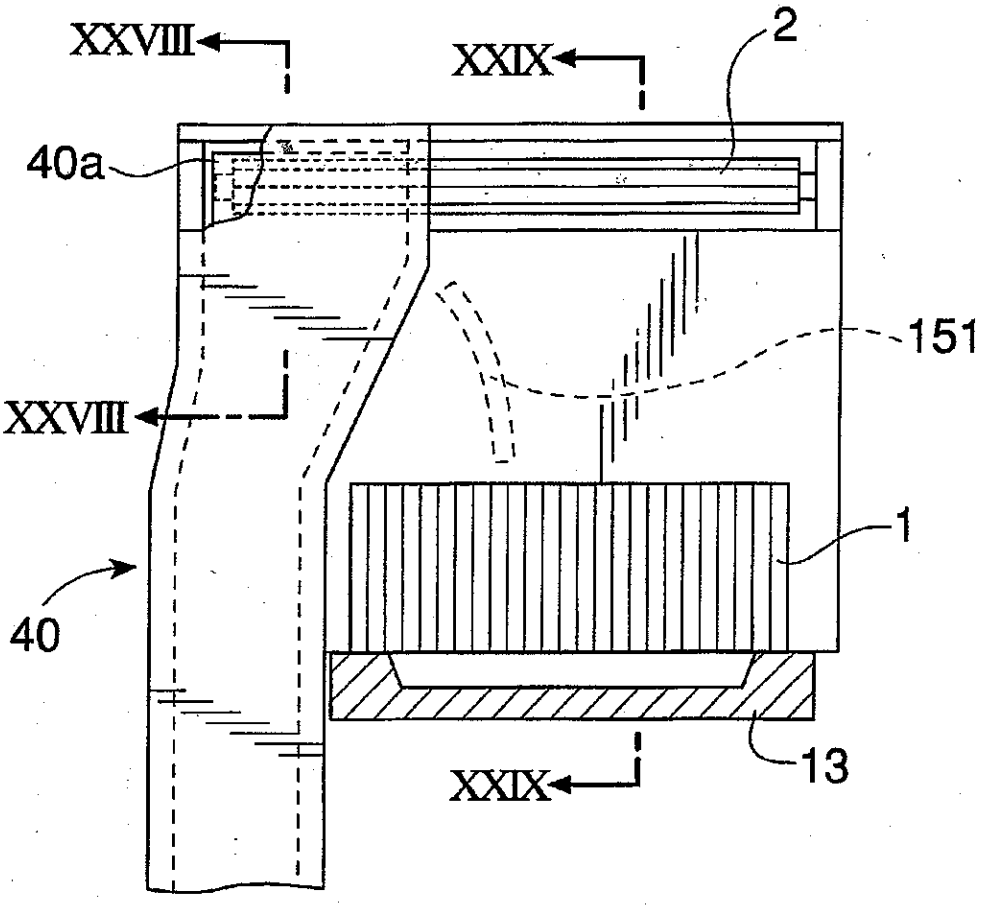

FIG. 28

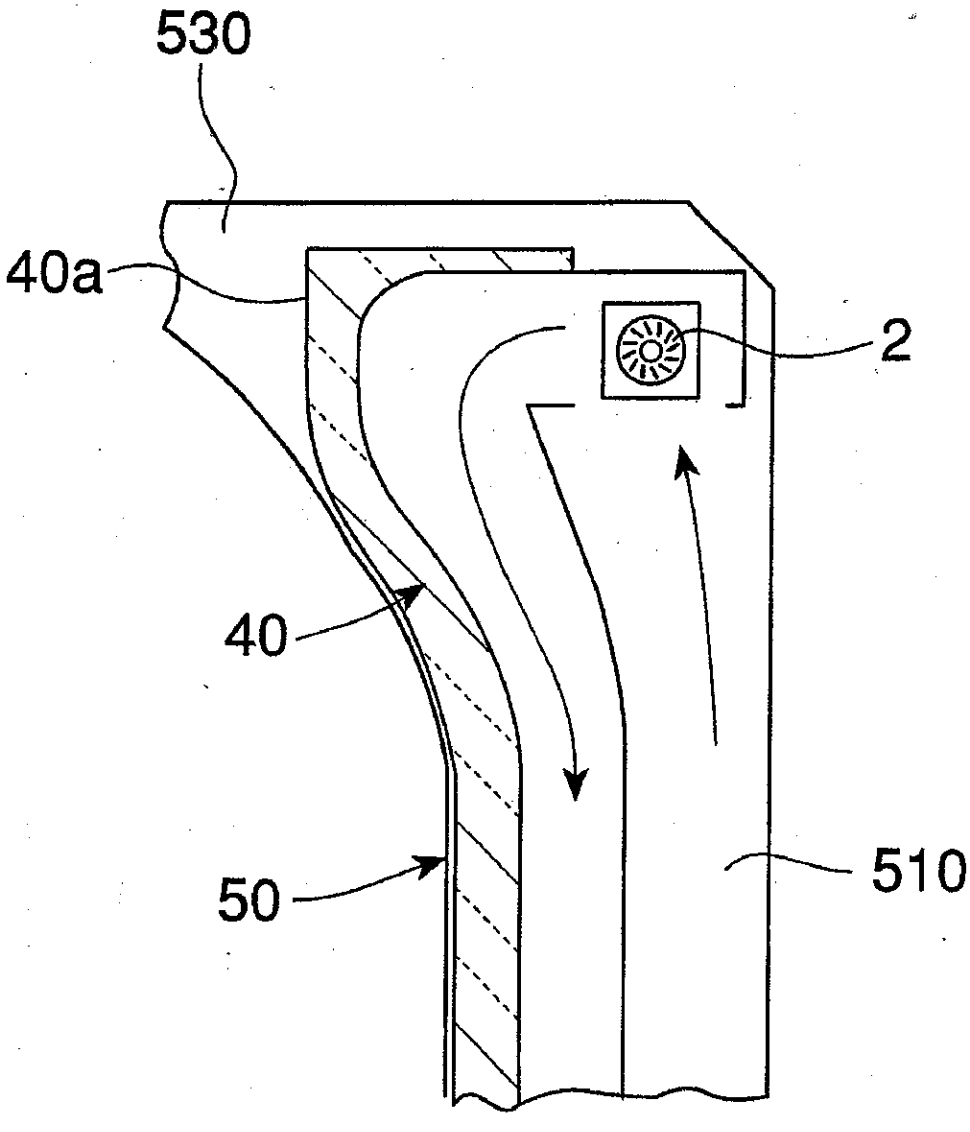

FIG. 29

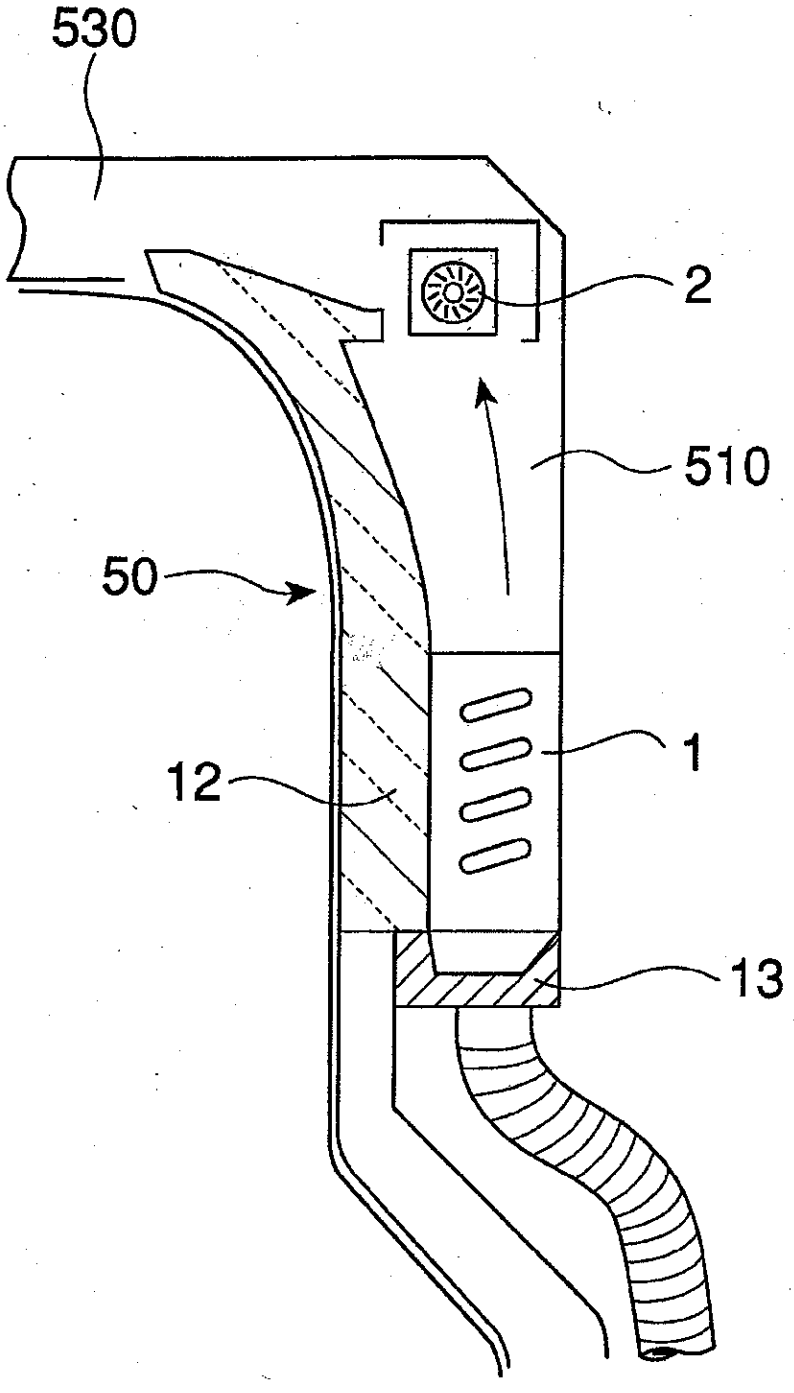

FIG. 30

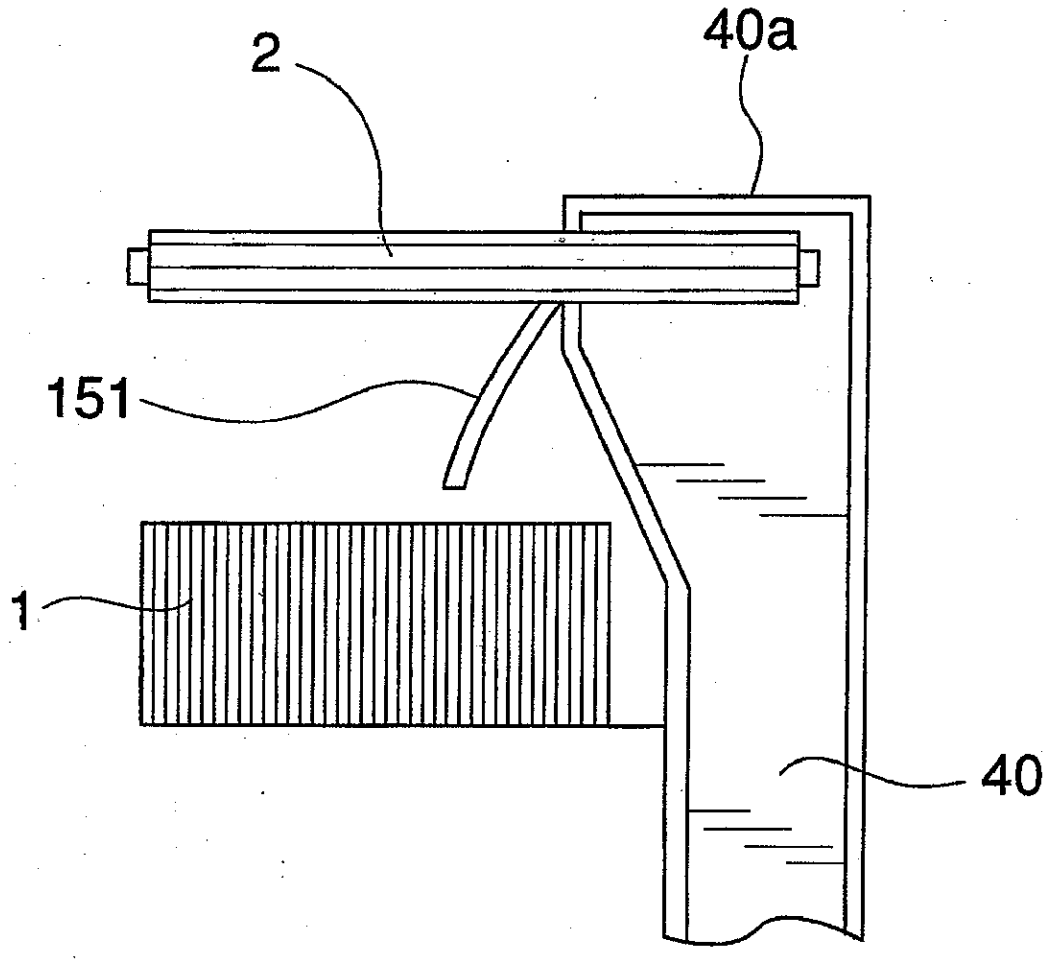

FIG. 31

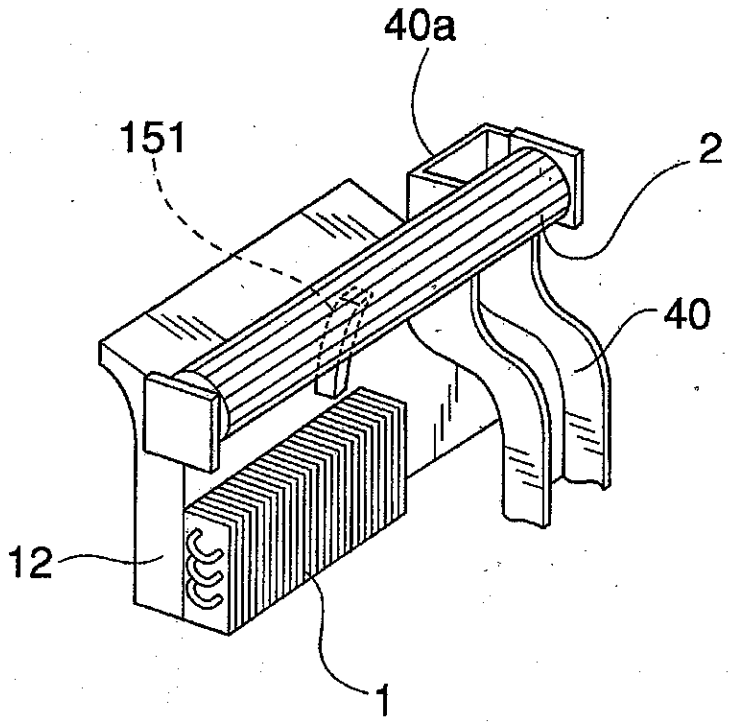

FIG. 32

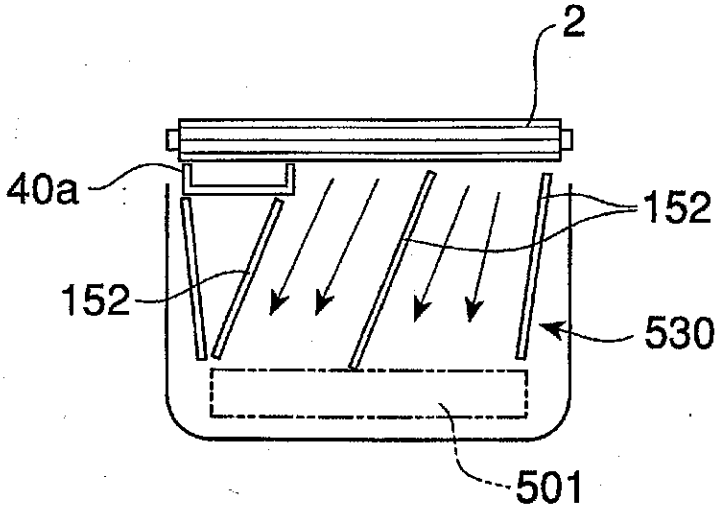

FIG. 33

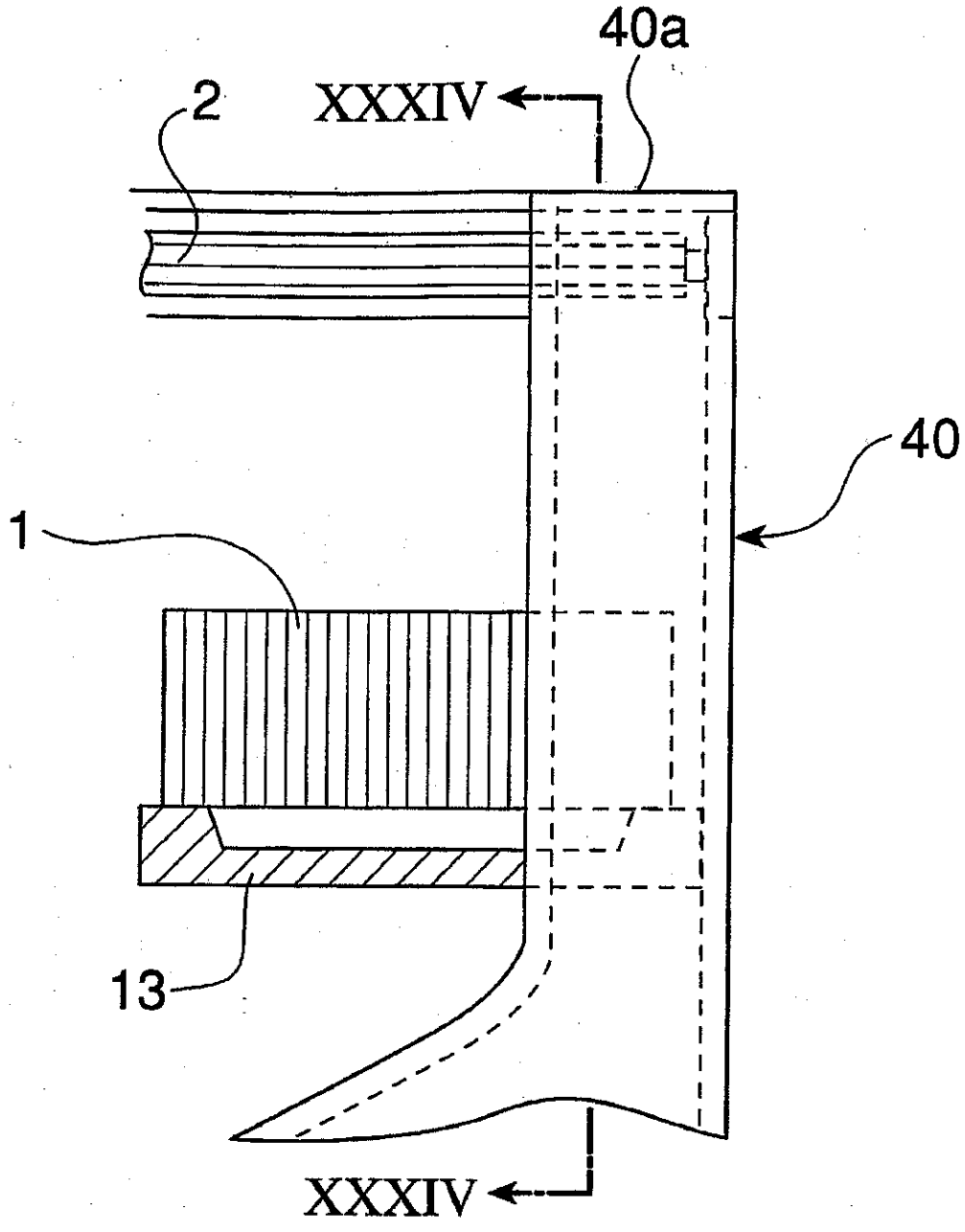

FIG. 34

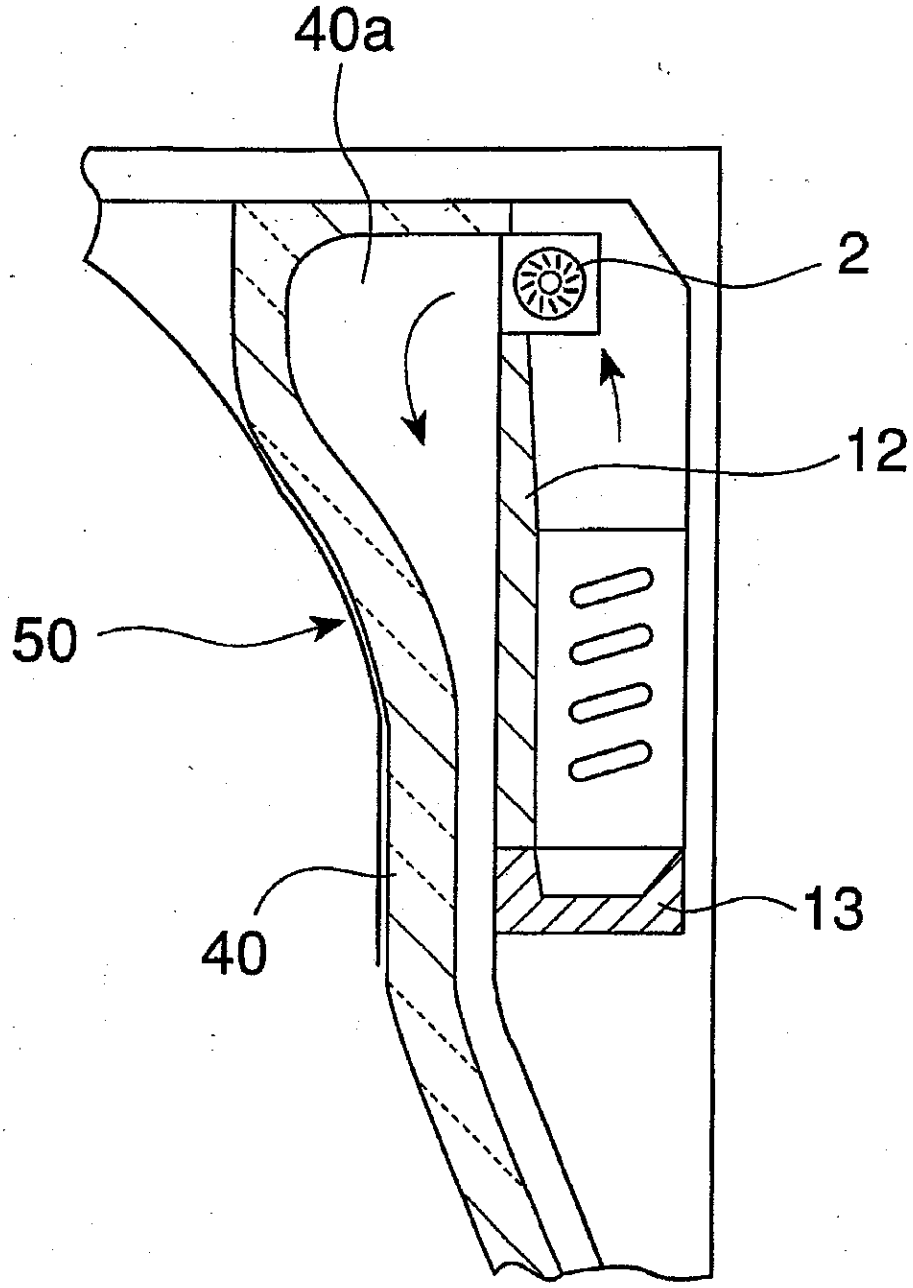

FIG. 35

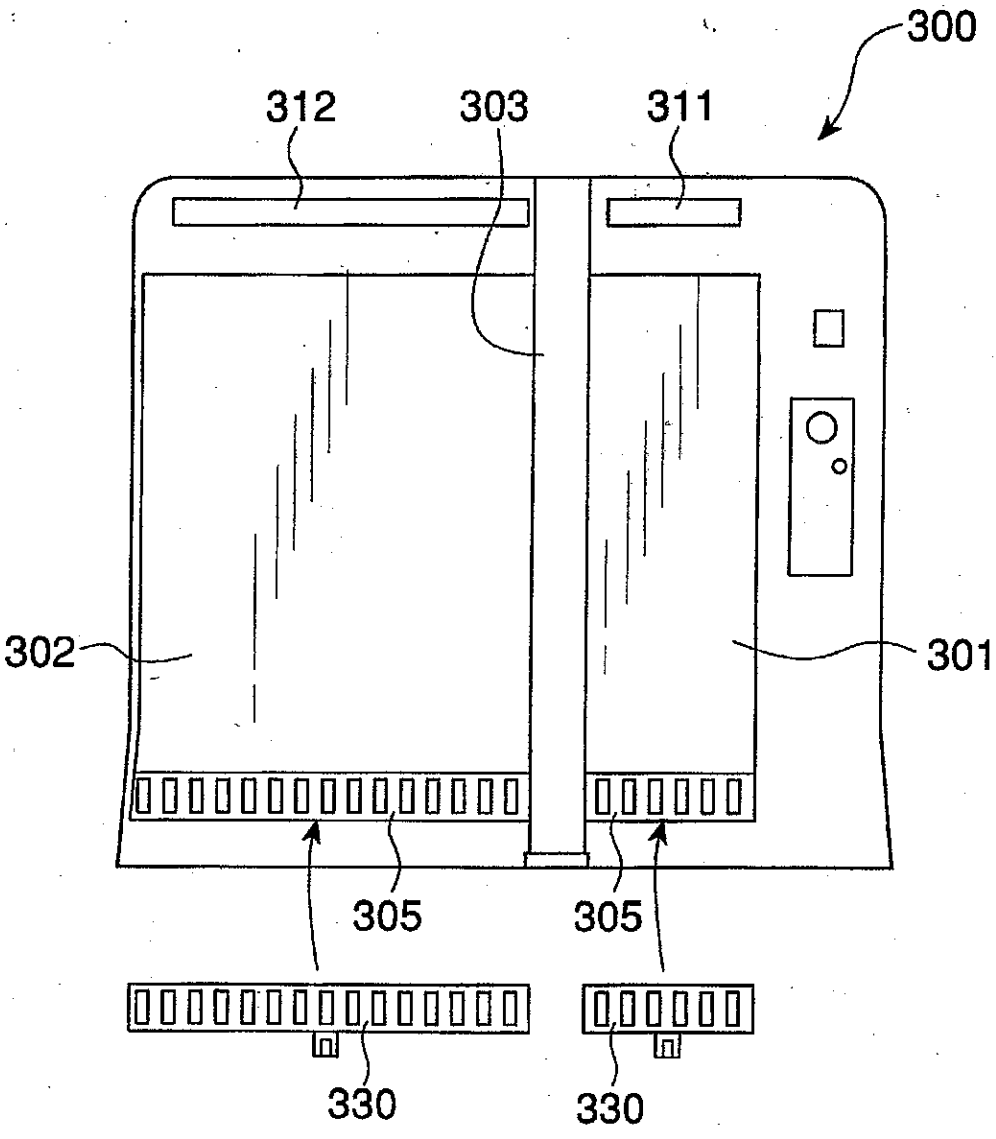

FIG. 36

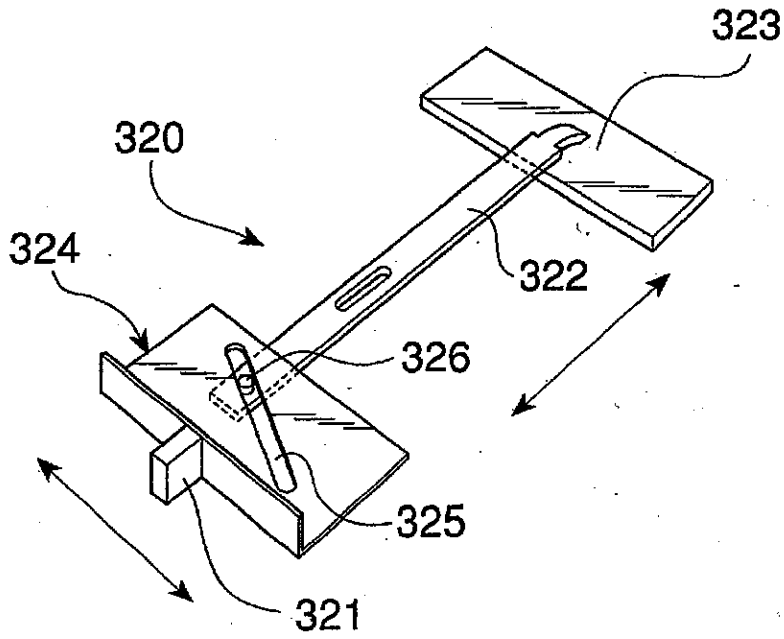

FIG. 37

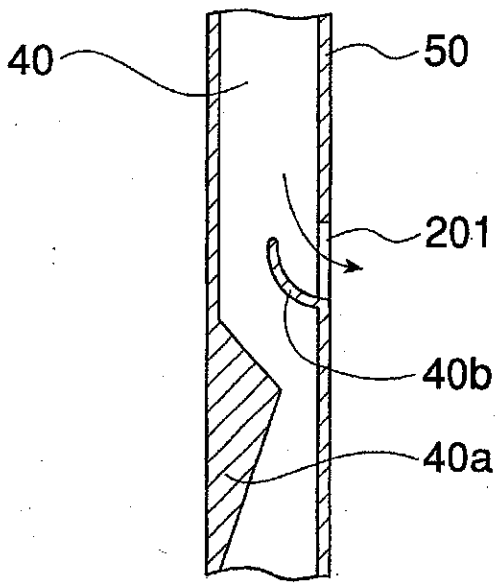

FIG. 38

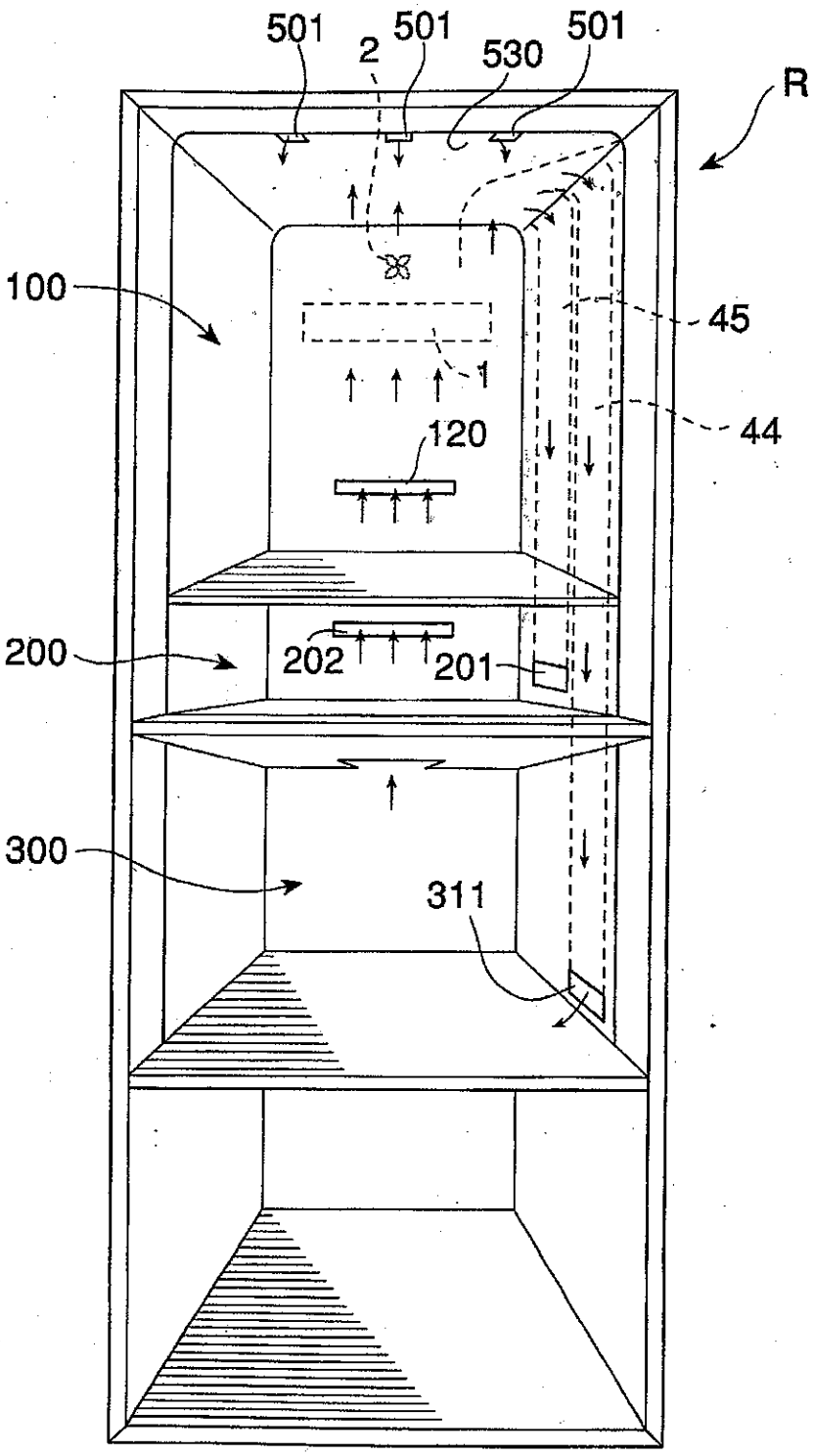

FIG. 39

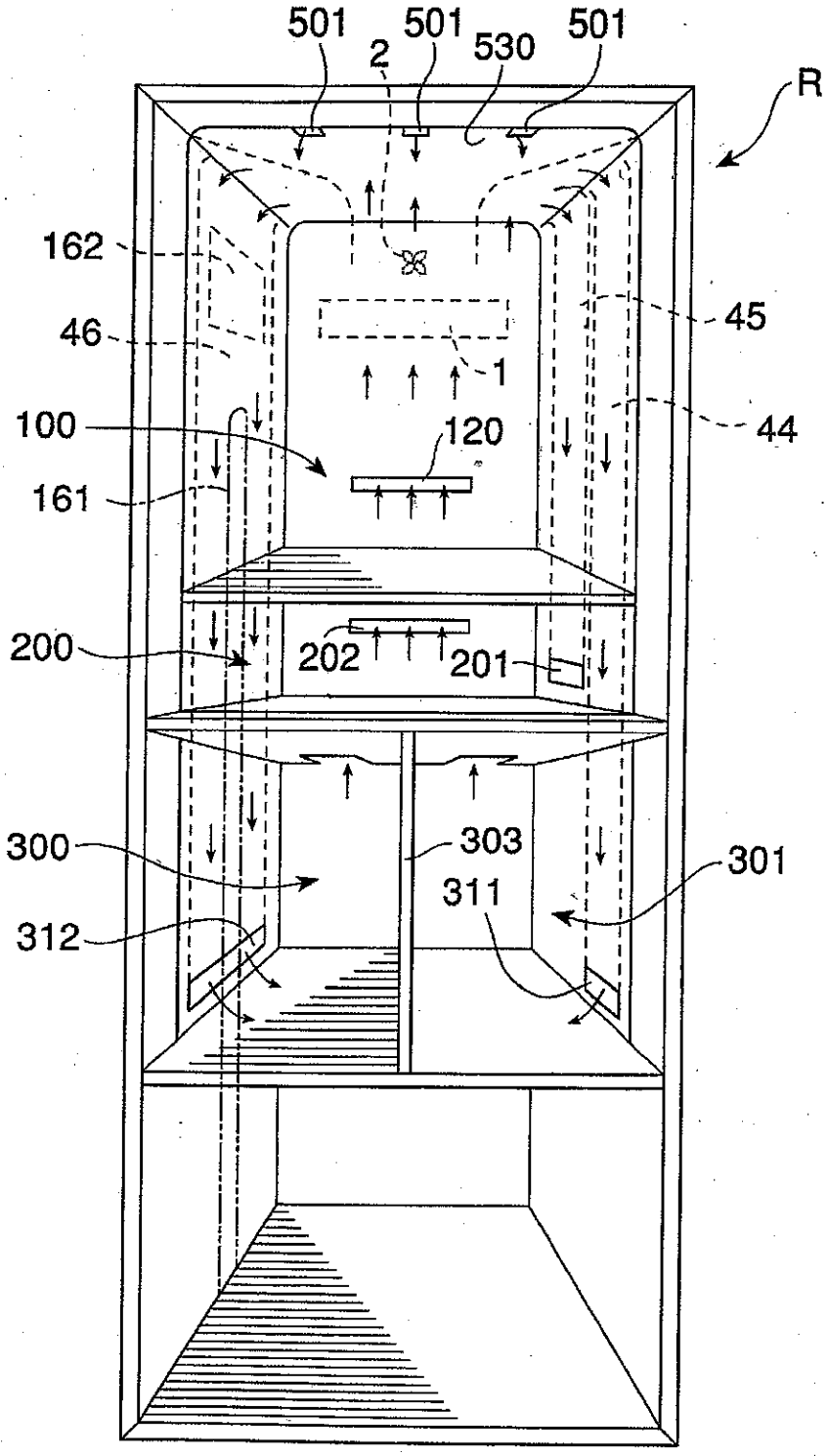
501
501
501
2
530
R
162
46
45
1
100
120
44
161
200
202
201
300
303
301
311
312

FIG. 40
PRIOR ART

