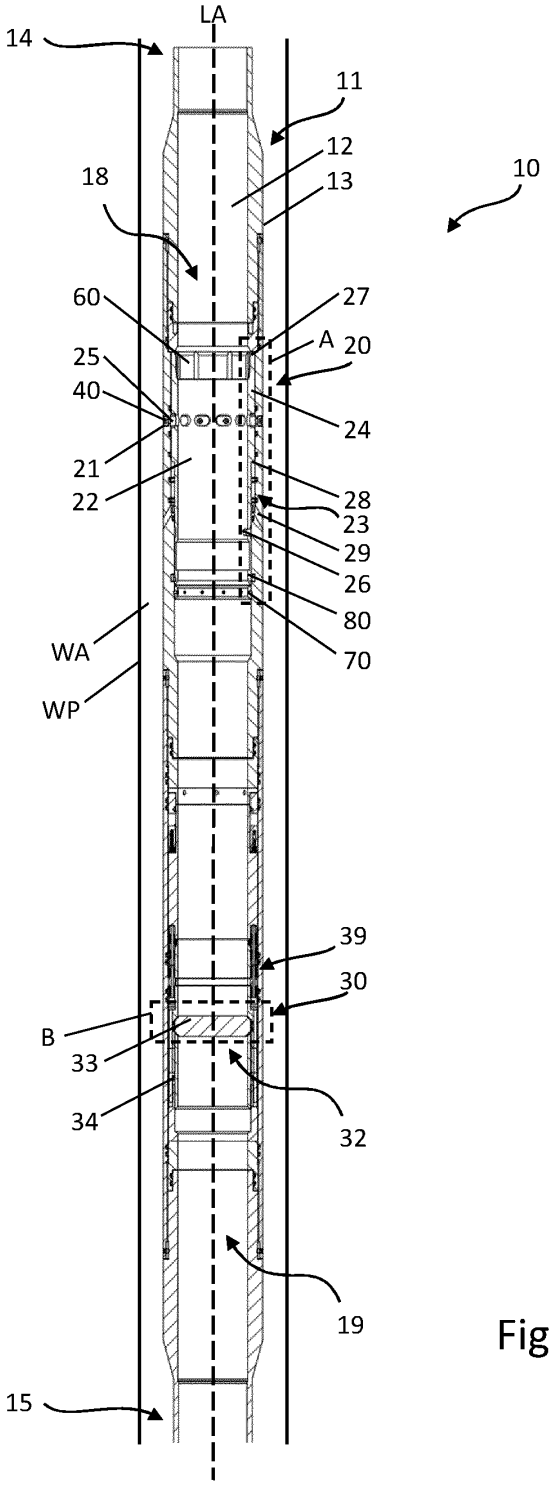
LA
14
11
12
13
10
18
60
27
A
20
25
40
24
21
22
28
23
29
26
80
70
WA
WP
39
30
B
33
34
32
19
15

Fig. 1

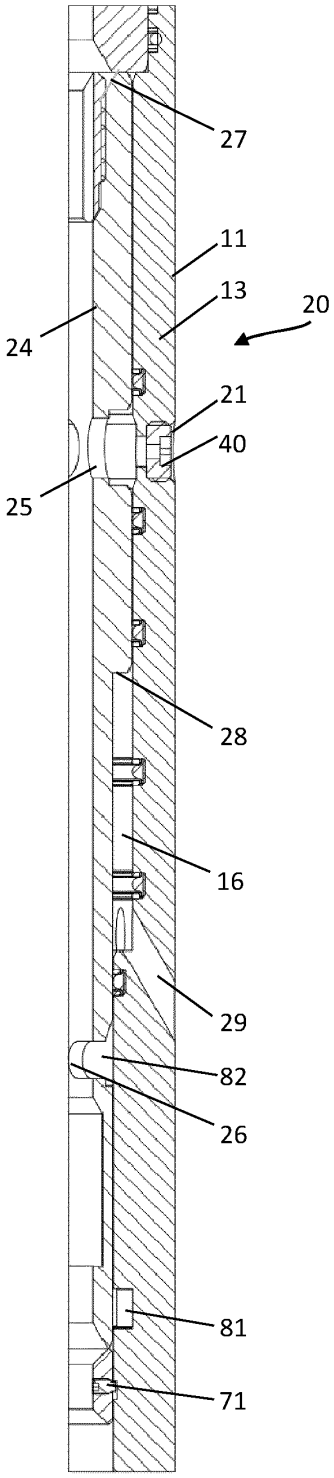

Fig. 2

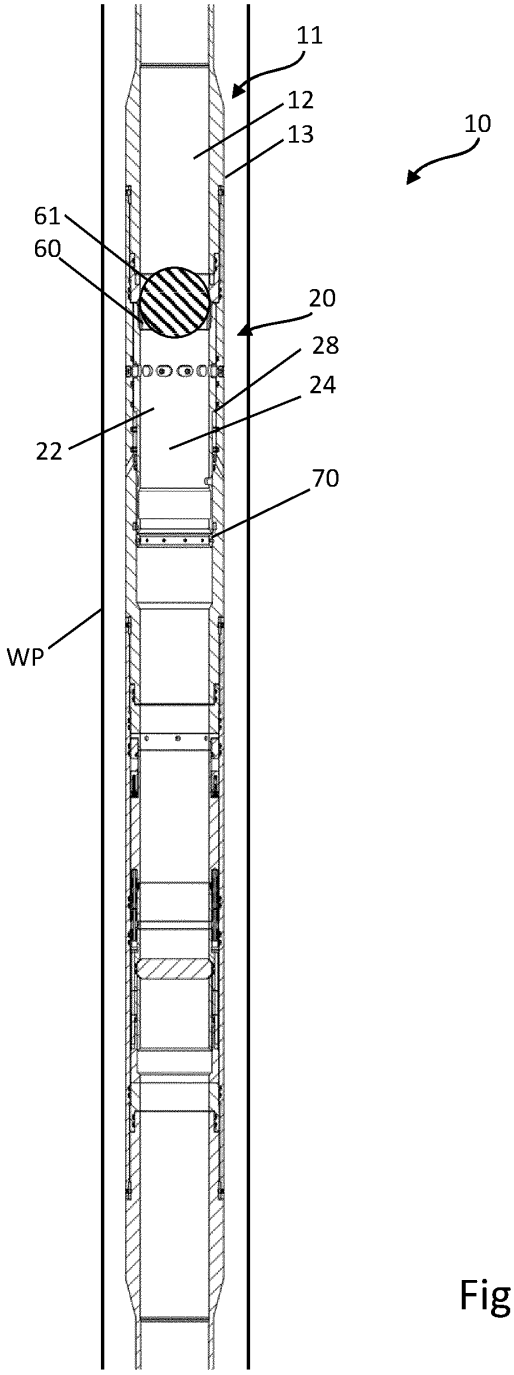

Fig. 3

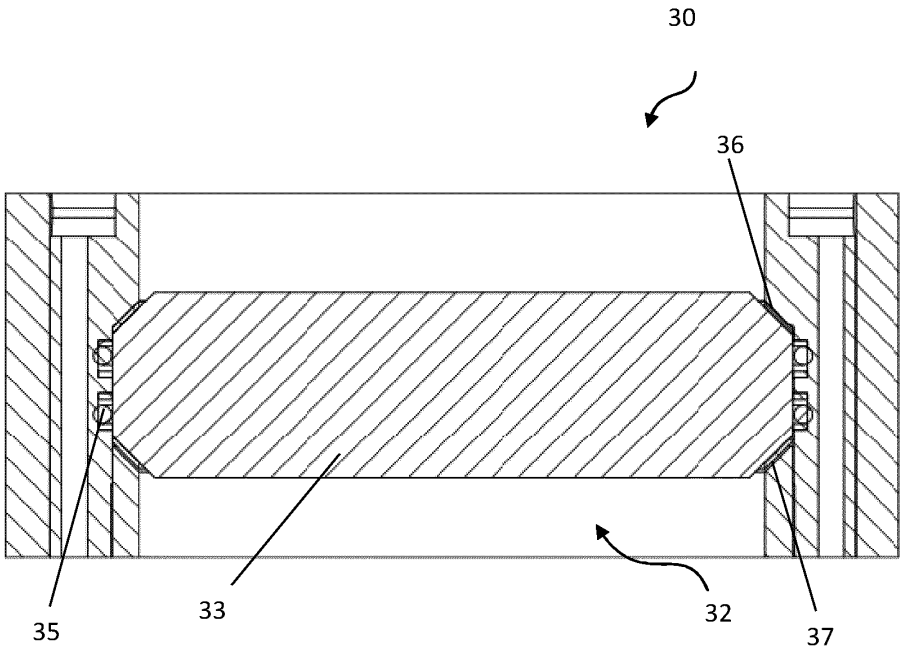

Fig. 4

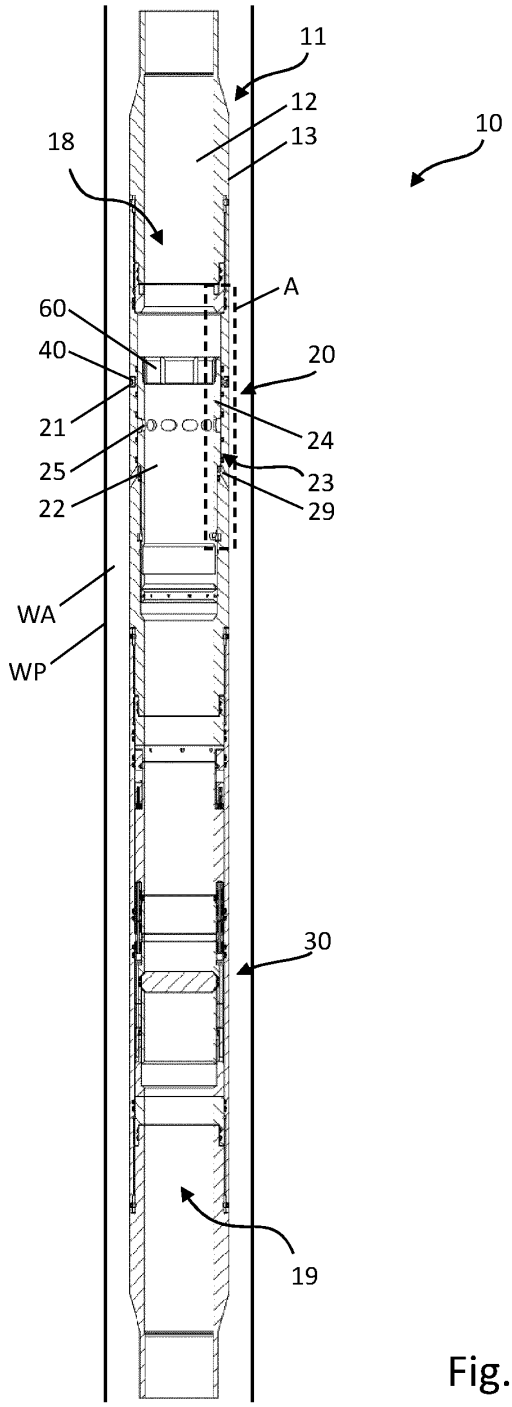

Fig. 5

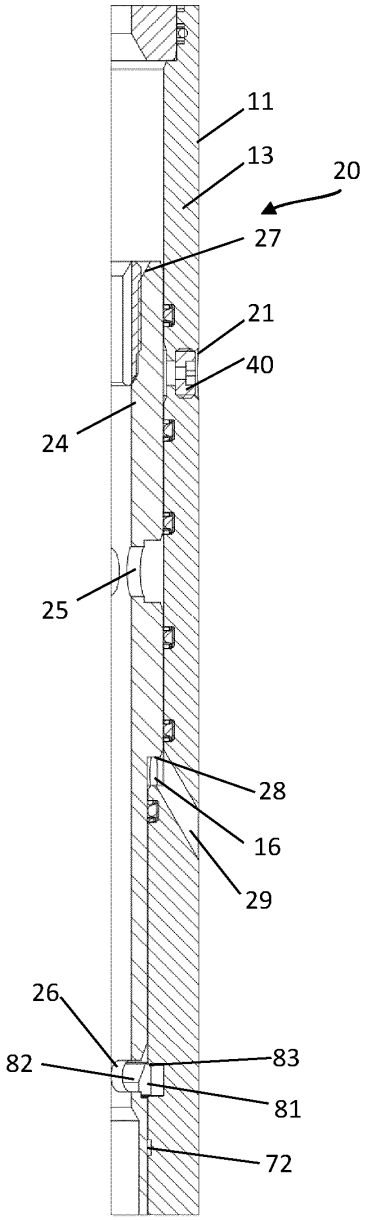

Fig. 6

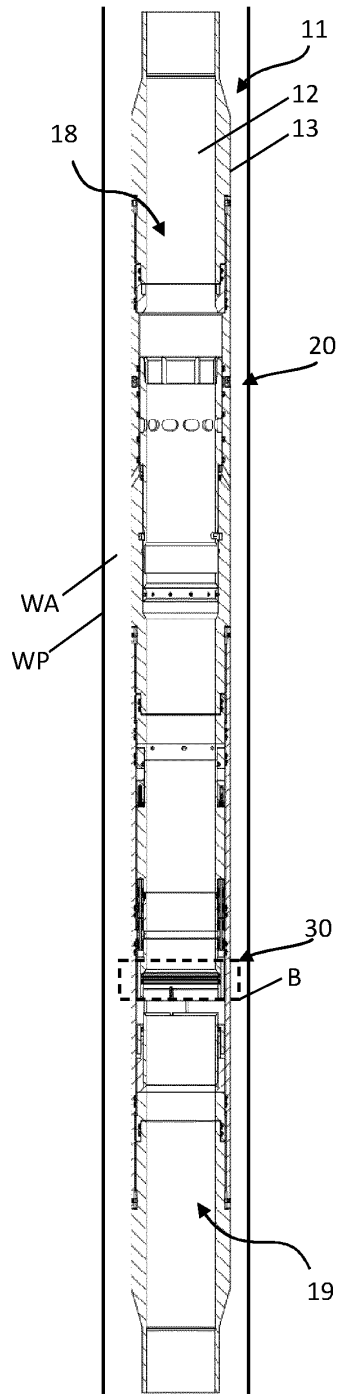

Fig. 7

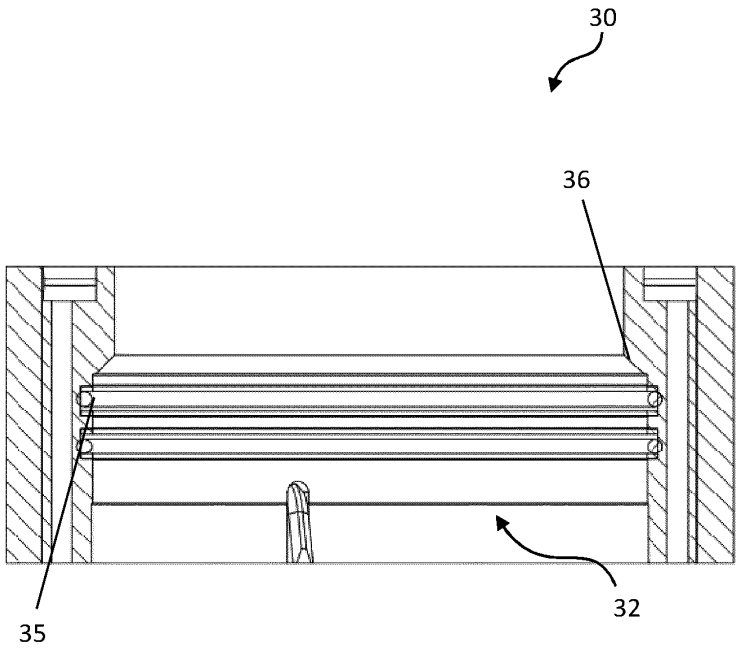

Fig. 8

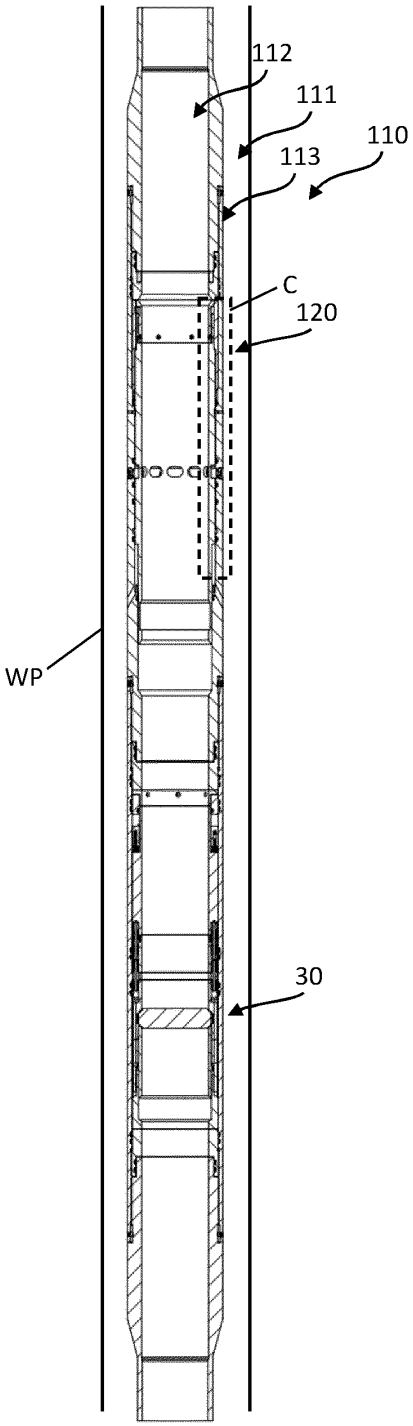

Fig. 9

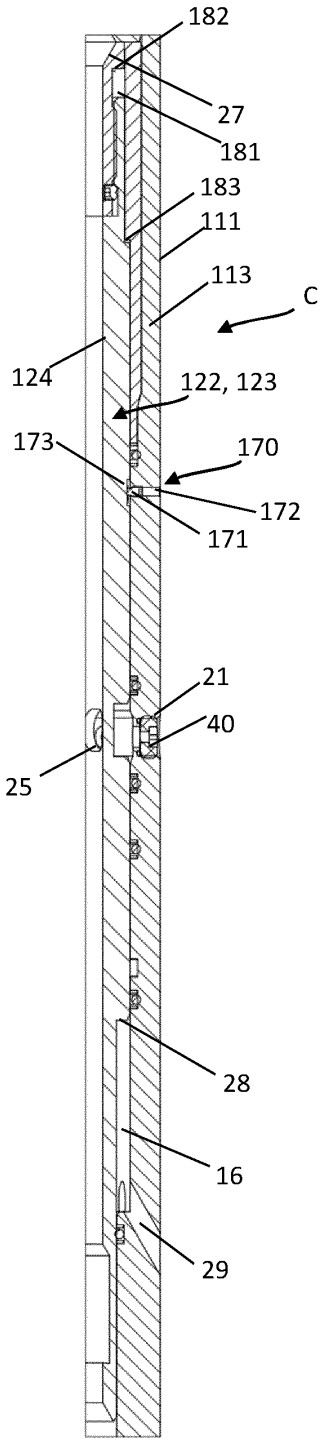
182
27
181
183
111
113
C
124
122, 123
173
170
172
171
21
40
25
28
16
29

Fig. 10