FIG. 10

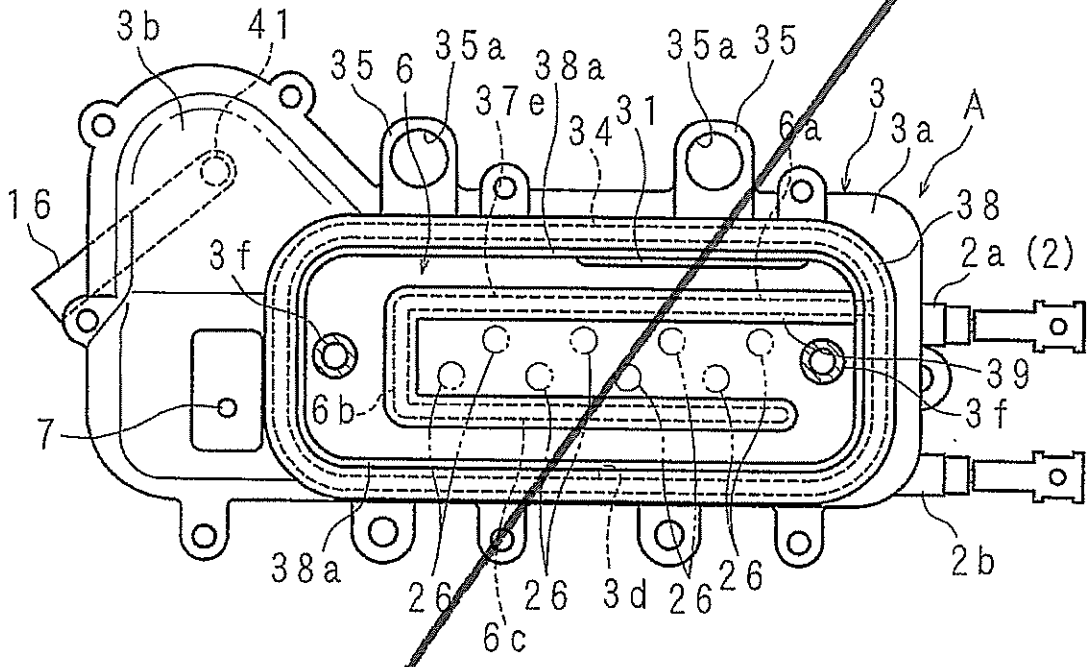
3b
41
35
6
35a
38a
37e
34
31
35a
35
6a
3
3a
A
16
38
3f
2a (2)
39
6b
3f
7
38a
26
26
3d
26
26
2b
6c

FIG. 10

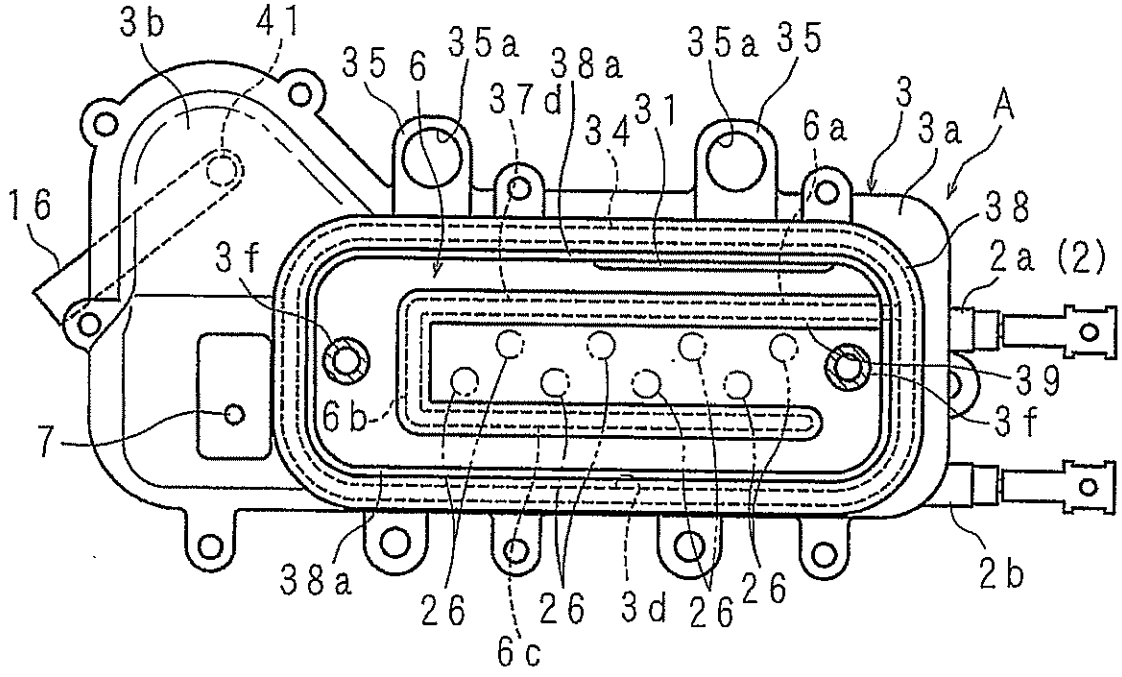
3b
41
35
6
35a
38a
37d
34
31
35a
35
6a
3
3a
A
16
38
3f
2a (2)
39
3f
7
6b
38a
26
26
3d
26
26
6c
2b