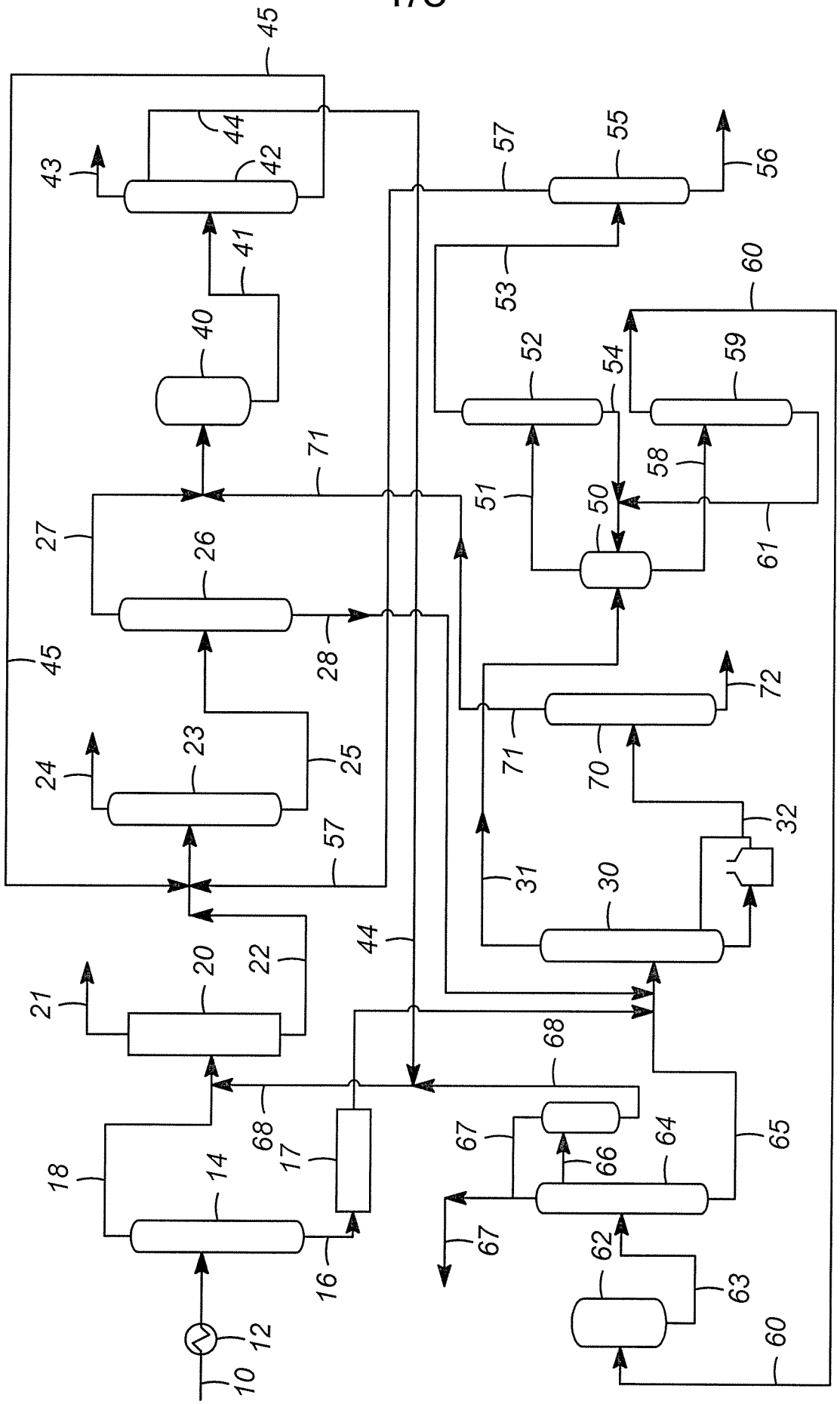
10
12
14
16
17
18
20
21
22
23
24
25
26
27
28
30
31
32
40
41
42
43
44
45
50
51
52
53
54
55
56
57
58
59
60
61
62
63
64
65
66
67
68
70
71
72

FIG. 1

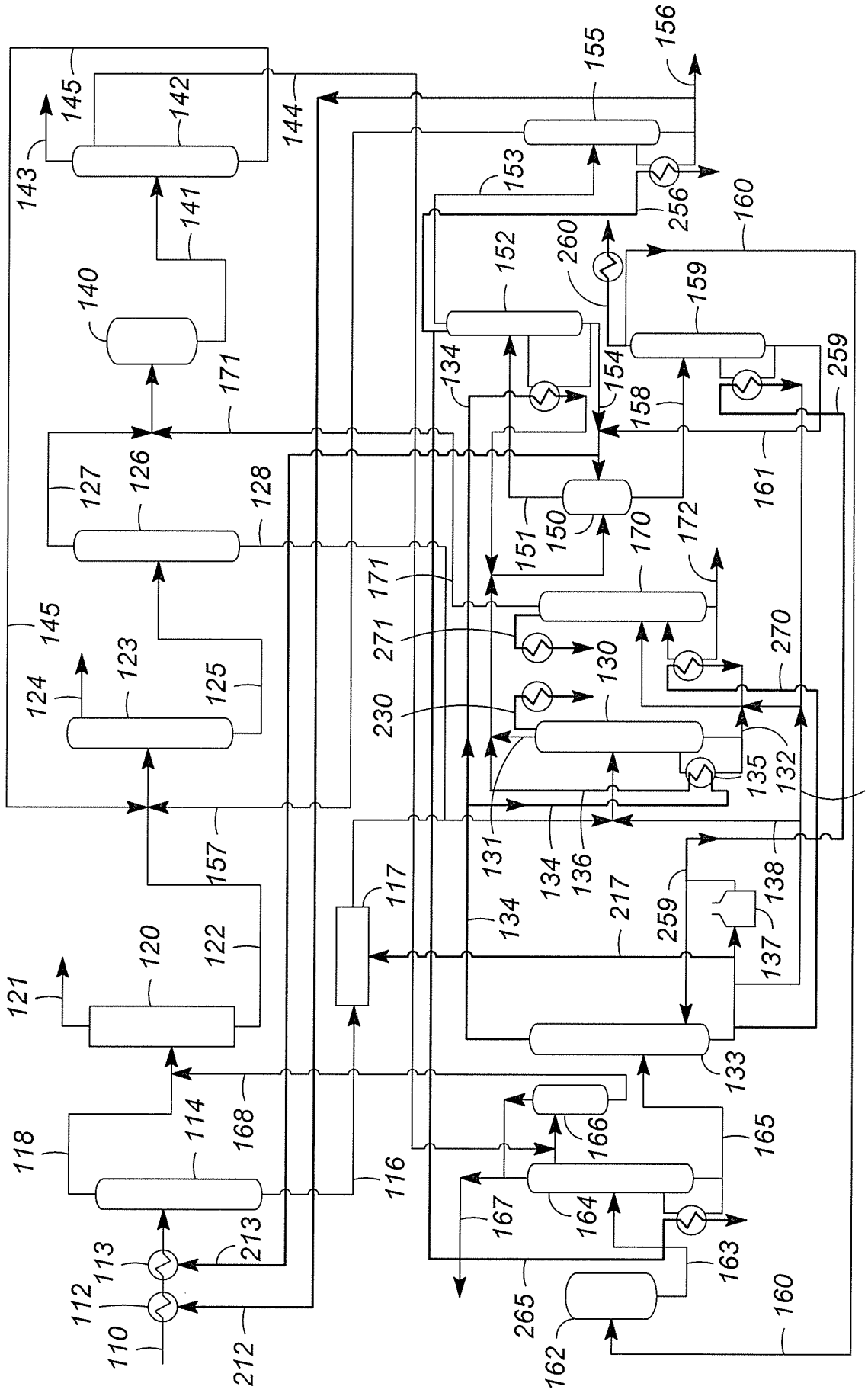
110
112
113
212
213
114
118
116
168
120
121
122
157
123
124
125
145
126
127
128
171
140
141
142
143
144
155
156
153
256
160
152
260
159
134
154
158
259
161
150
151
170
172
271
130
230
270
131
136
135
132
139
138
137
217
117
133
165
166
164
167
163
265
162

FIG. 2

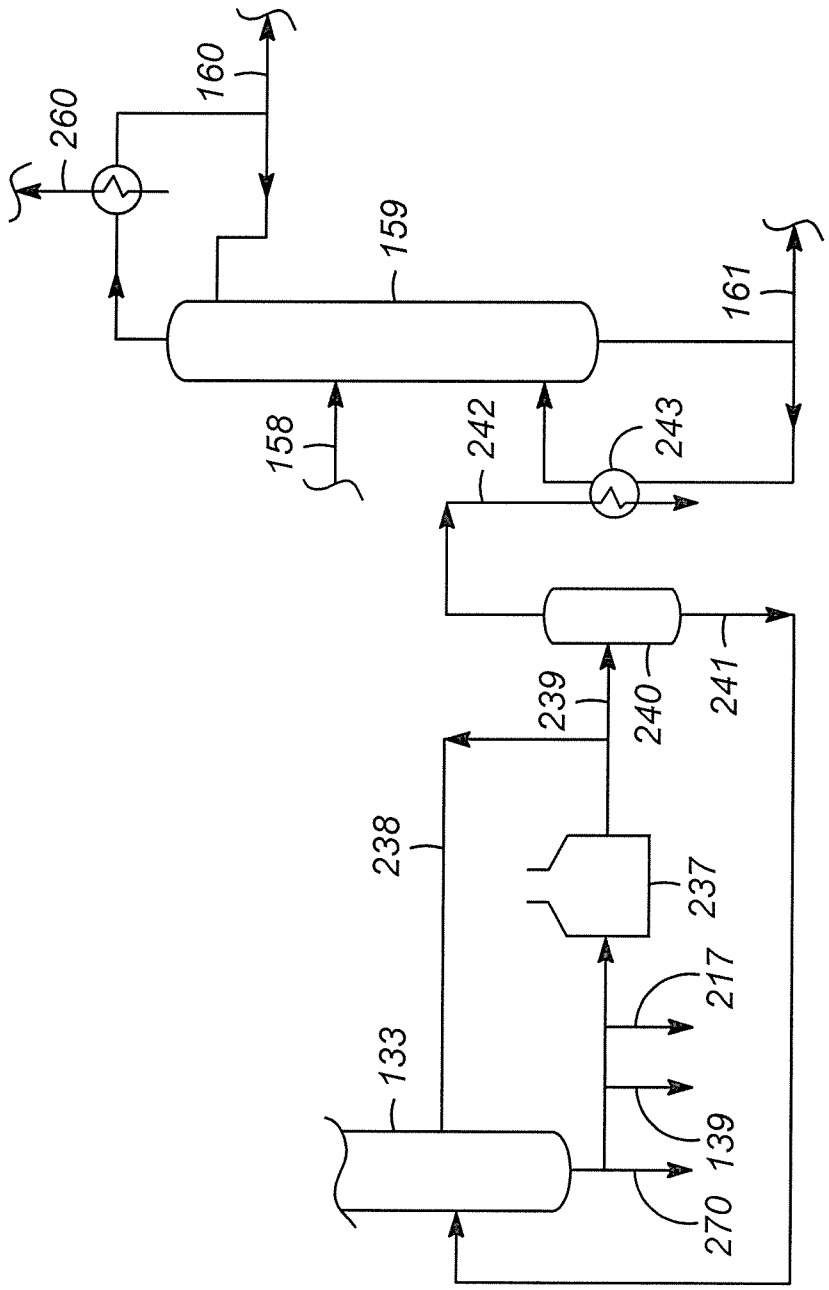

FIG. 2A

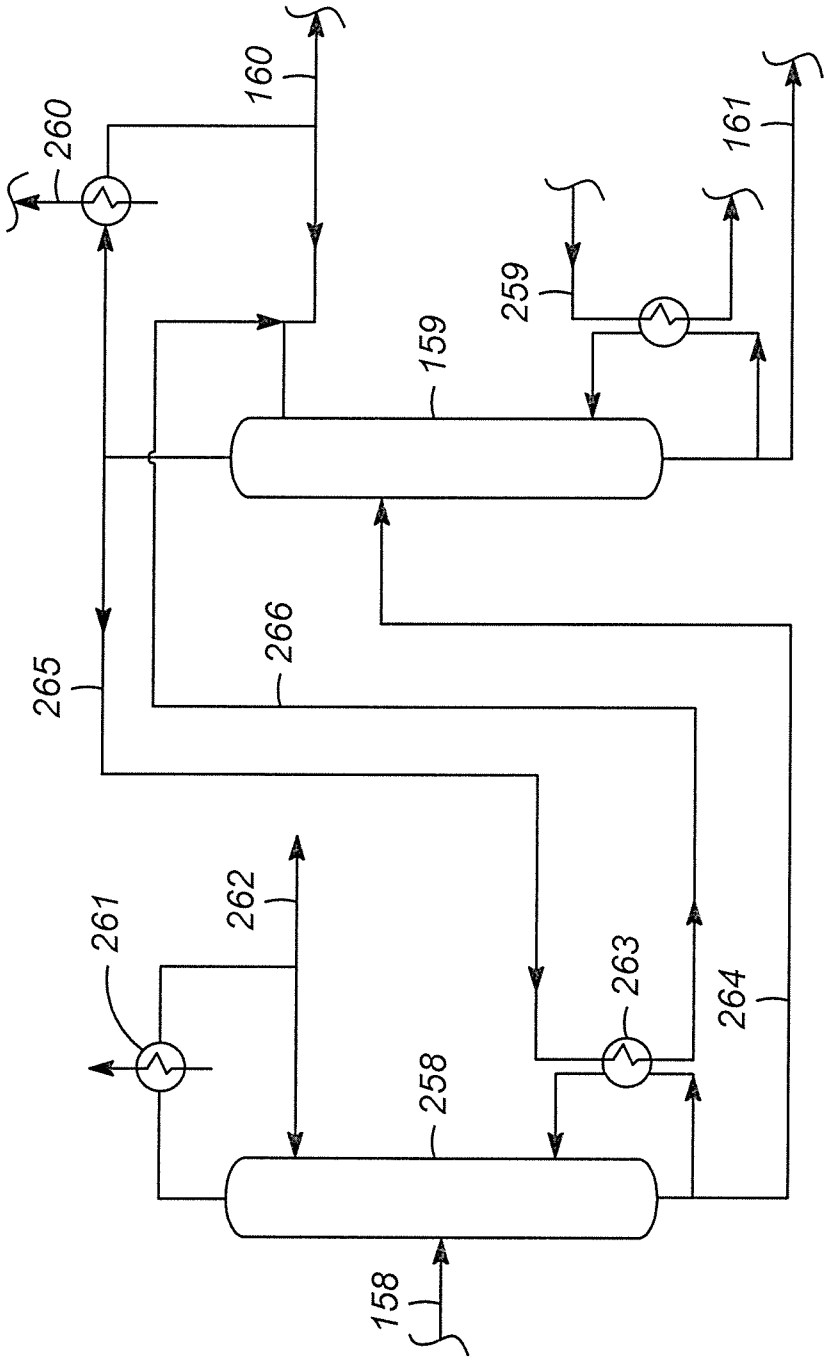

FIG. 2B

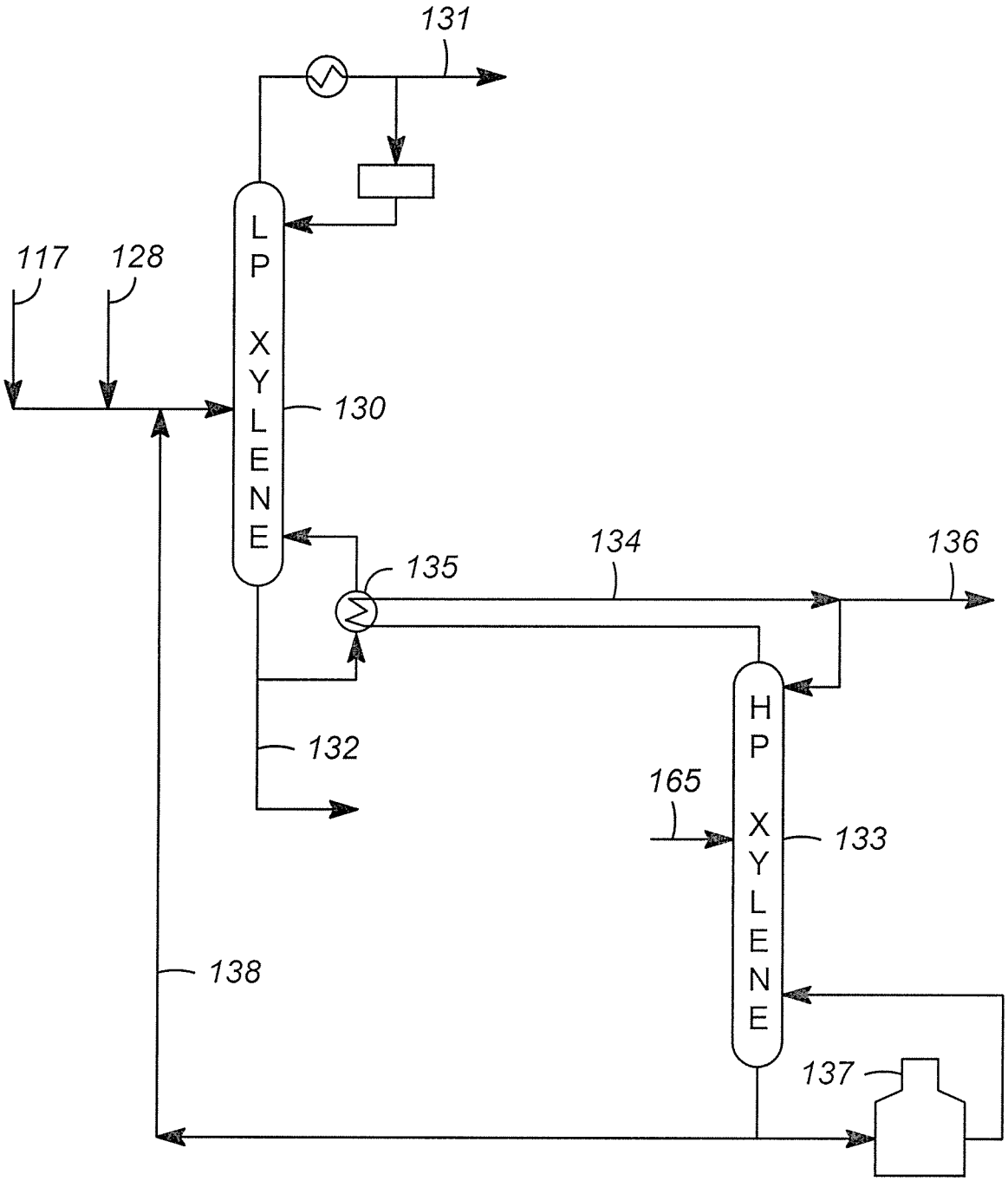
131
117
128
LP XYLENE
130
135
134
136
132
165
HP XYLENE
133
138
137

FIG. 3

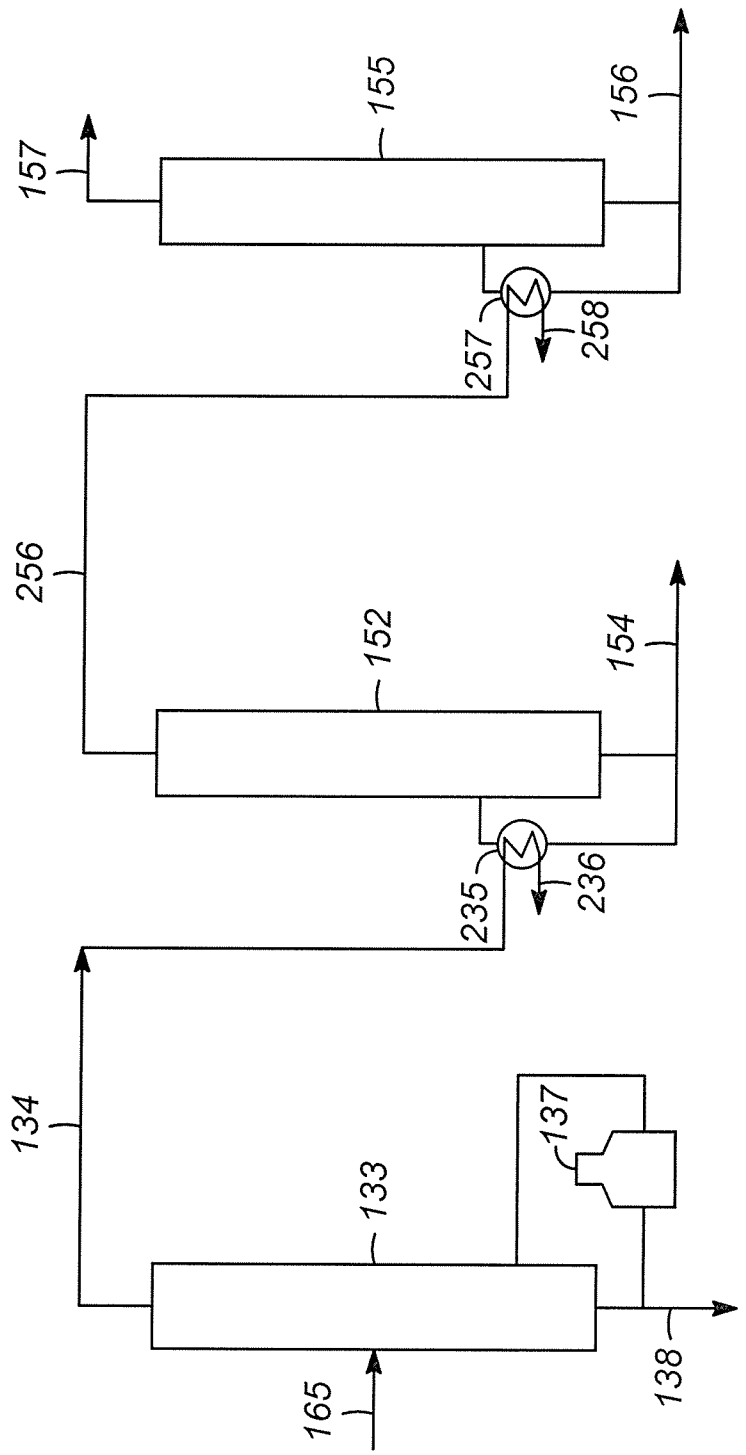

FIG. 4

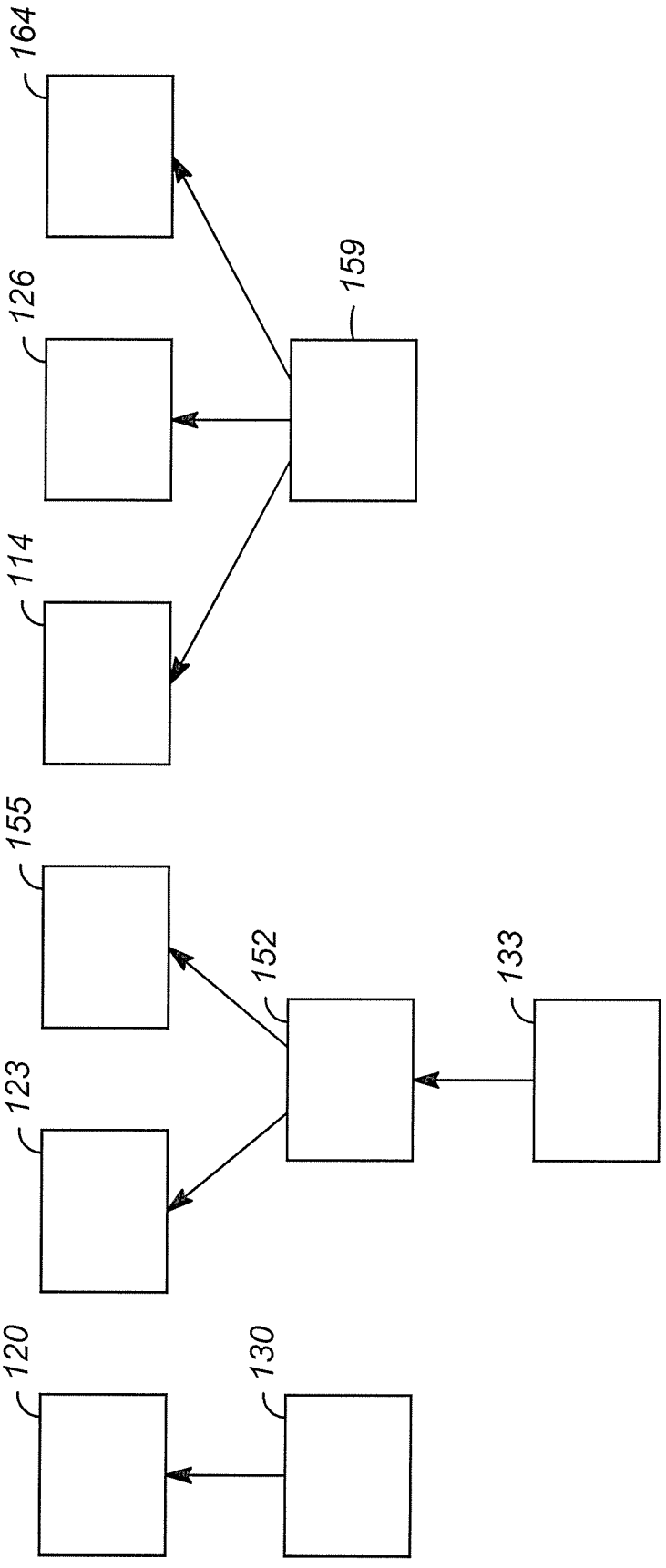

FIG. 5

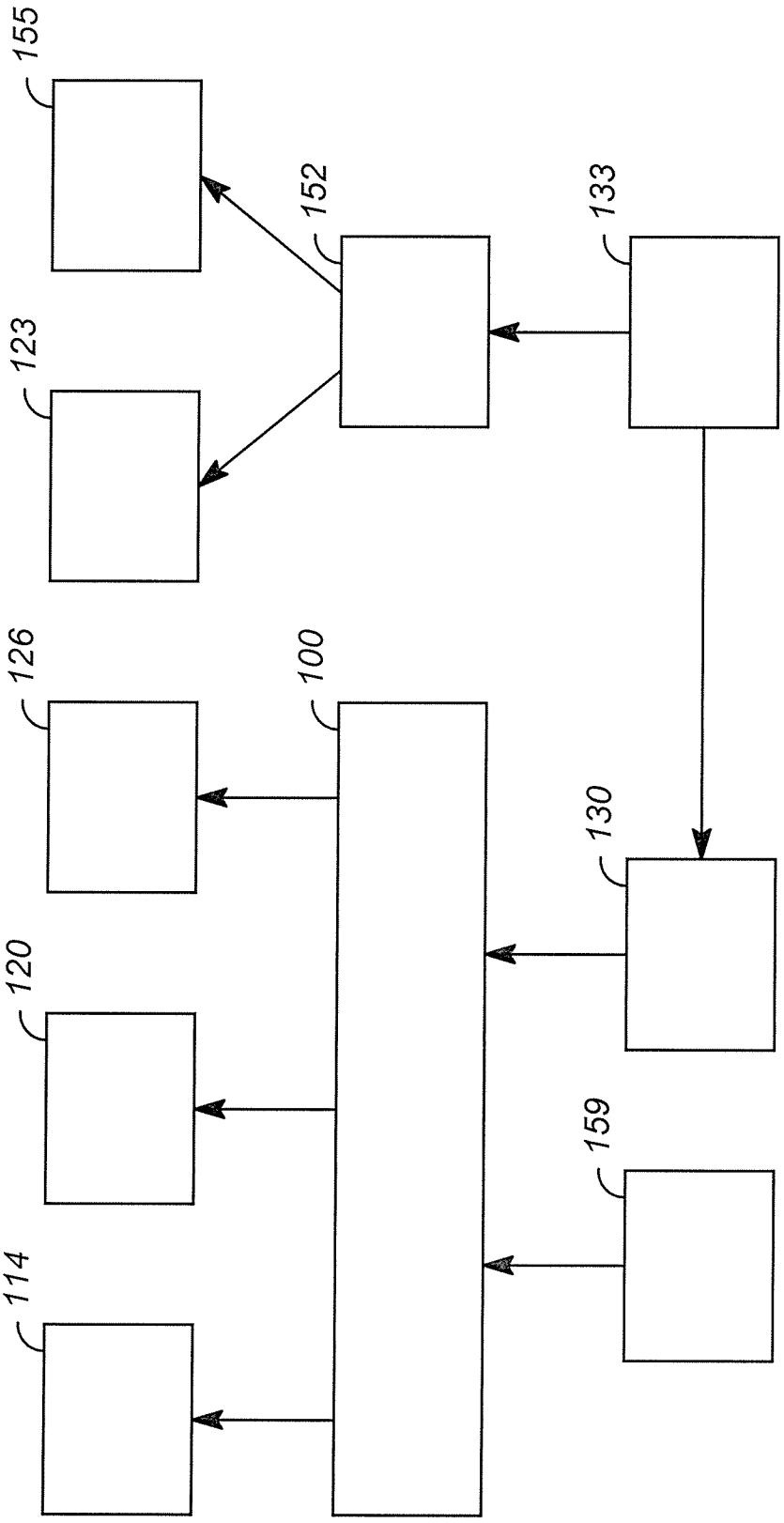

FIG. 6