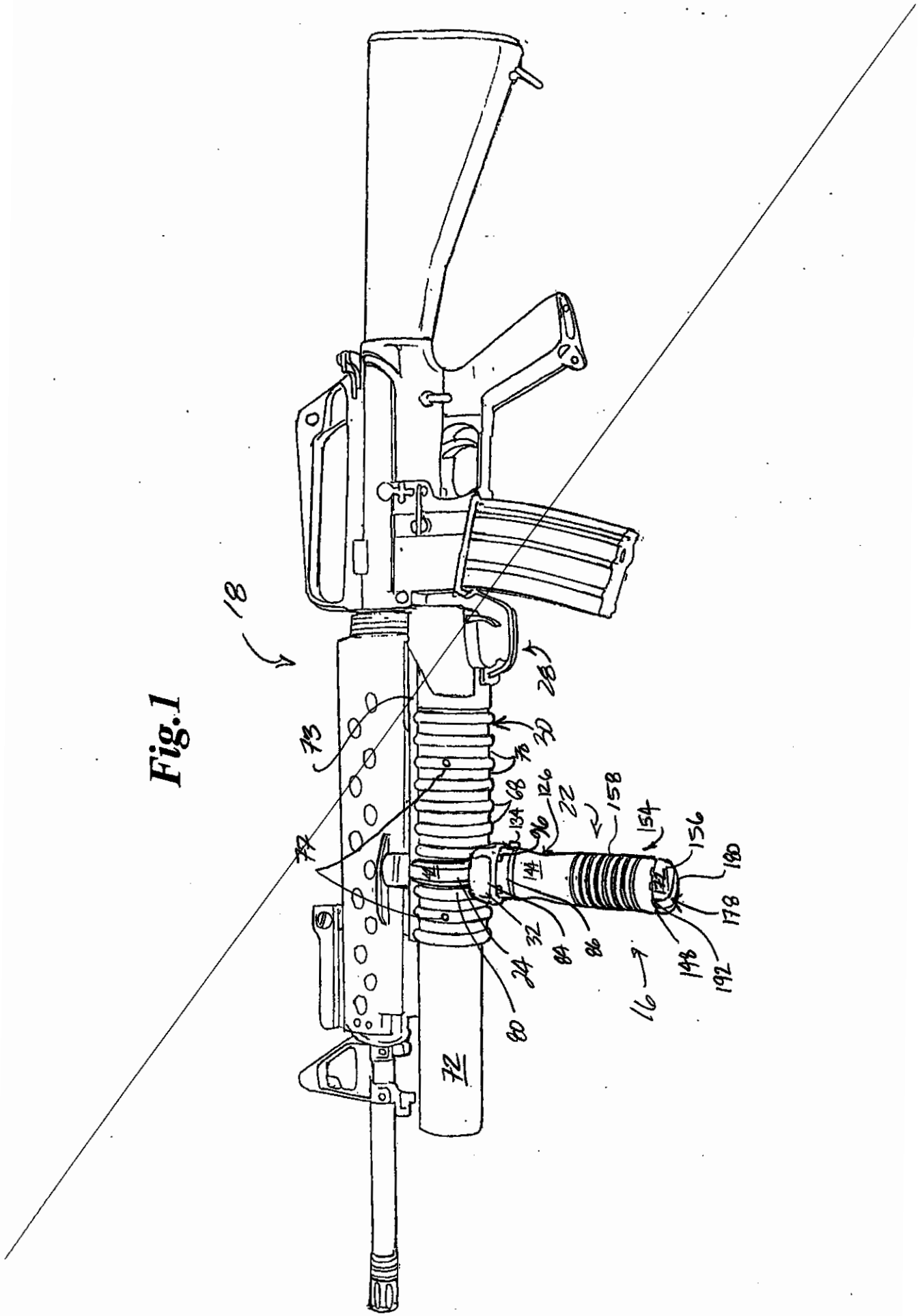
18
28
30
73
70
68
126
22
158
154
156
180
178
192
148
16
86
84
32
24
80
72
144
134
96
77

Fig.1

Fig.2

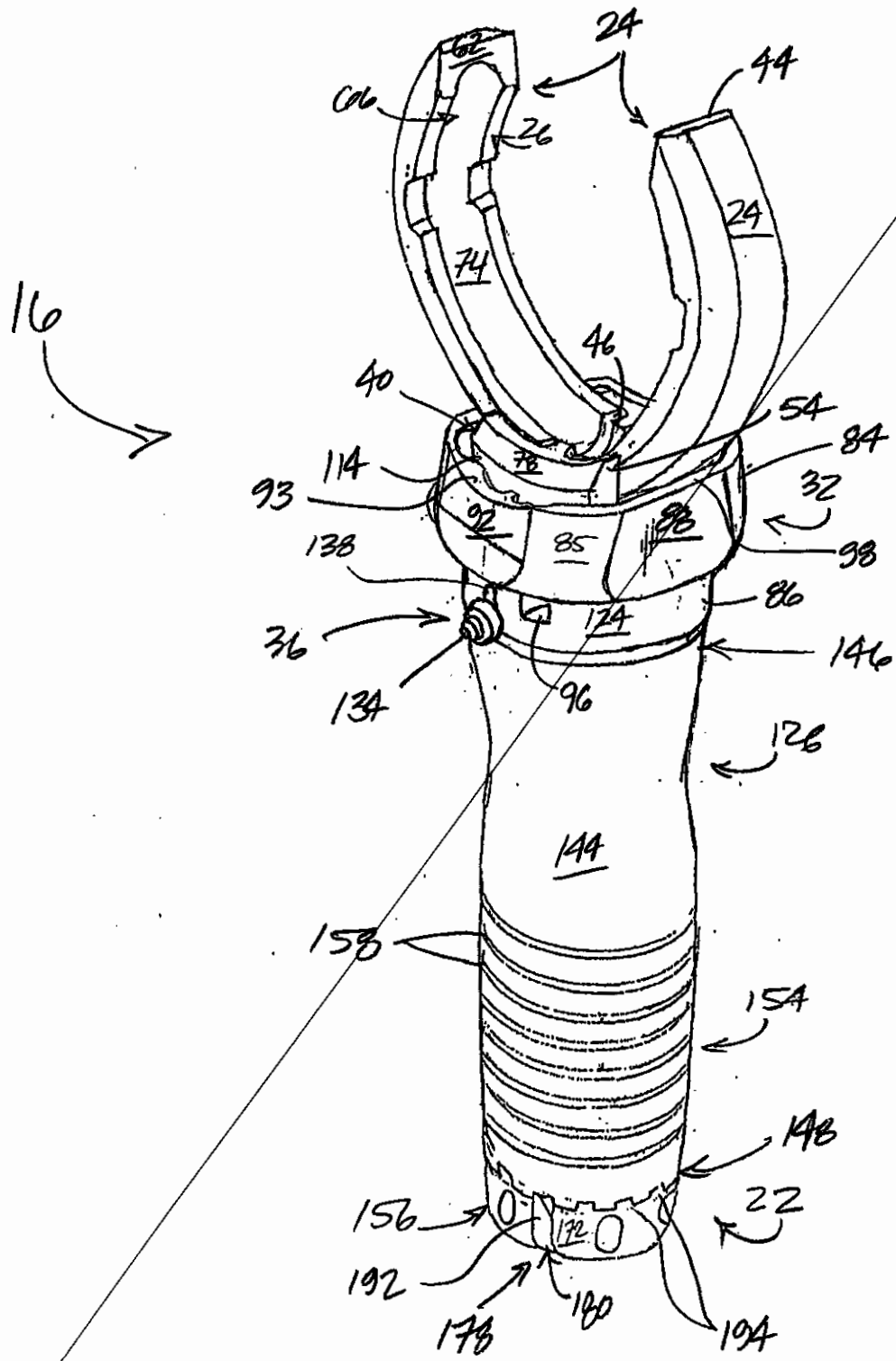
24
44
62
66
26
24
74
16
46
40
54
84
114
78
93
32
92
88
85
98
138
86
124
36
146
134
96
126
144
158
154
148
22
156
172
192
180
178
194

Fig.3

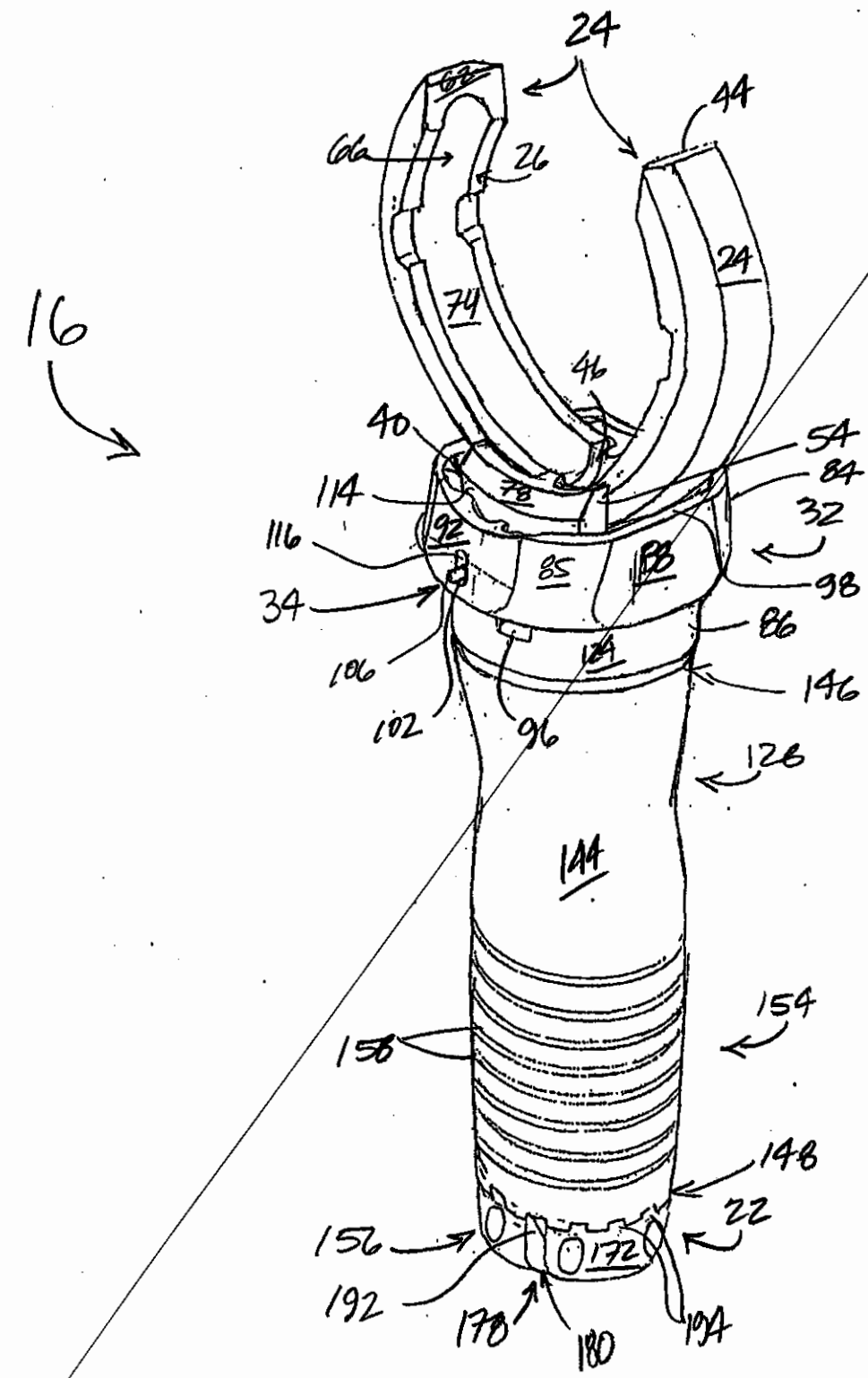
24
44
66
26
24
74
16
46
40
54
84
114
78
32
116
92
85
88
98
34
86
106
124
146
102
96
126
144
154
158
148
22
156
172
192
178
180
194

Fig.4

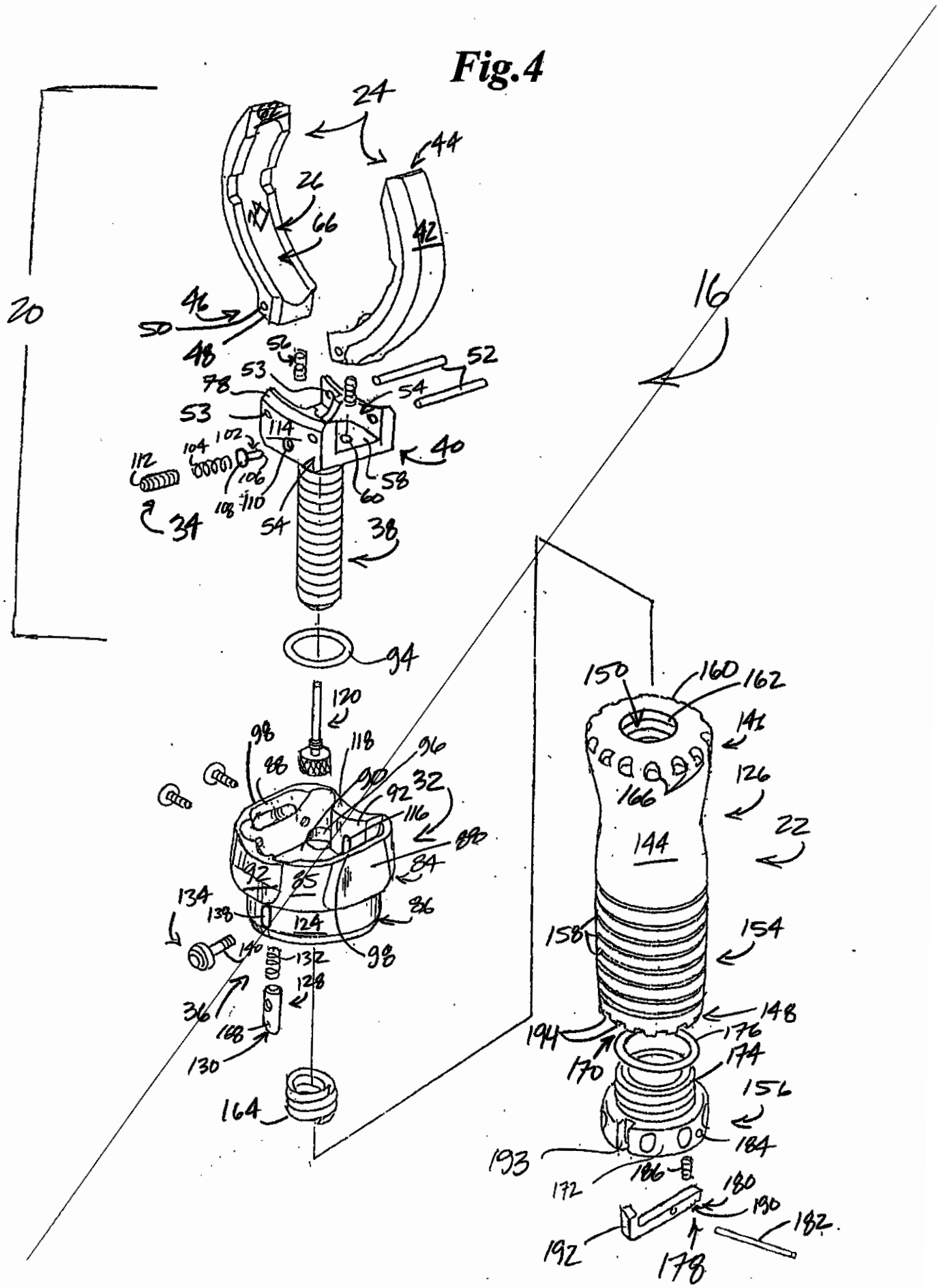
24
44
26
66
42
20
46
50
48
56
52
53
78
54
53
114
102
104
112
106
40
58
60
108
110
54
34
38
16
94
120
98
118
96
88
90
92
32
116
88
84
92
85
134
138
124
86
140
132
98
128
36
168
130
164
150
160
162
141
126
166
22
144
158
154
148
194
176
170
174
156
184
193
186
172
180
190
182
192
178

Fig. 5

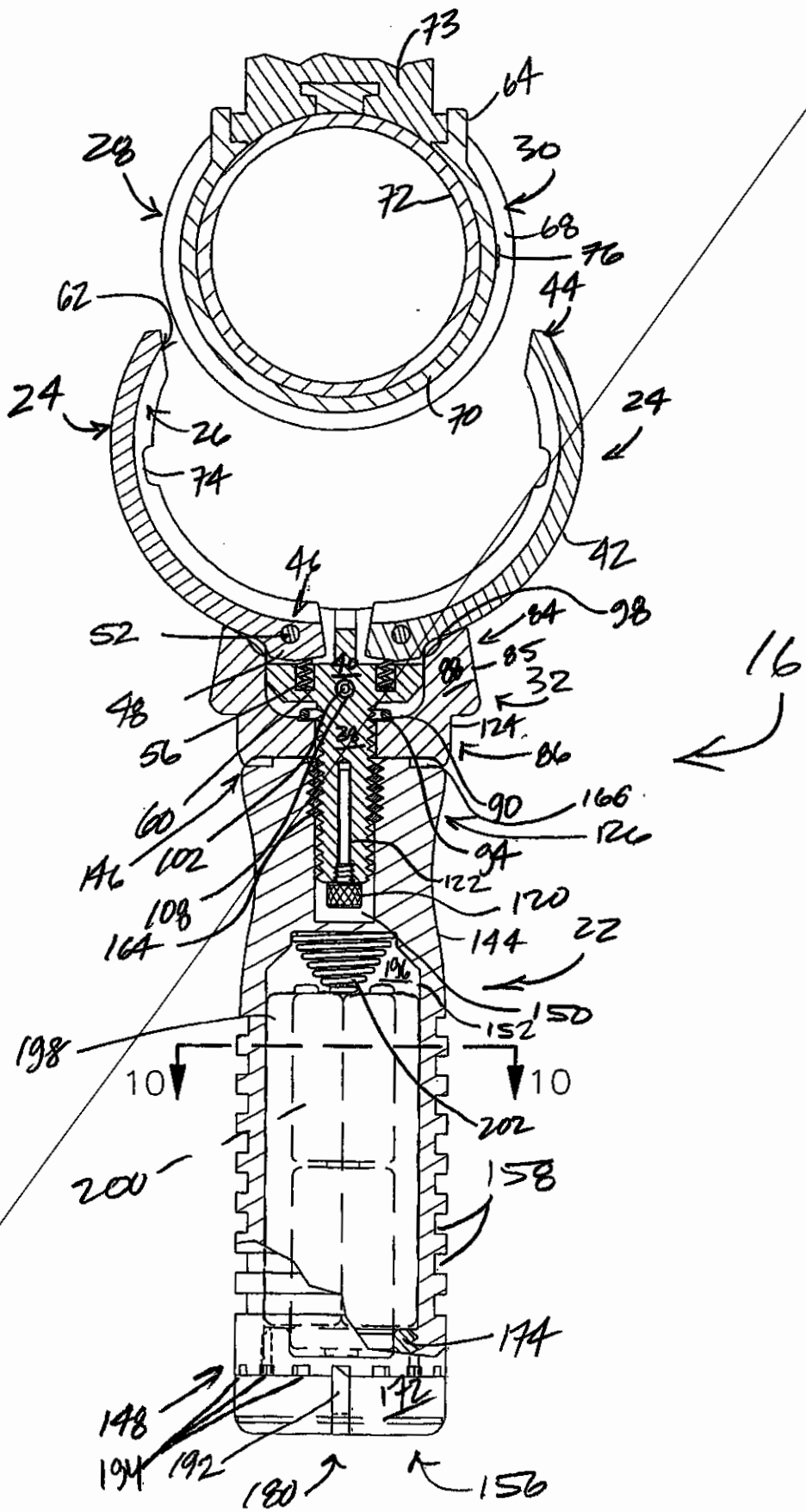
73
64
28
30
72
68
76
62
44
24
26
70
24
74
42
46
98
52
84
85
16
32
48
124
56
86
60
90
166
126
146
102
94
122
108
120
164
144
22
196
150
152
198
10
10
202
200
158
174
148
172
194
192
180
156

Fig. 6

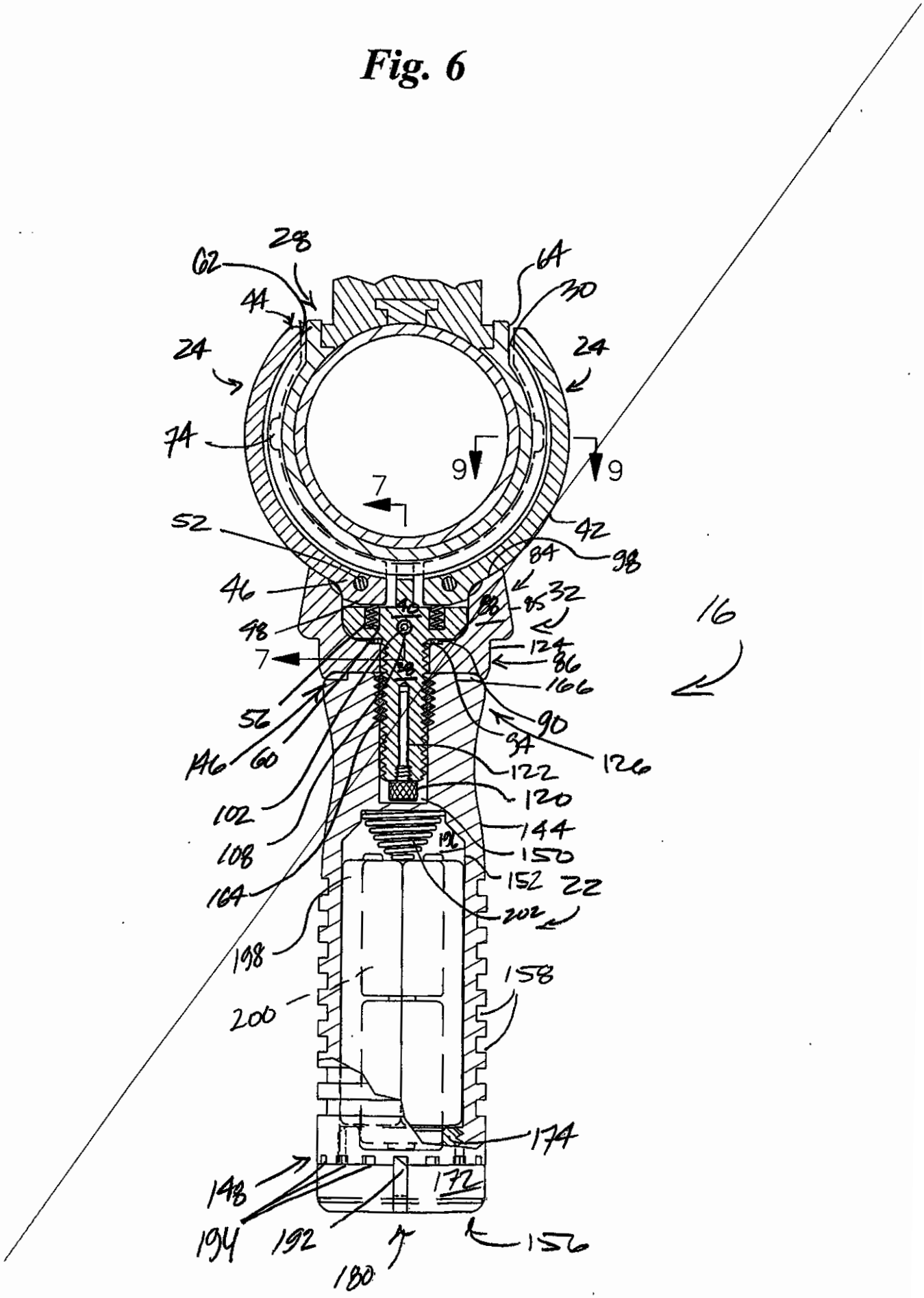
28
62
64
30
44
24
24
74
9
9
7
52
42
84
98
46
32
88
85
16
48
124
7
86
166
56
90
94
126
146
60
122
102
120
144
108
150
164
152
22
202
198
158
200
174
148
172
194
192
156
180

Fig. 7

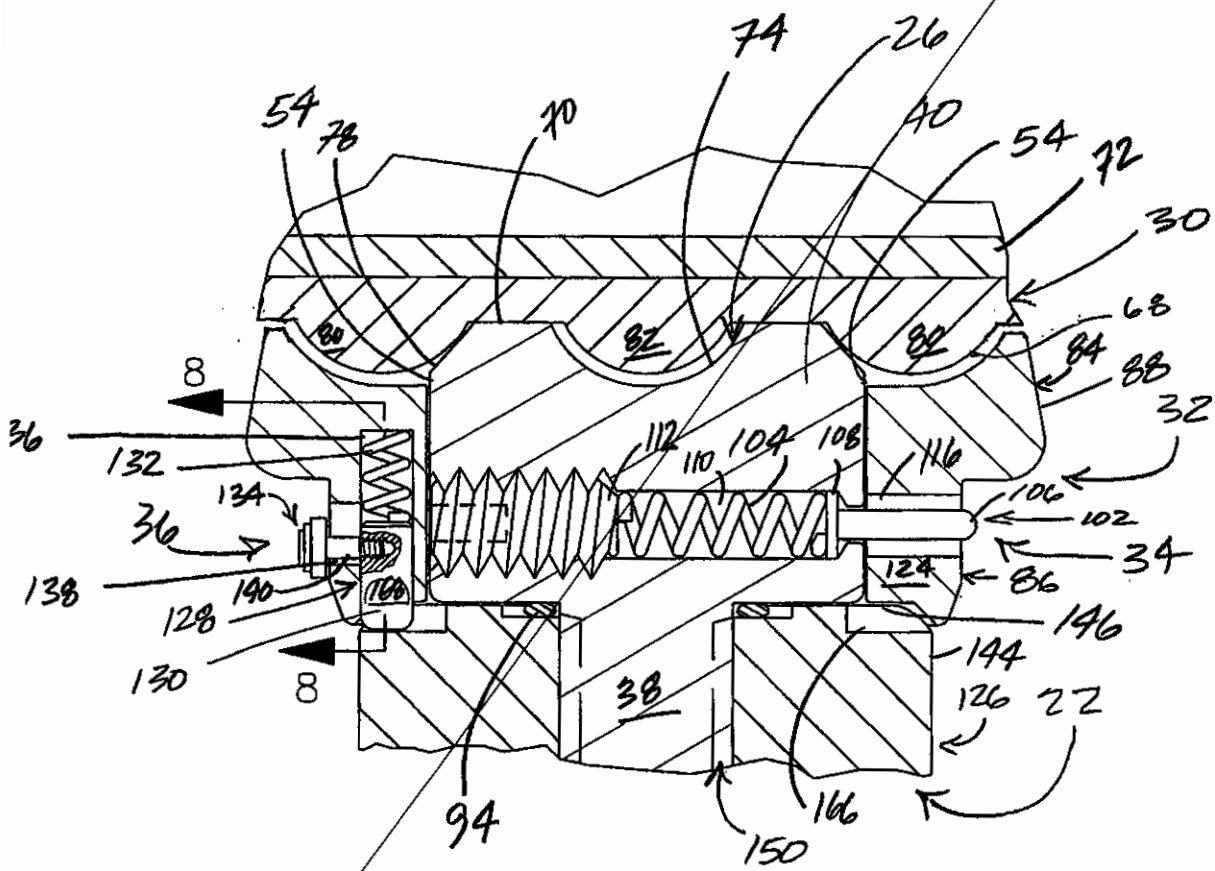
74
26
54
78
70
40
54
72
30
68
80
82
80
84
88
8
32
36
132
112
110
104
108
116
106
134
102
36
34
138
140
124
86
128
146
130
144
8
38
126
22
94
166
150

Fig. 8

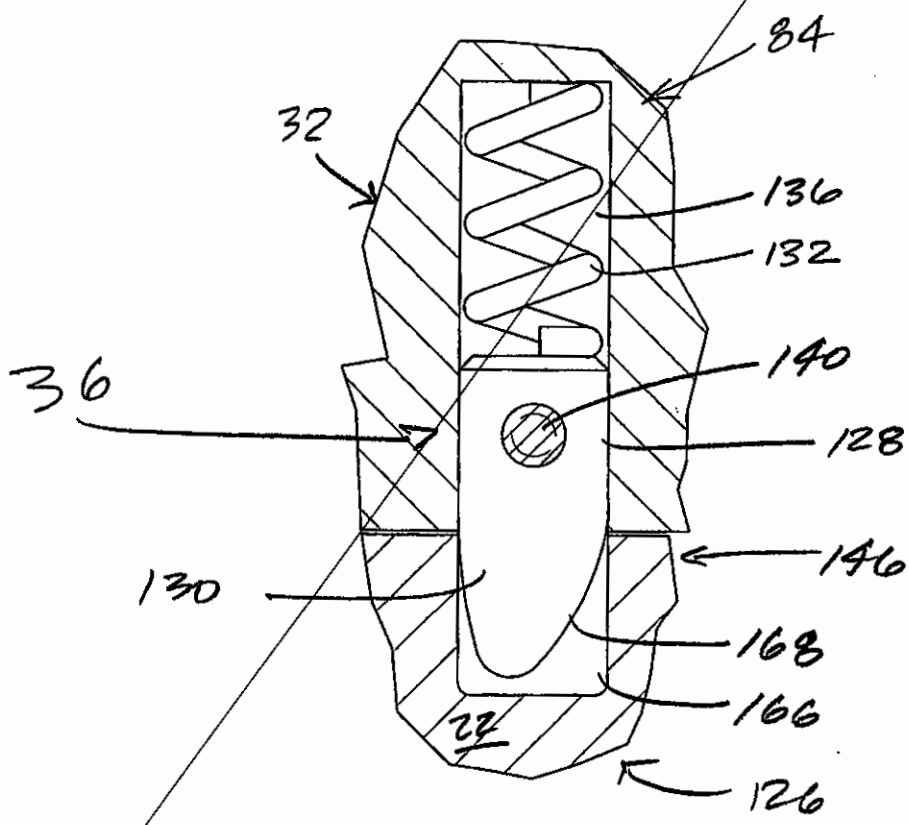

Fig. 9

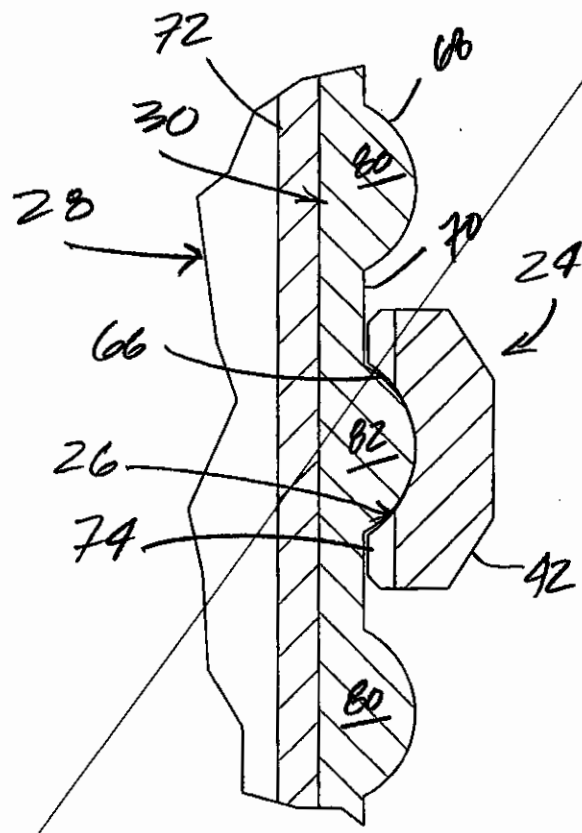

Fig. 10

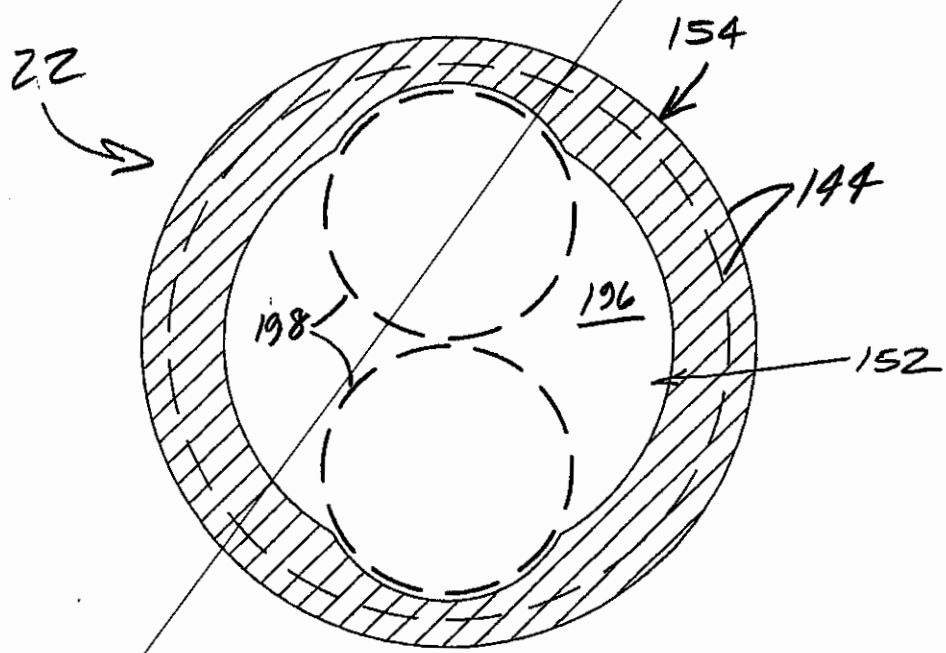

Fig.11

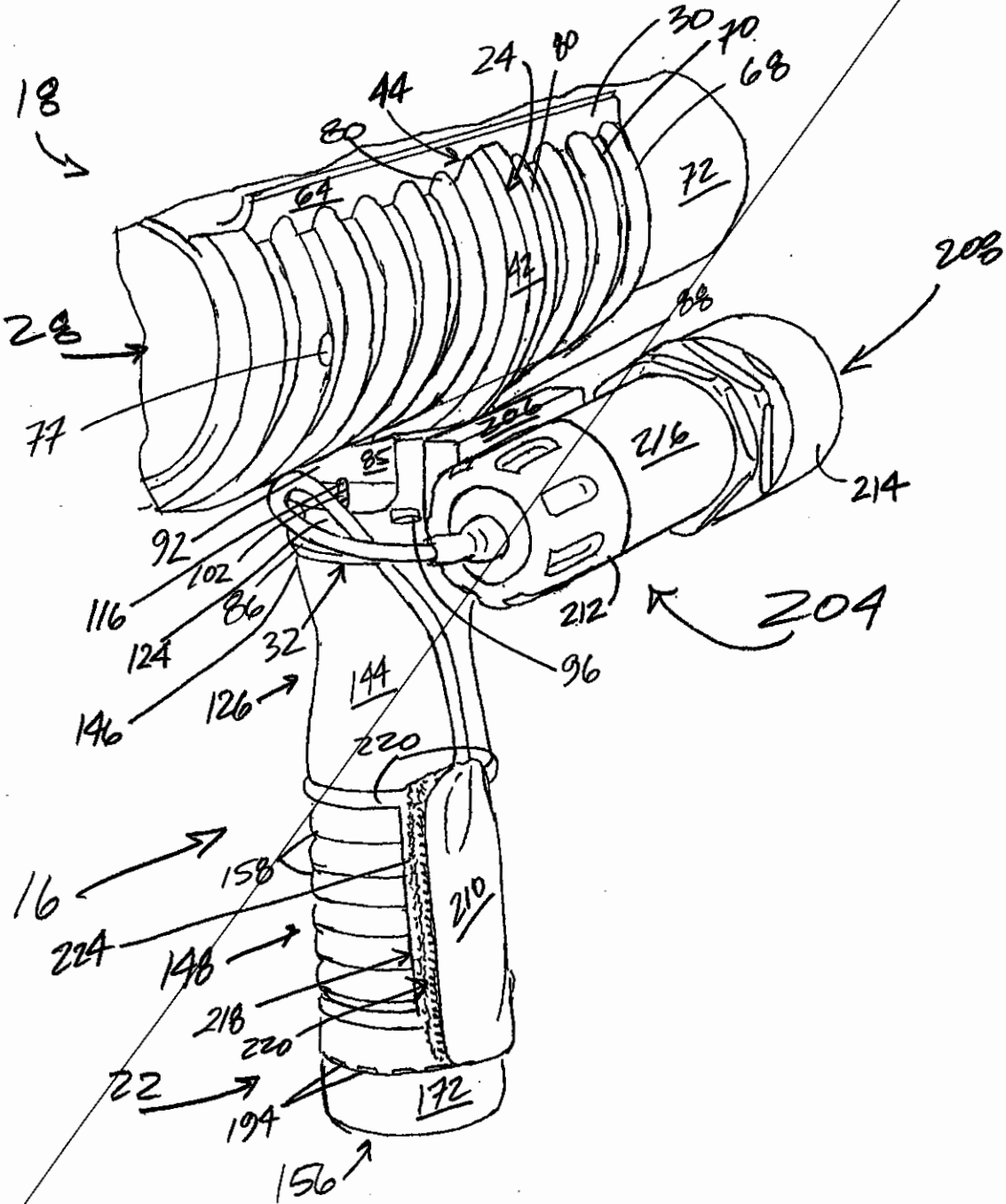
18
28
77
44
80
24
80
30
70
68
72
64
42
208
88
206
216
214
85
92
102
116
86
124
32
146
126
144
96
212
204
220
16
158
224
148
210
218
220
22
194
172
156

Fig.12

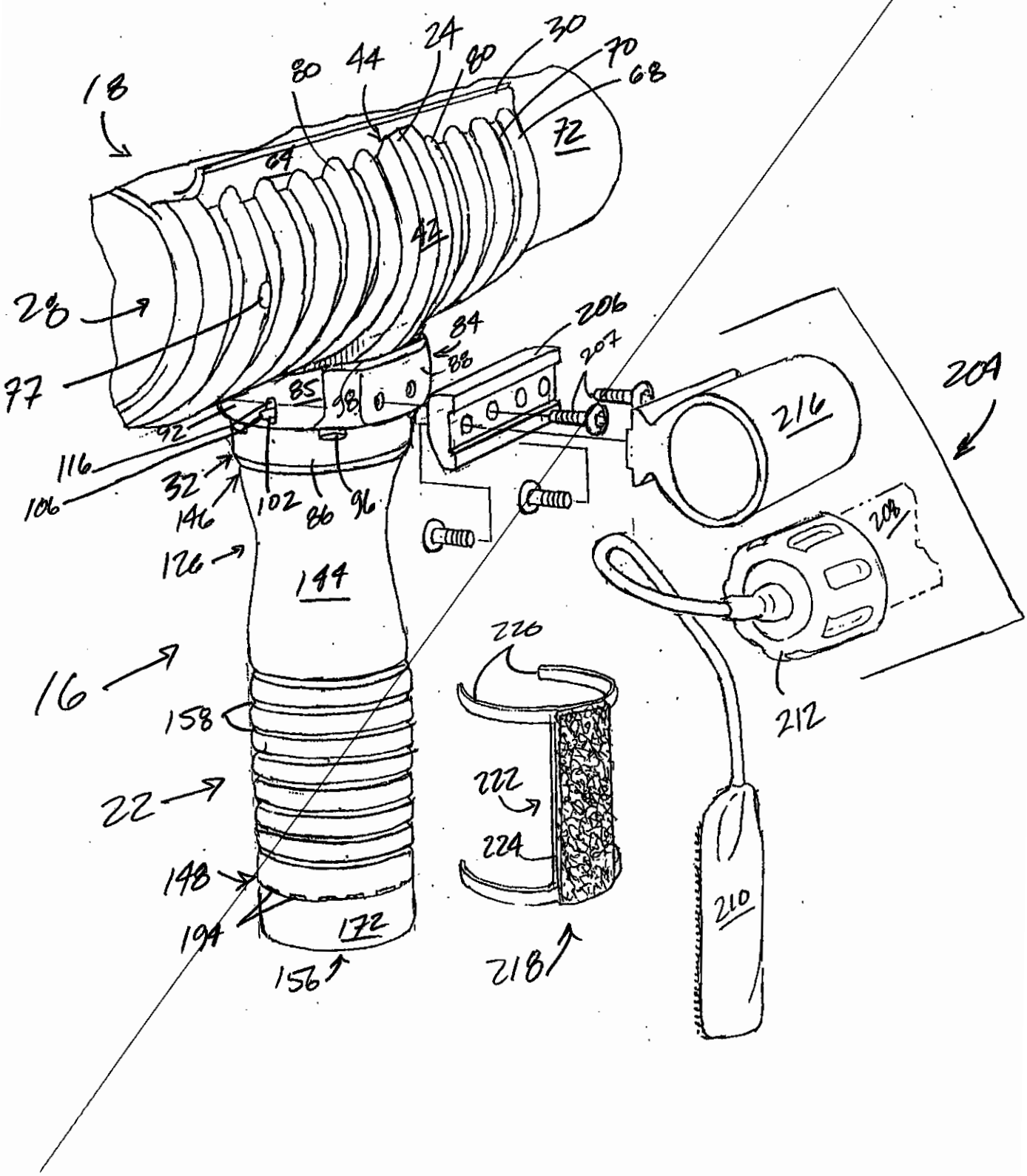
18
80
44
24
80
30
70
68
72
64
42
28
77
84
88
206
207
204
216
85
98
92
116
106
32
146
102
86
96
126
144
208
16
158
220
212
22
222
224
148
194
172
210
156
218

Fig.13

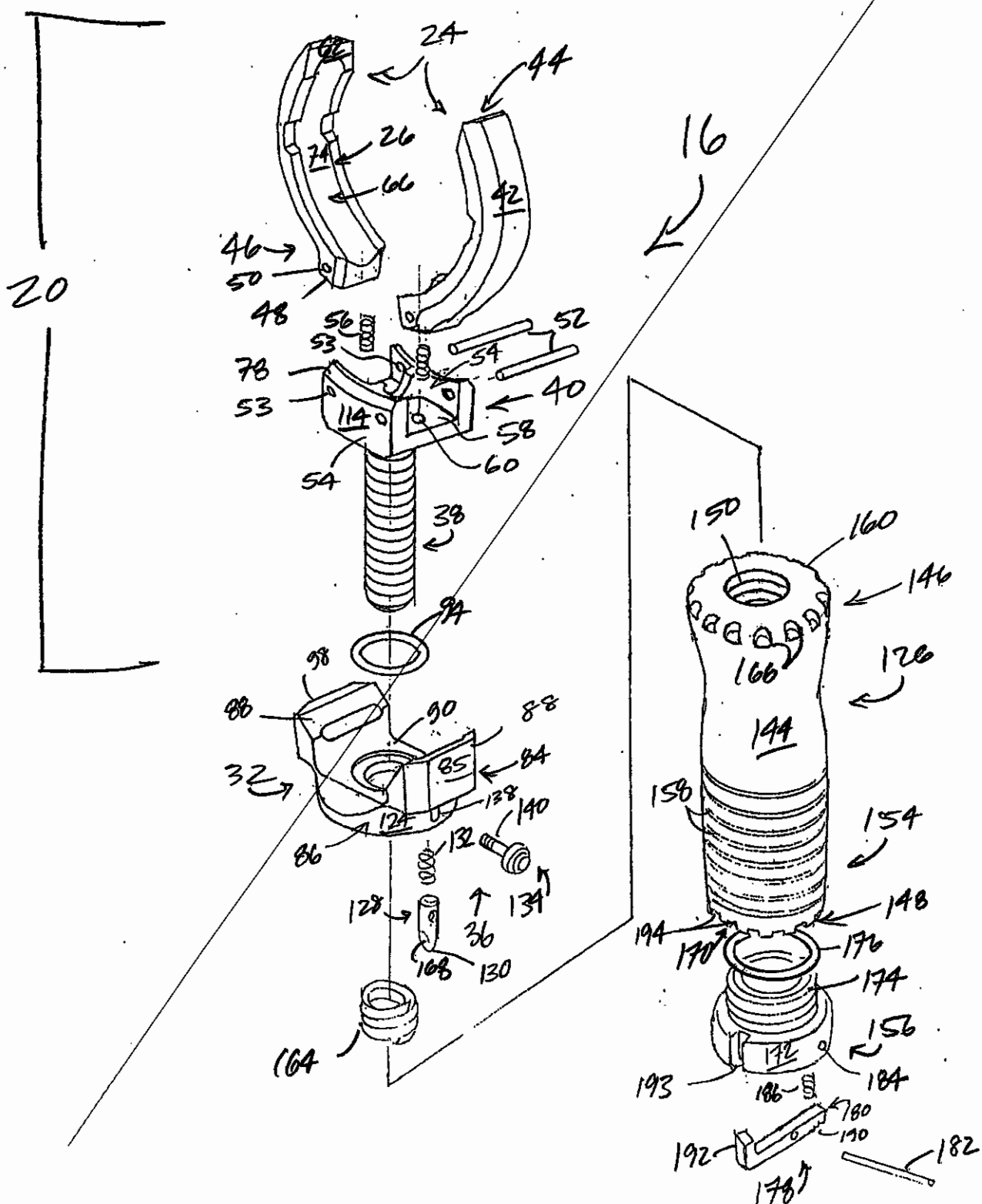
20
16
24
44
26
74
66
42
46
50
48
56
53
52
54
78
40
114
58
60
38
94
98
88
90
84
85
32
124
138
140
132
86
128
134
36
168
130
164
150
160
146
166
126
144
158
154
148
194
170
176
174
156
172
193
184
186
180
190
192
182
178

Fig.14

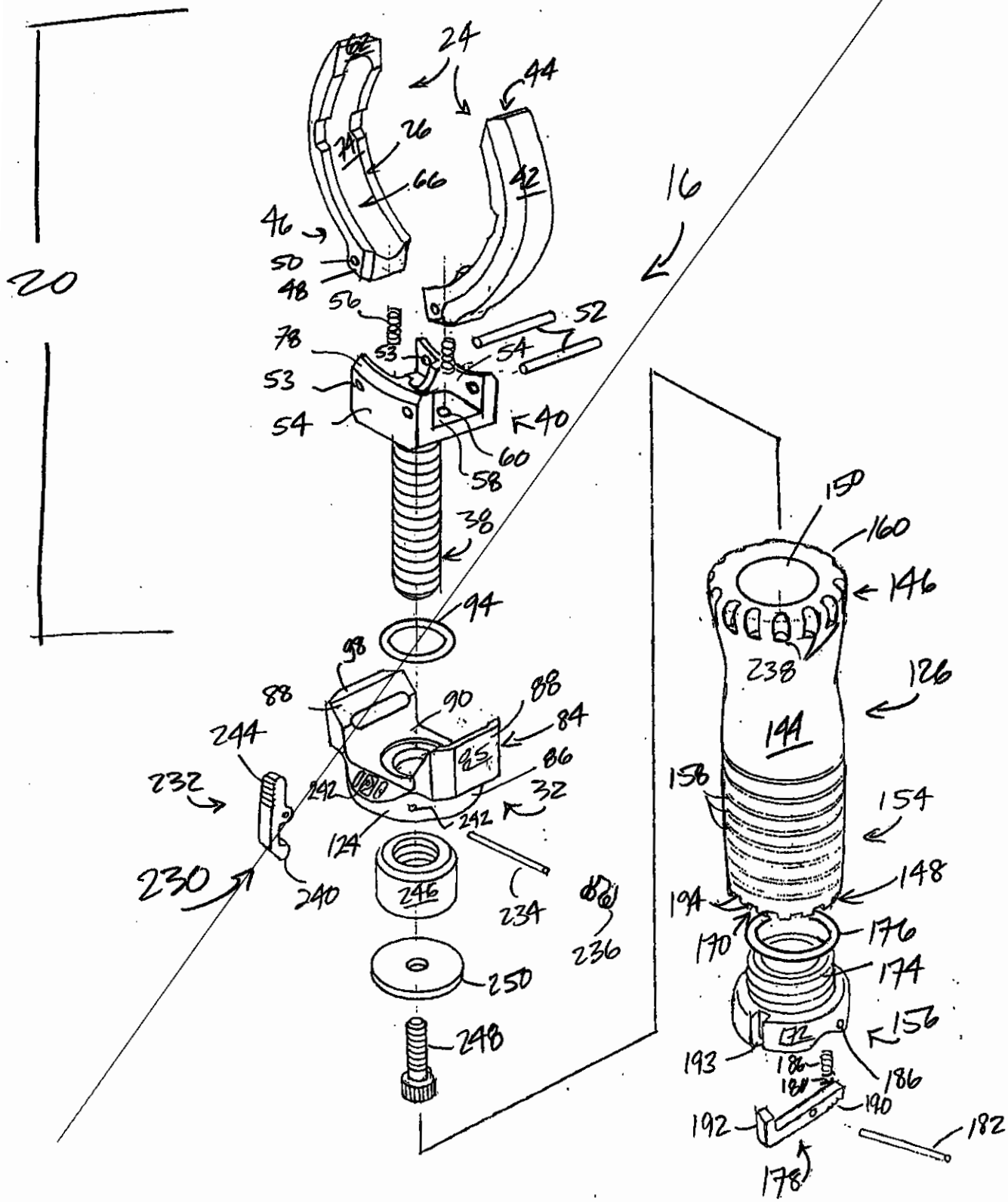
20
16
24
44
26
66
42
46
50
48
56
52
78
53
54
40
60
58
38
94
98
88
90
84
86
244
232
242
32
124
230
240
246
234
236
250
248
150
160
146
238
126
144
156
154
148
194
170
176
174
193
186
190
192
182
178

Fig. 15

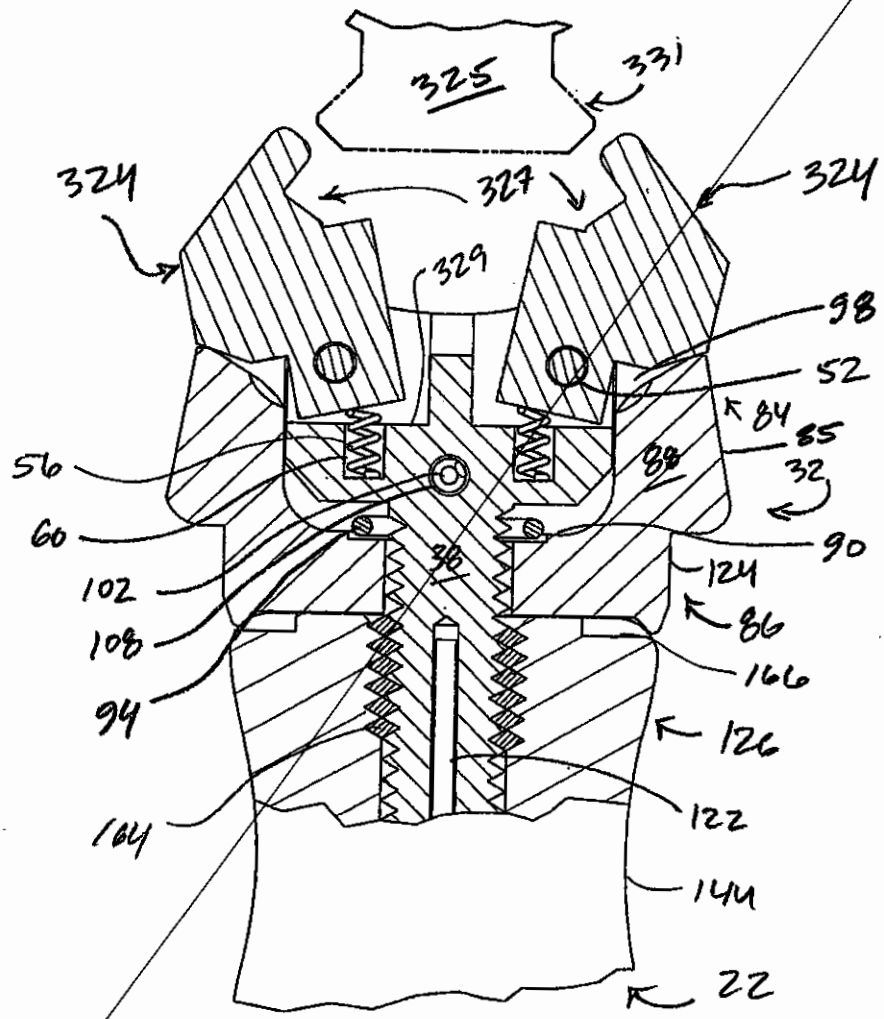
325
331
324
327
324
329
98
52
84
85
56
88
32
60
90
36
124
102
86
108
166
94
126
122
164
144
22

Fig. 16

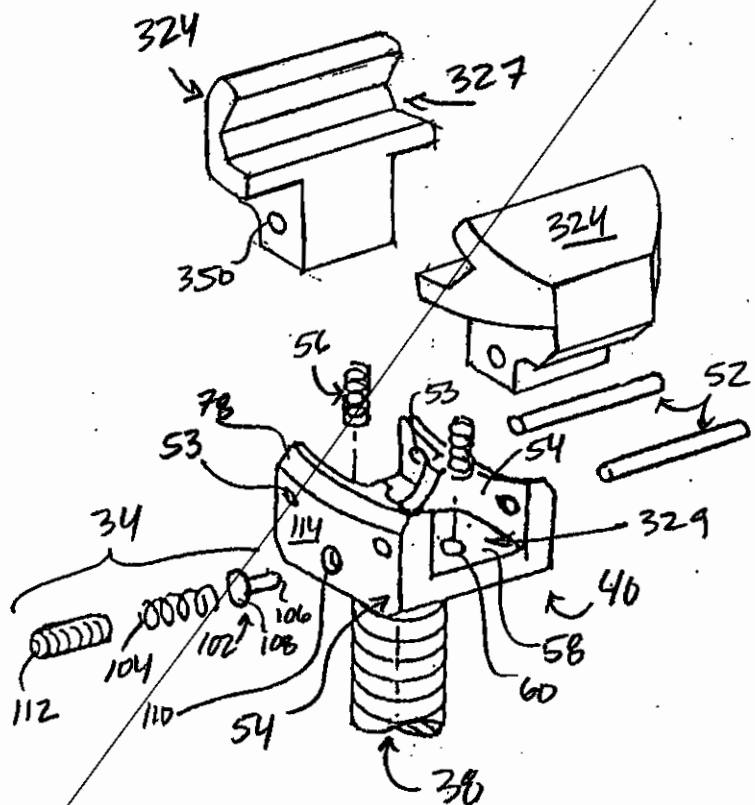
324
327
350
324
56
53
52
78
53
54
34
114
329
40
106
102
108
104
112
110
54
58
60
38

FIG. 1

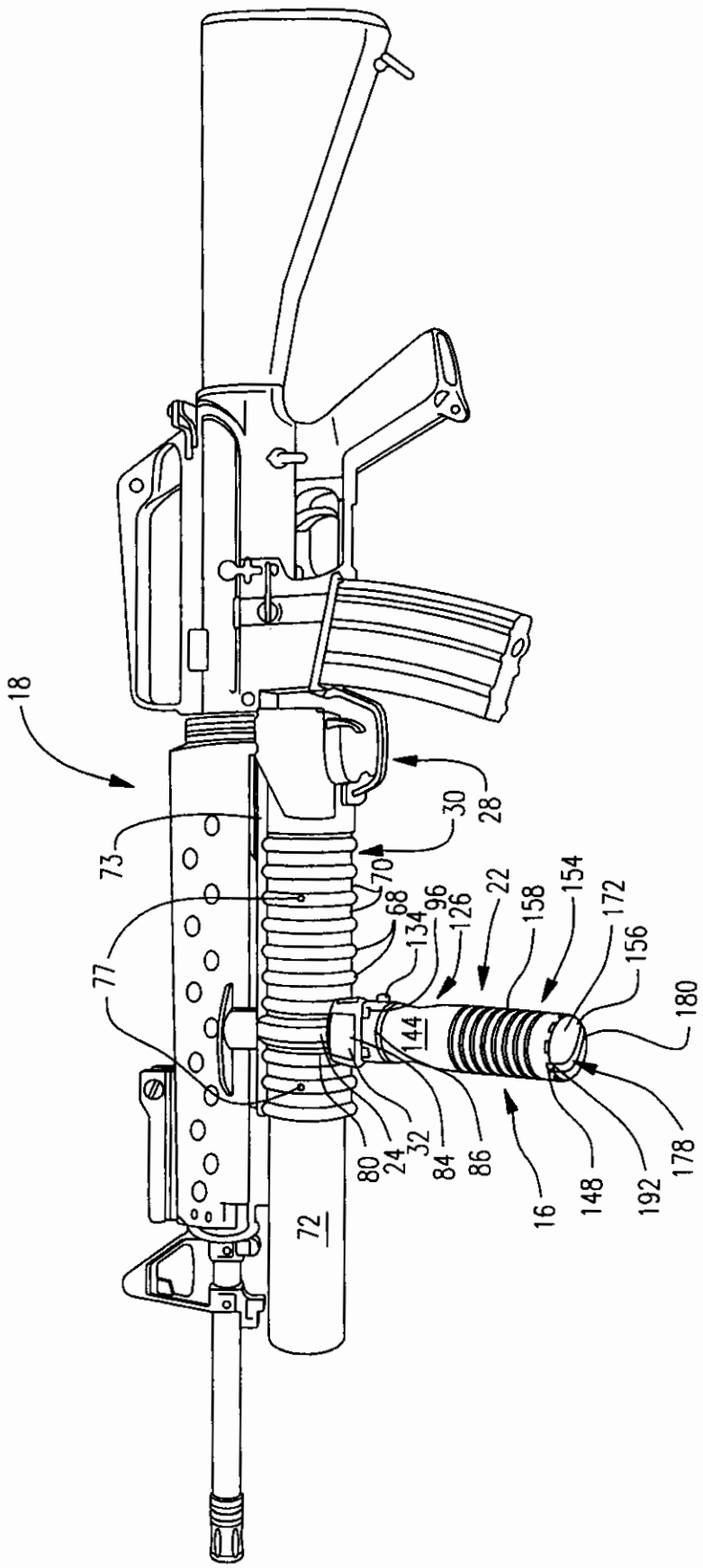
18
73
77
30
28
70
68
96
126
134
22
158
154
172
156
180
144
72
80
24
32
84
86
16
148
192
178

FIG. 2

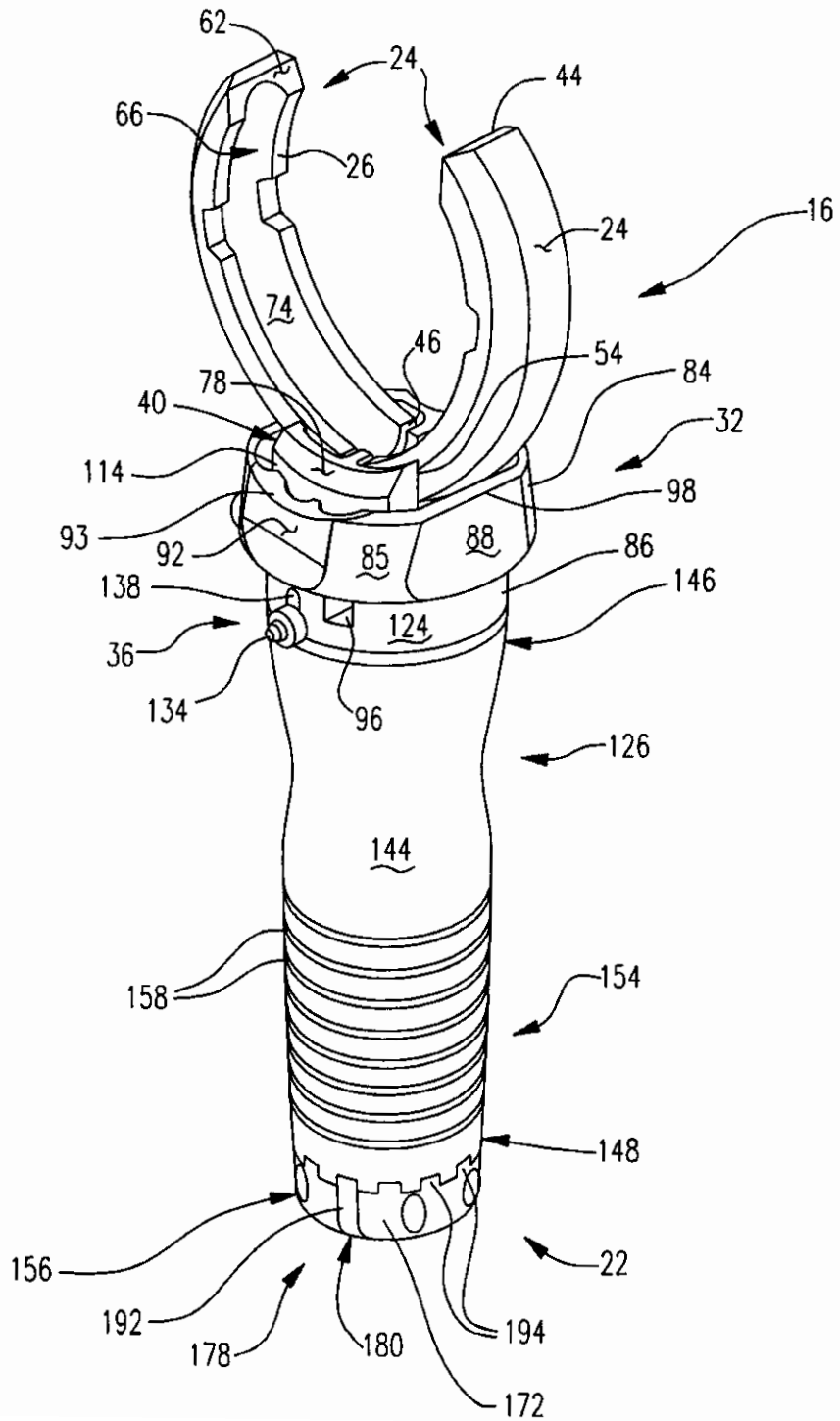
62
24
44
66
26
24
16
74
46
54
84
78
40
32
114
98
93
92
85
88
86
138
146
124
36
134
96
126
144
158
154
148
156
22
192
178
180
194
172

FIG. 3

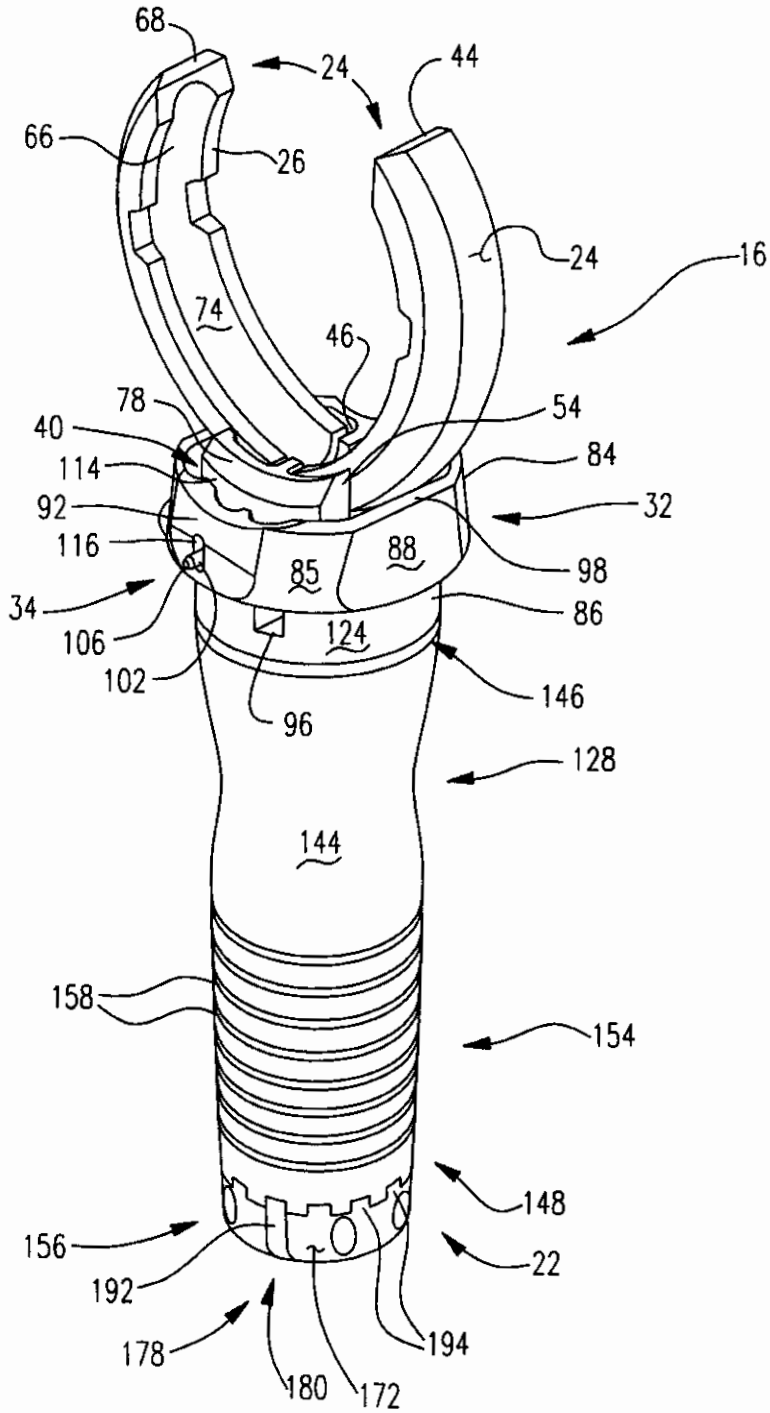
68
24
44
66
26
24
16
74
46
78
54
40
84
114
92
32
116
88
85
98
34
86
106
124
102
146
96
128
144
158
154
148
156
22
192
178
194
180
172

FIG. 4

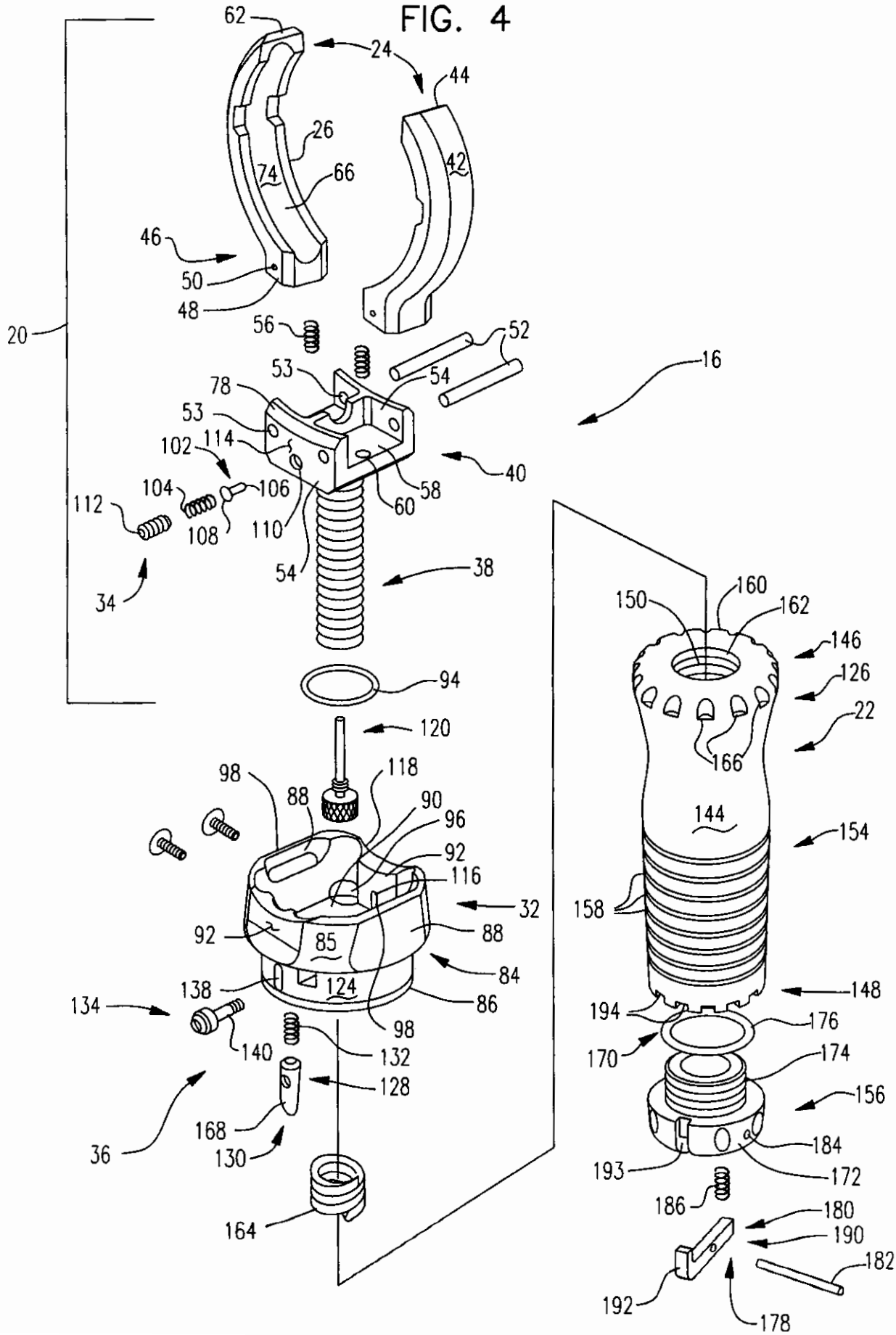
62
24
44
26
74
66
42
46
50
48
20
56
52
53
54
16
78
53
102
114
40
104
106
58
112
108
110
60
54
38
34
160
150
162
146
94
126
22
120
166
98
118
88
90
96
144
154
92
116
32
158
92
85
88
84
138
124
86
148
134
98
194
176
140
132
170
174
128
156
168
36
130
184
193
172
186
180
164
190
182
192
178

FIG. 5

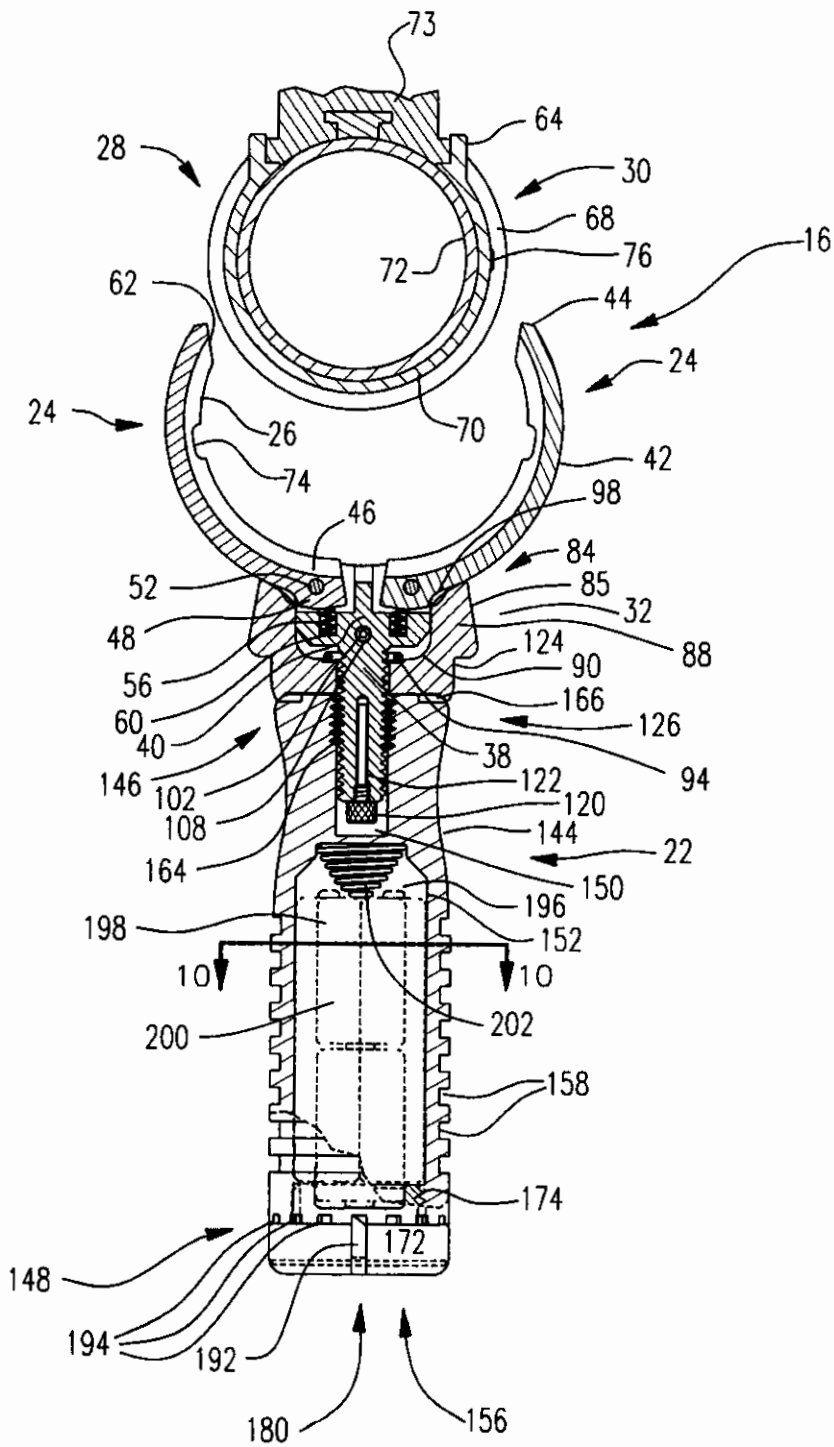
73
64
28
30
68
72
76
16
62
44
24
24
26
70
42
74
98
46
84
52
85
32
48
88
124
90
56
166
60
126
40
38
94
146
102
122
120
108
144
22
164
150
196
198
152
10
10
202
200
158
174
172
148
194
192
180
156

FIG. 6

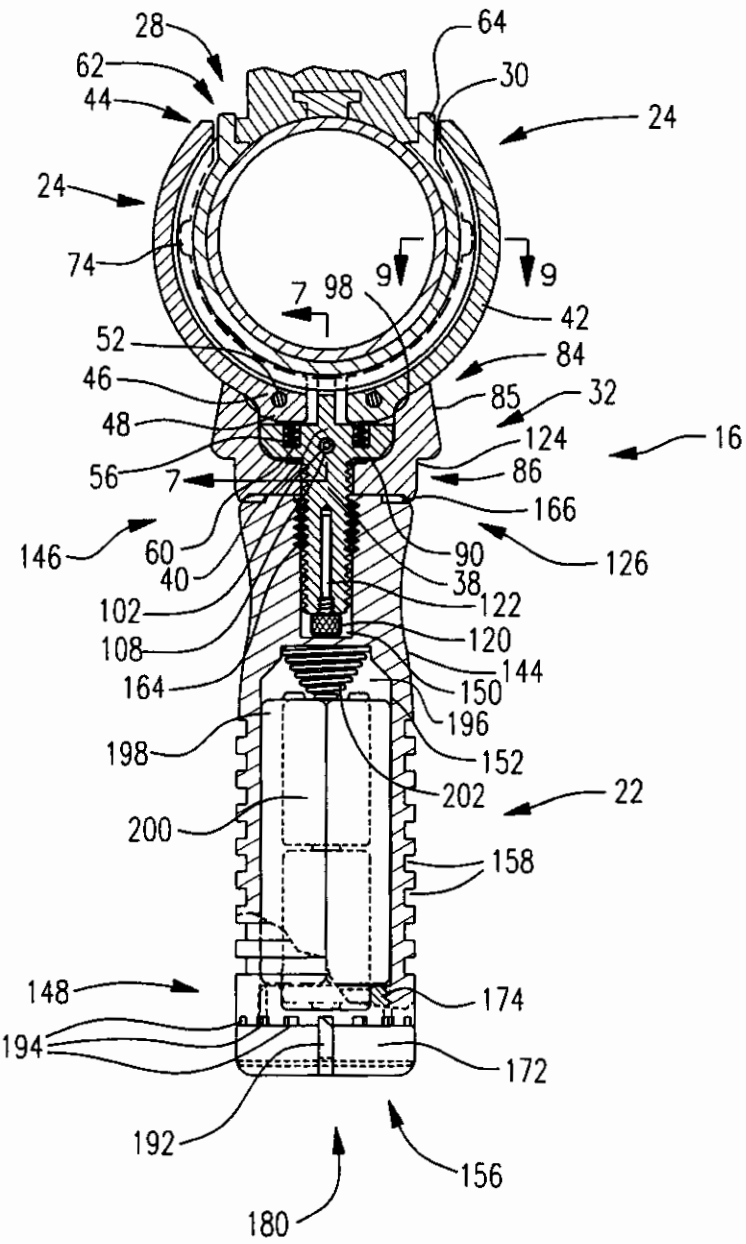
28
62
44
64
30
24
24
74
9
9
7
98
42
52
84
46
85
32
48
124
16
56
7
86
166
146
60
40
90
126
38
102
122
108
120
164
144
150
196
198
152
202
22
200
158
148
174
194
172
192
156
180

FIG. 7

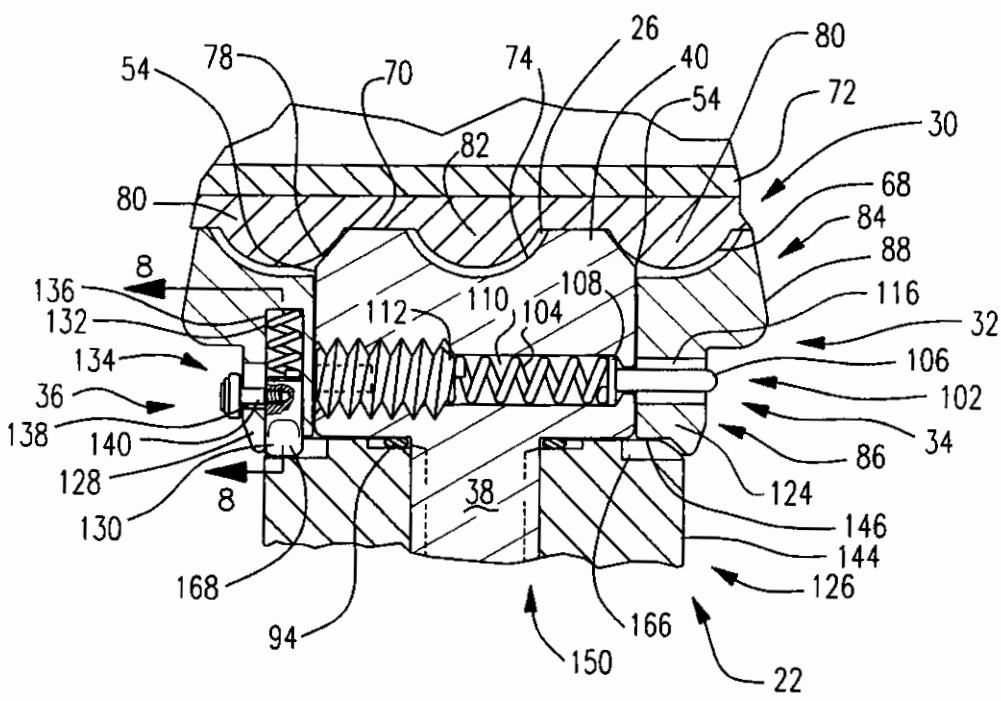
54
78
70
74
26
40
80
72
30
82
54
80
68
84
88
8
136
132
134
36
138
140
128
130
8
112
110
108
104
116
32
106
102
34
86
124
146
144
126
38
168
94
166
150
22

FIG. 8

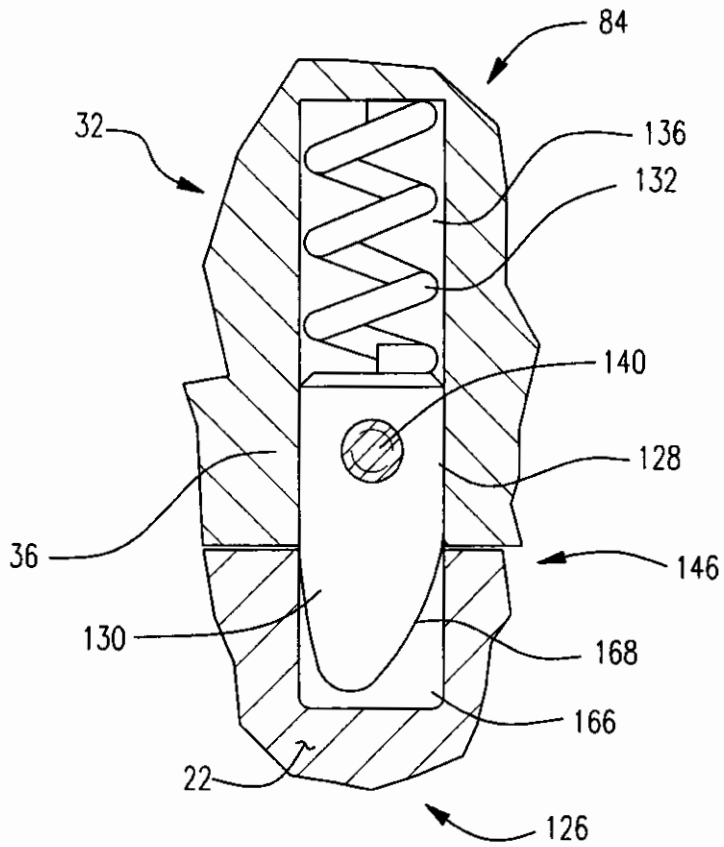

FIG. 9

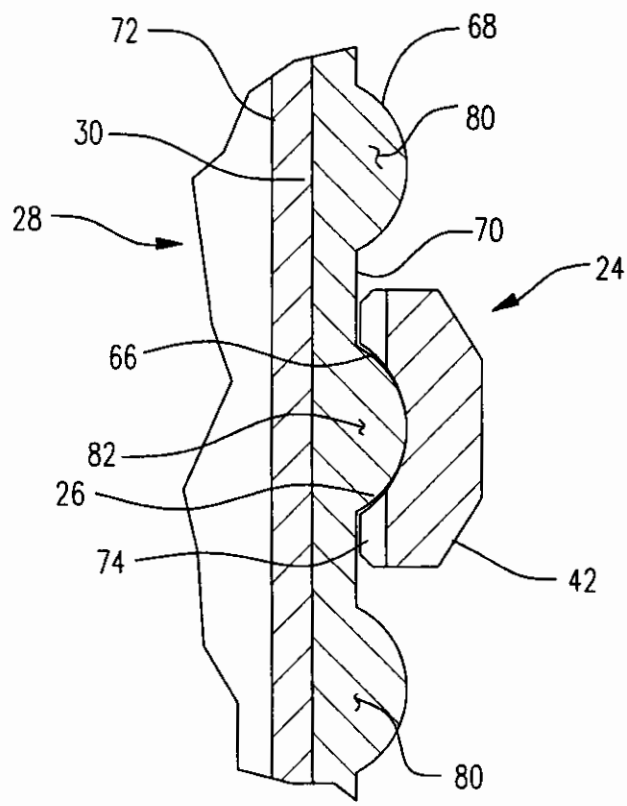

FIG. 10

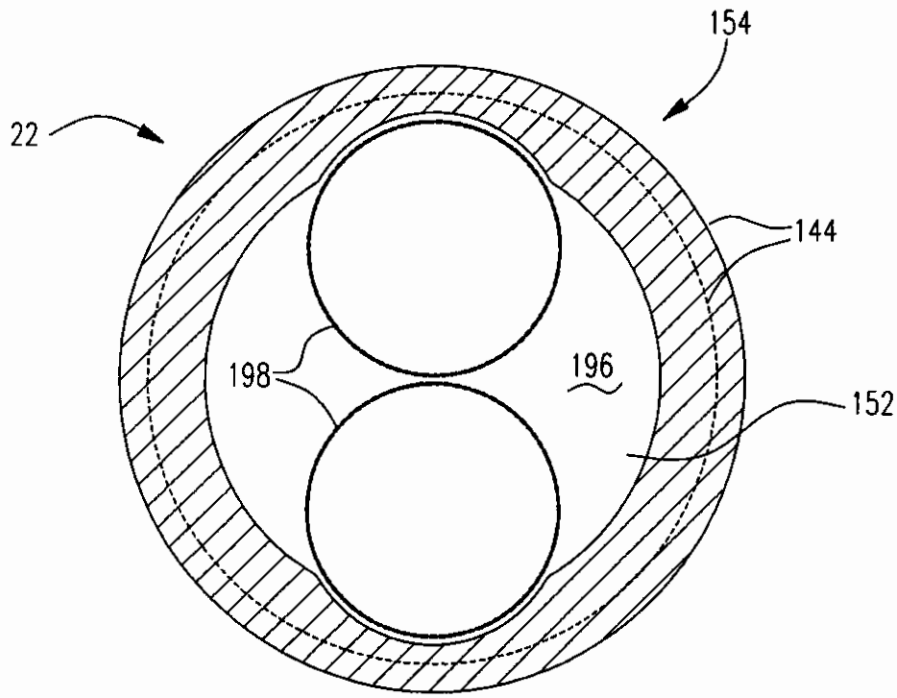

FIG. 11

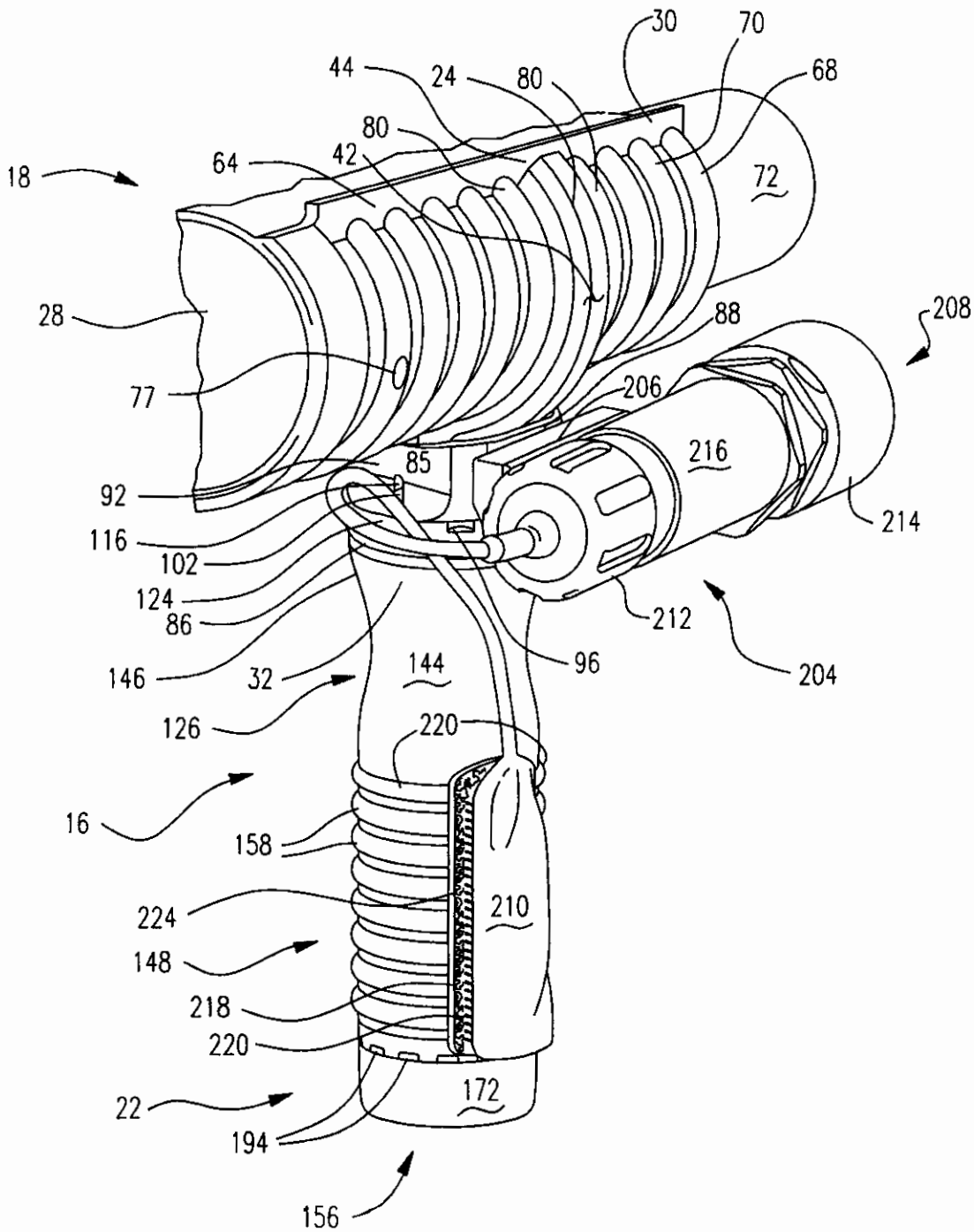
30
70
44
24
80
68
80
64
42
18
72
28
88
208
77
206
216
85
92
214
116
102
124
86
212
146
32
144
96
204
126
220
16
158
224
210
148
218
220
22
172
194
156

FIG. 12

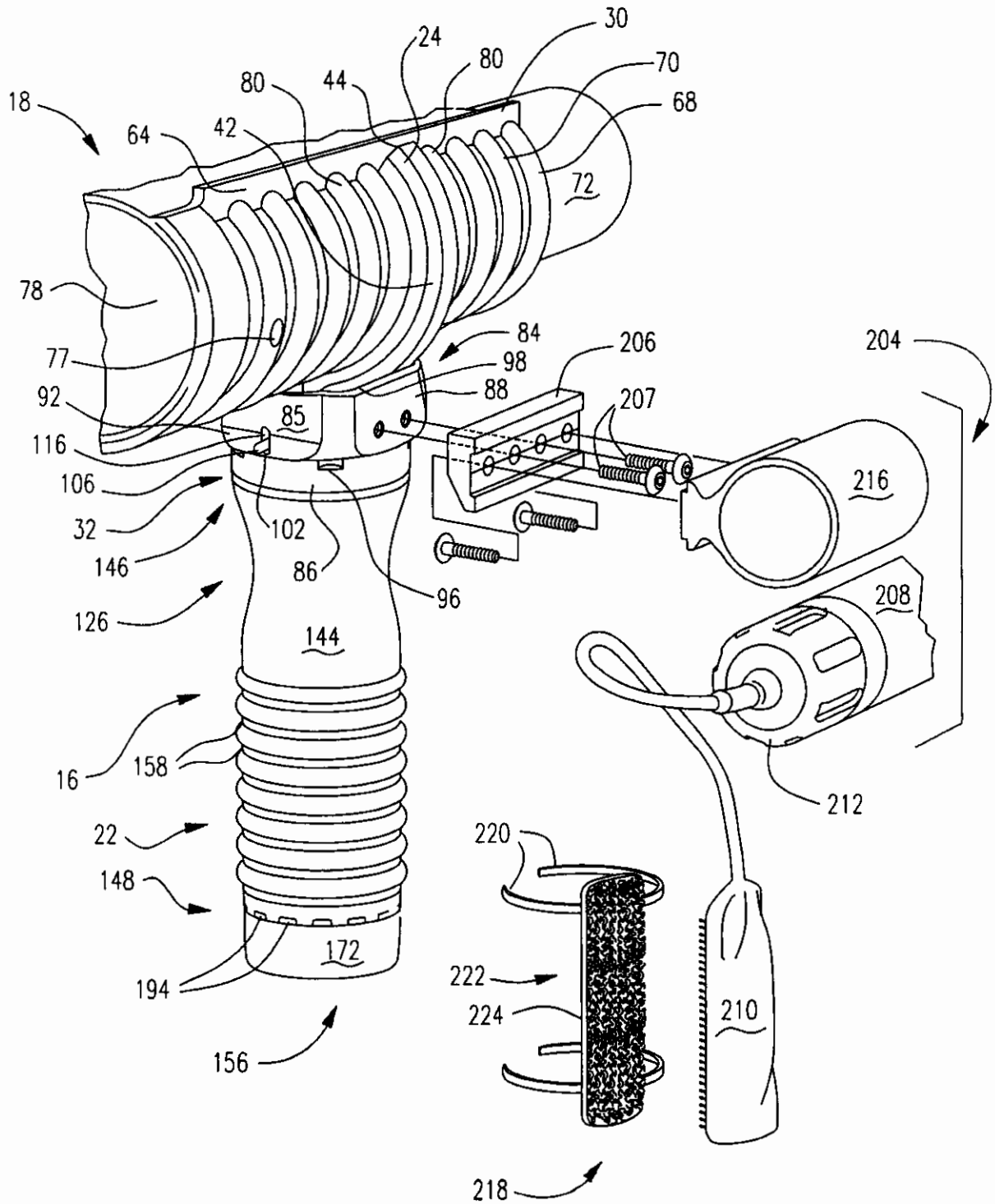
18
64
42
80
44
24
80
30
70
68
72
78
77
92
116
106
32
146
126
16
158
22
148
194
156
102
86
96
84
98
88
85
206
207
204
216
208
212
144
172
220
222
224
210
218

FIG. 13

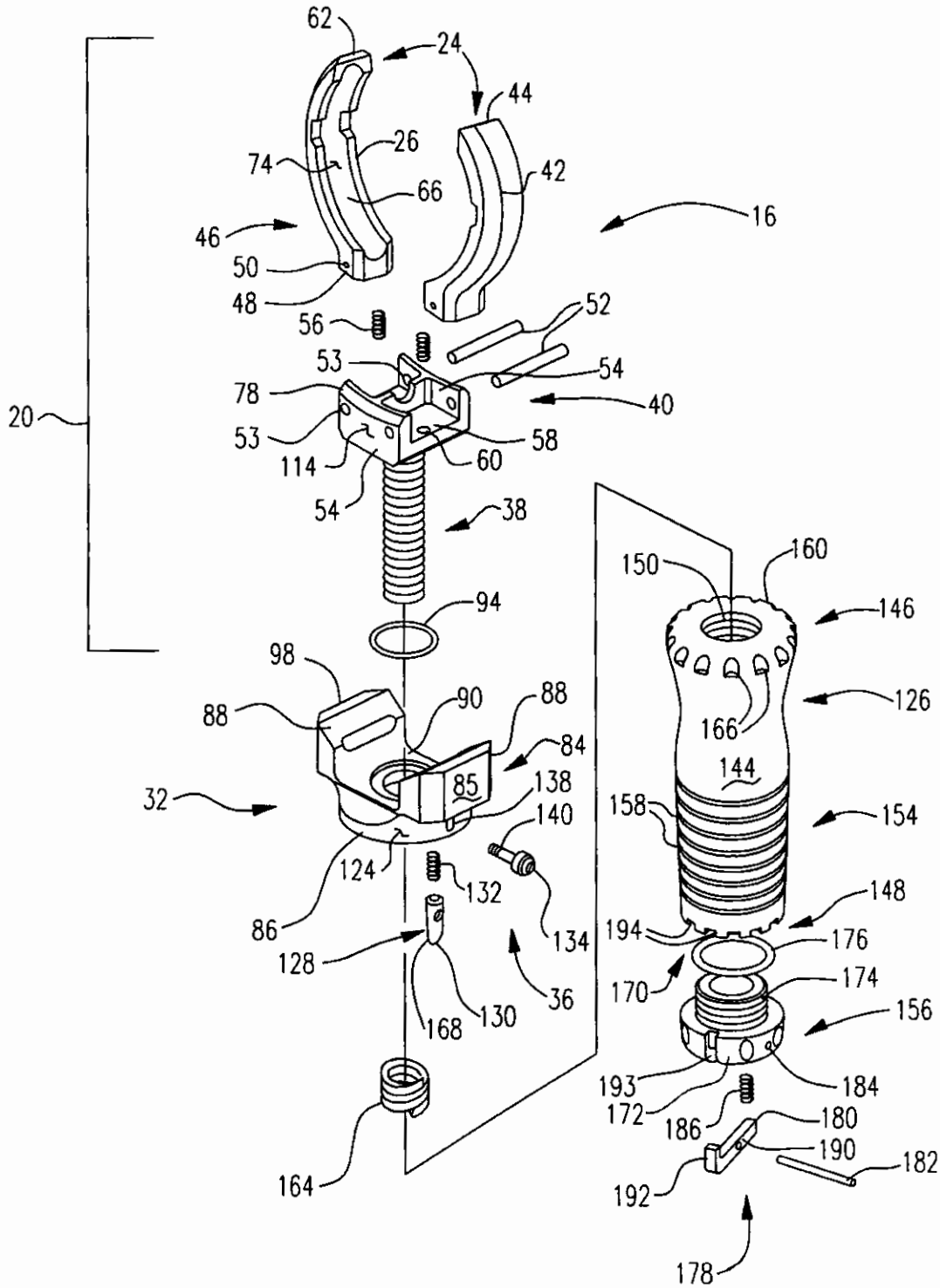
62
24
44
26
74
42
66
16
46
50
48
56
52
53
54
78
40
20
53
58
114
60
54
38
150
160
94
146
98
126
88
90
88
166
84
144
32
85
138
158
154
140
124
132
148
86
134
194
176
128
170
174
36
156
168
130
193
184
172
186
180
190
182
164
192
178

FIG. 14

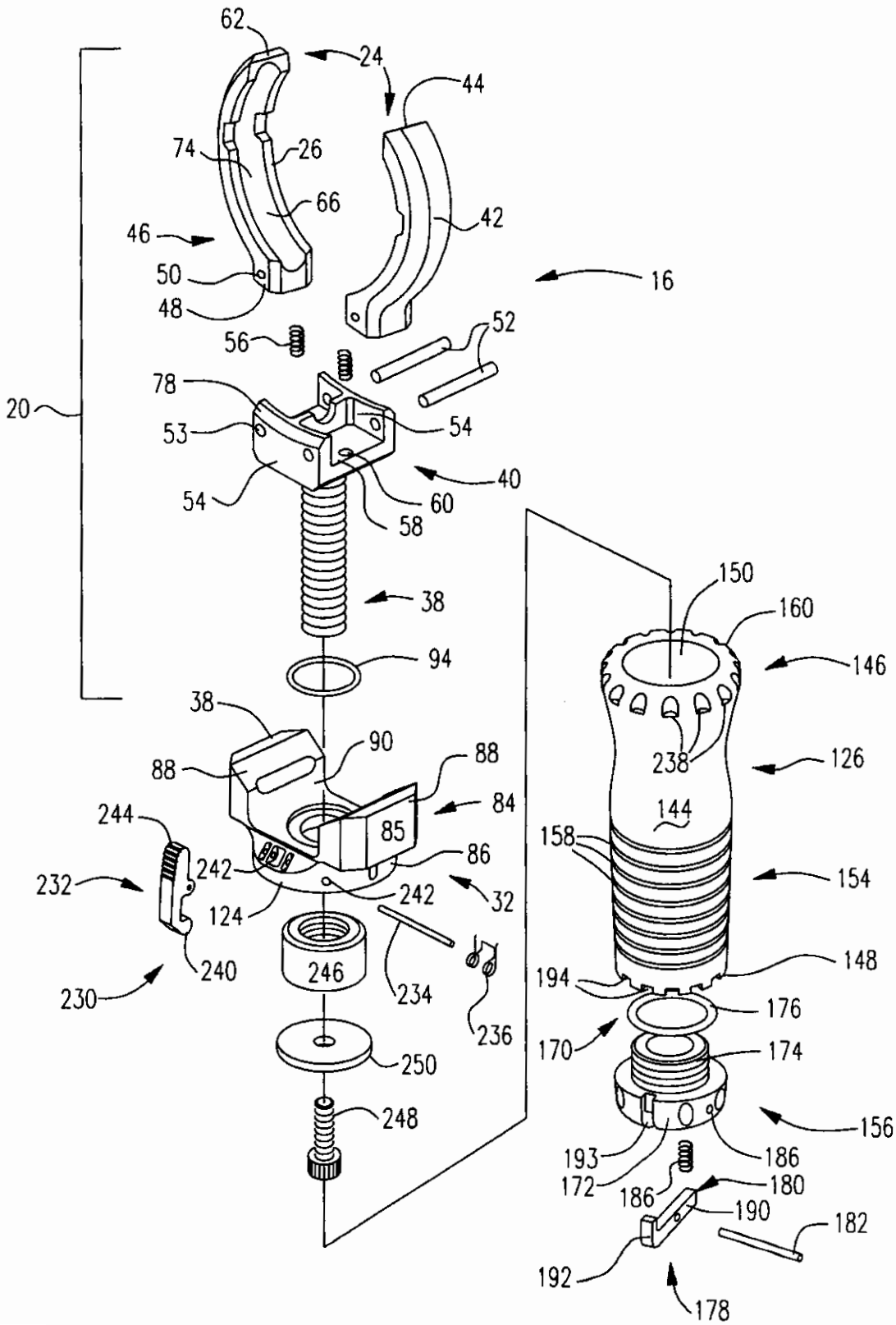
62
24
44
74
26
66
42
46
50
48
16
56
52
78
20
53
54
54
40
60
58
38
150
160
94
146
38
90
88
88
238
126
84
244
85
144
158
86
232
242
154
242
32
124
240
246
234
148
230
194
236
176
170
250
174
248
156
193
186
172
186
180
190
182
192
178

FIG. 15

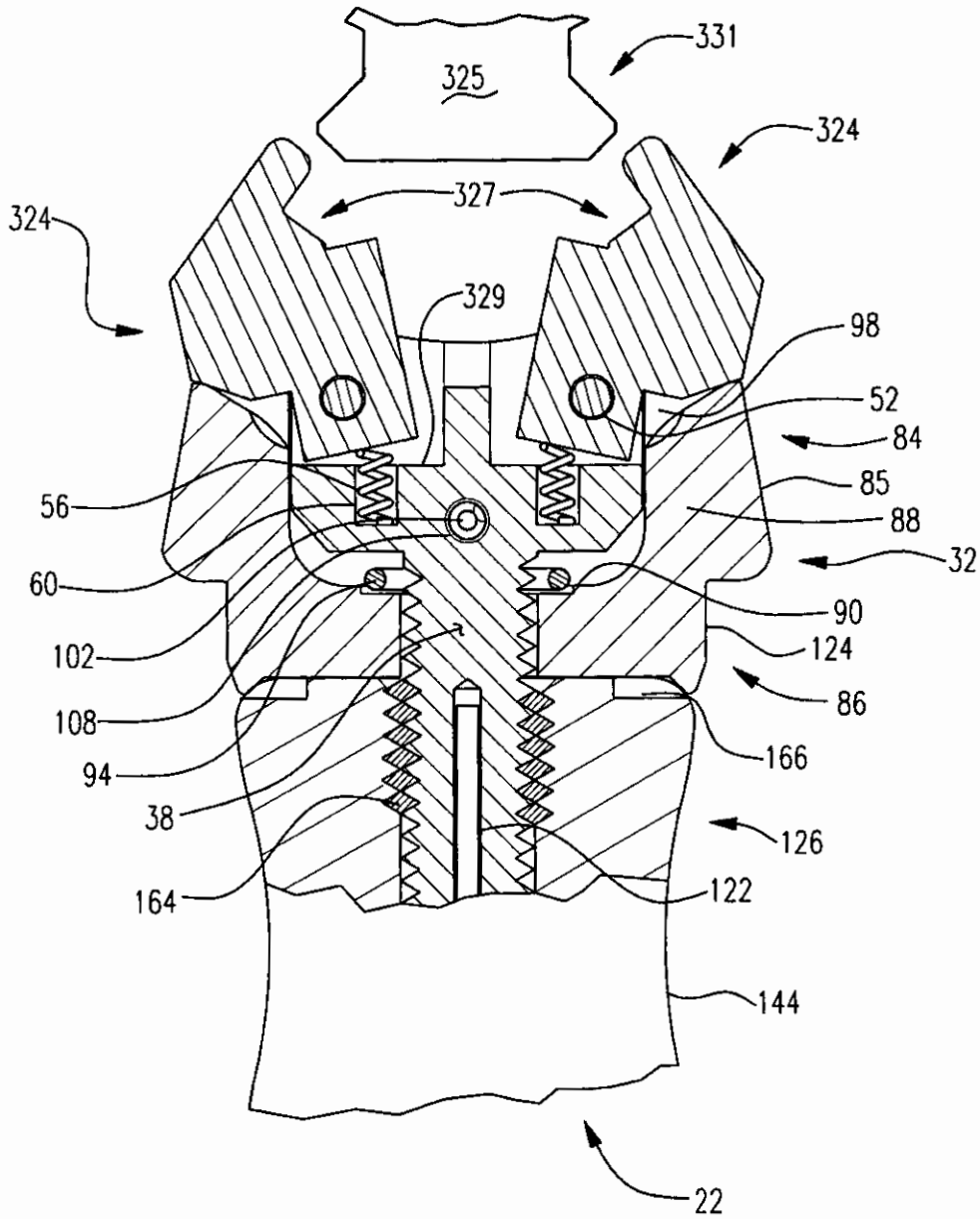
331
325
324
327
324
329
98
52
84
85
56
88
32
60
90
102
124
86
108
166
94
38
126
164
122
144
22

FIG. 16

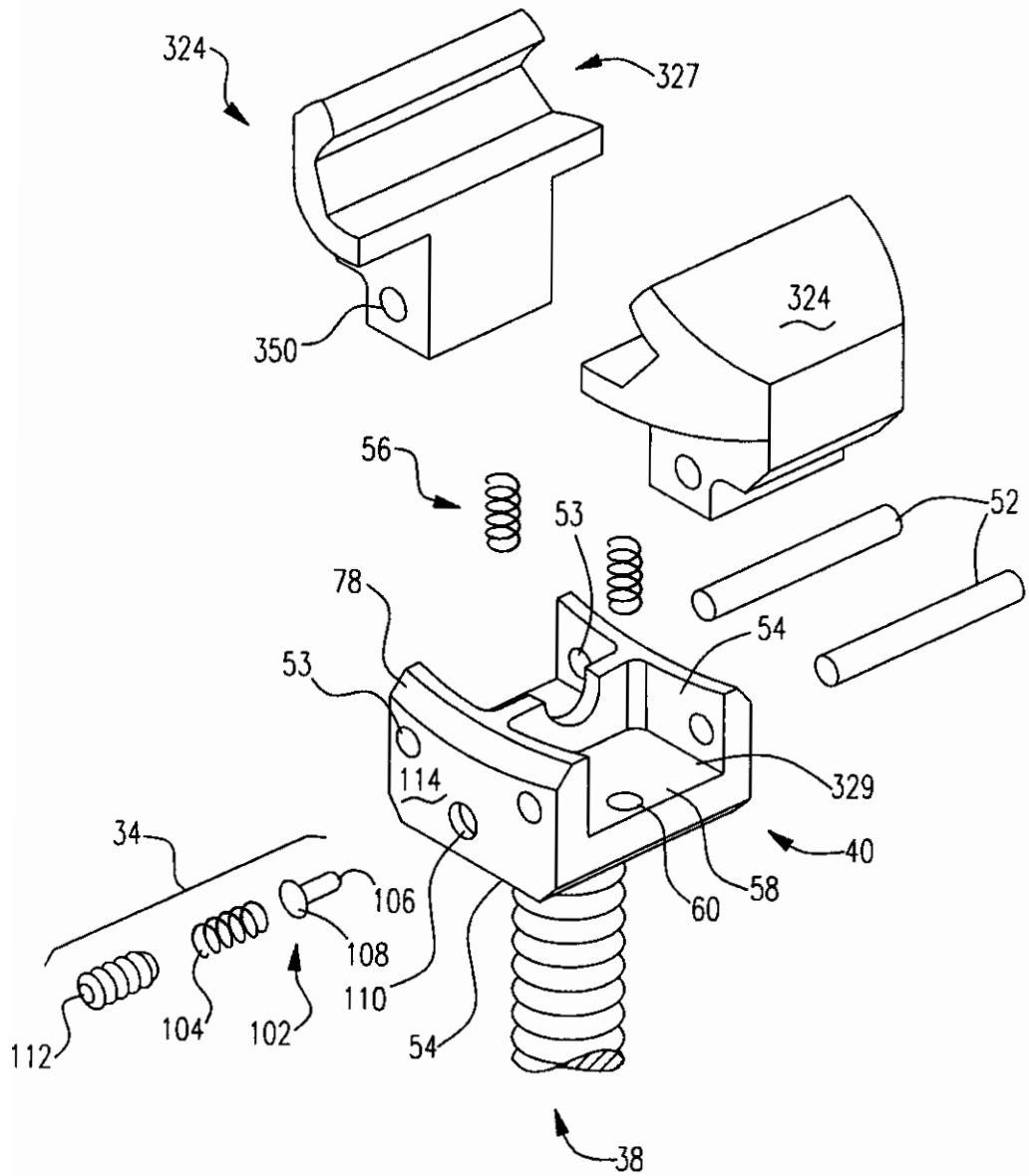
324
327
350
324
56
53
52
78
54
53
329
114
34
40
106
58
60
108
110
112
104
102
54
38