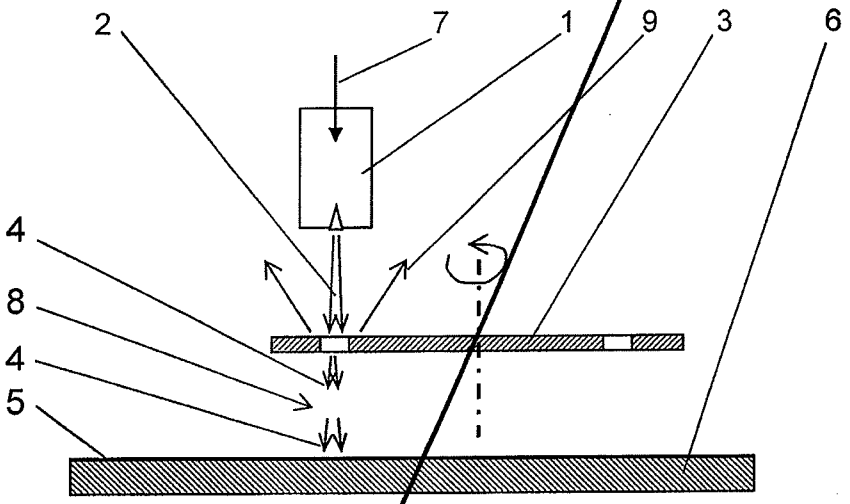

Fig. 1

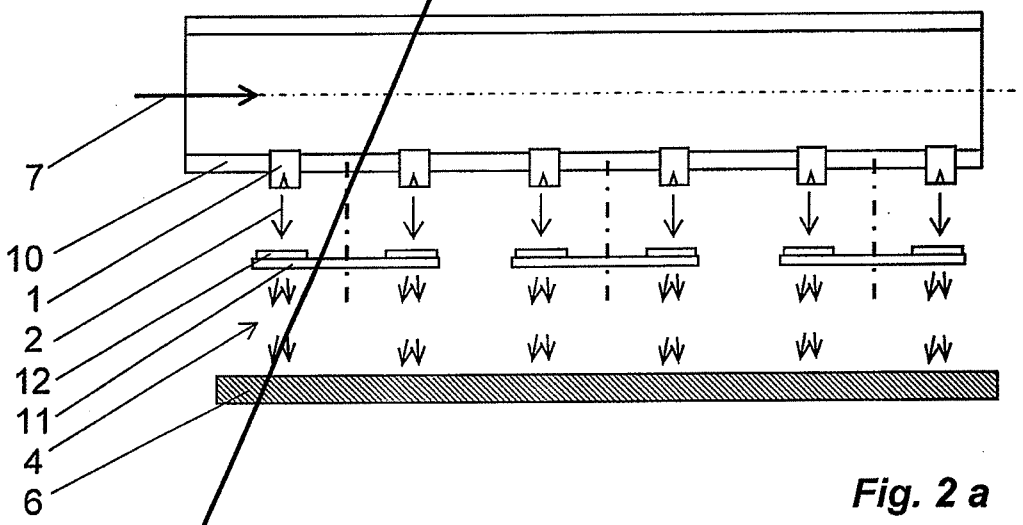

Fig. 2 a

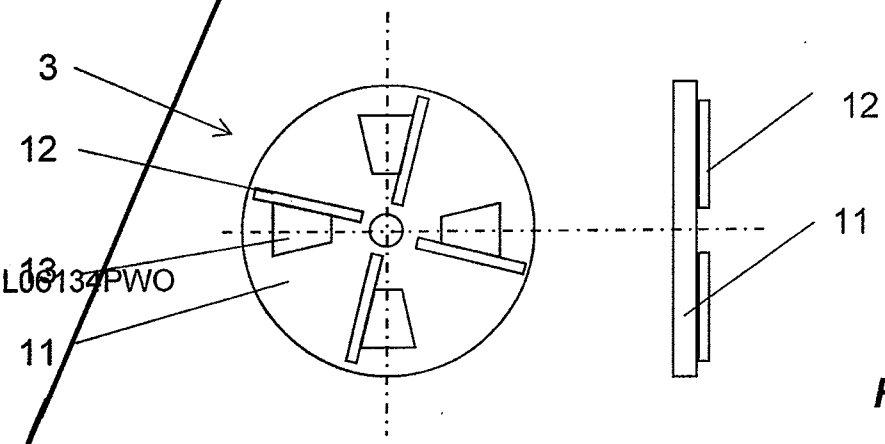

Fig. 2 b

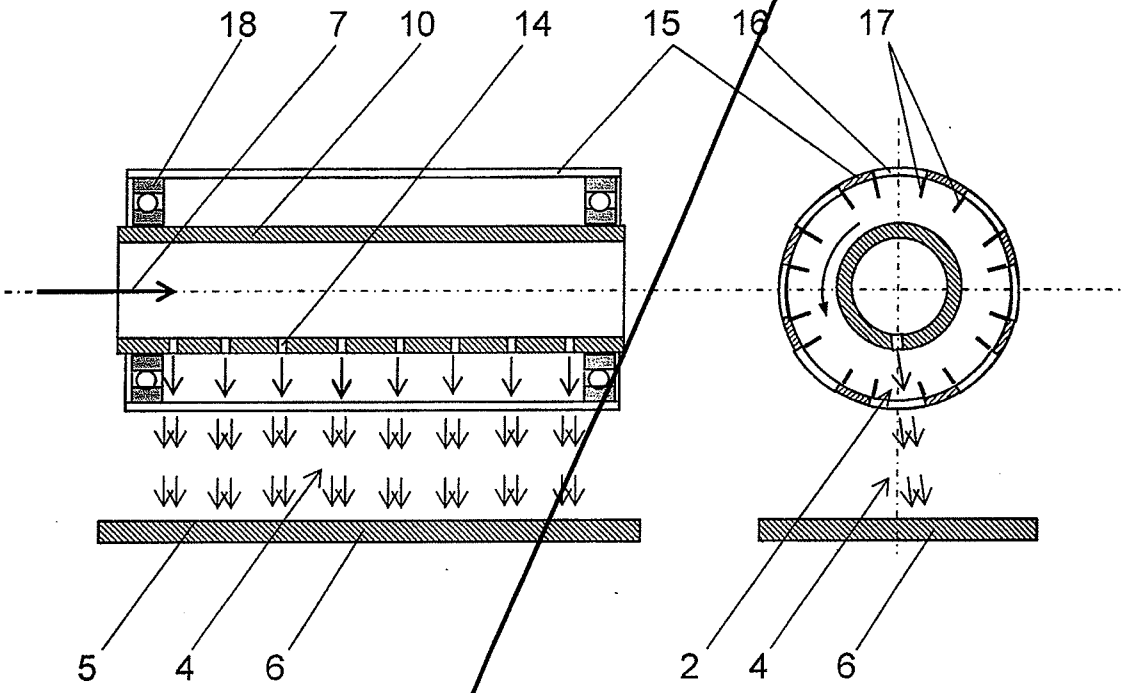

Fig. 3

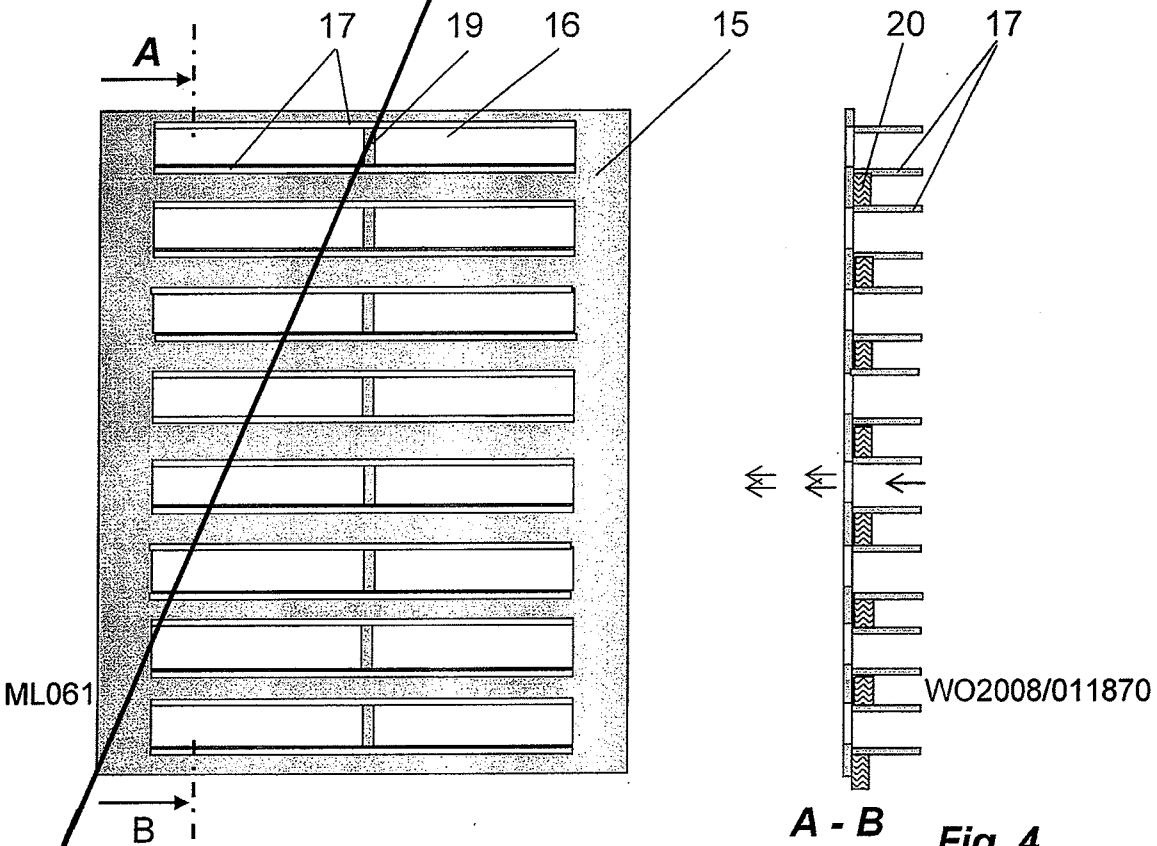

Fig. 4

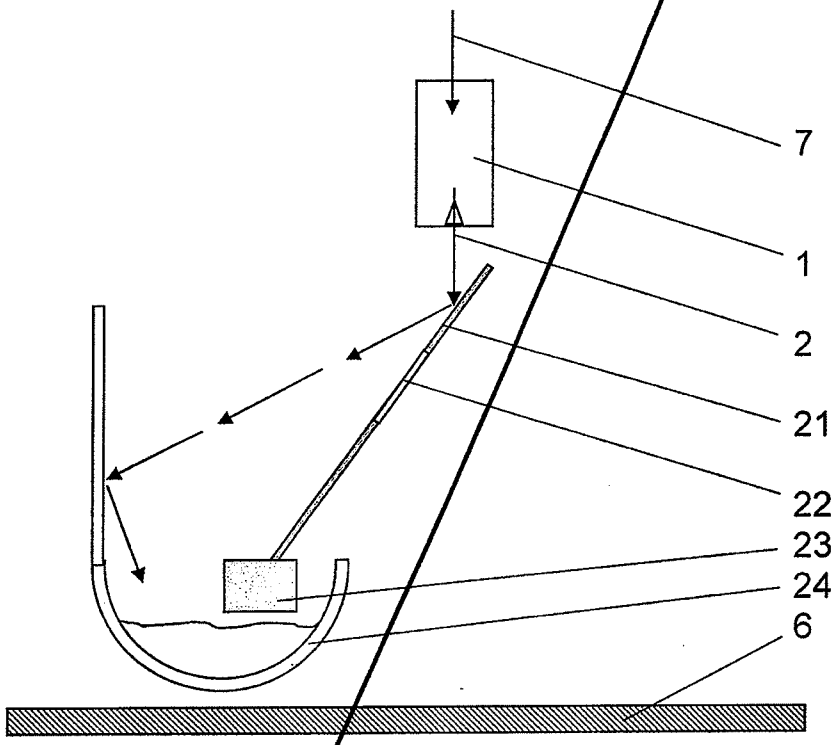

Fig. 5 a

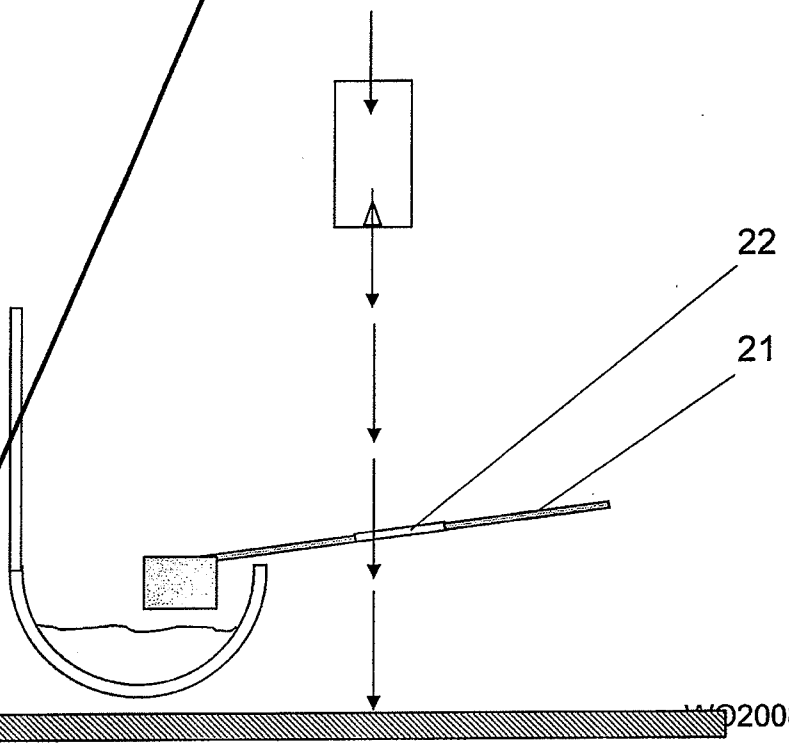

Fig. 5 b

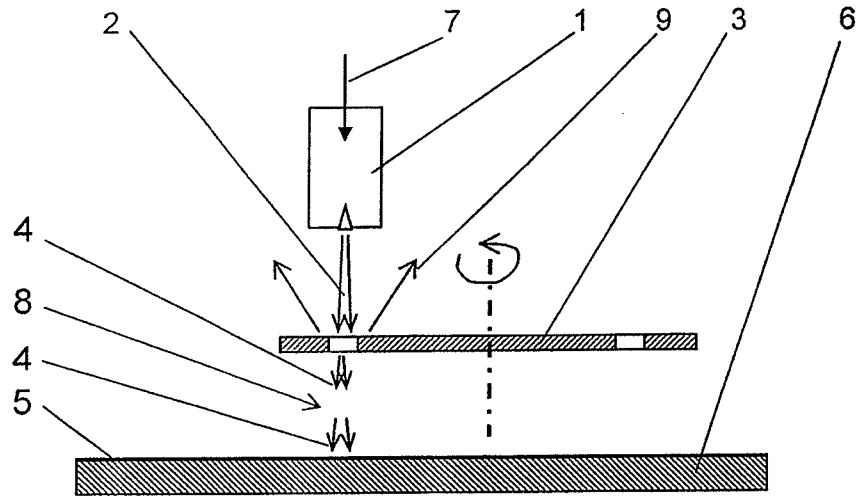

Fig. 1

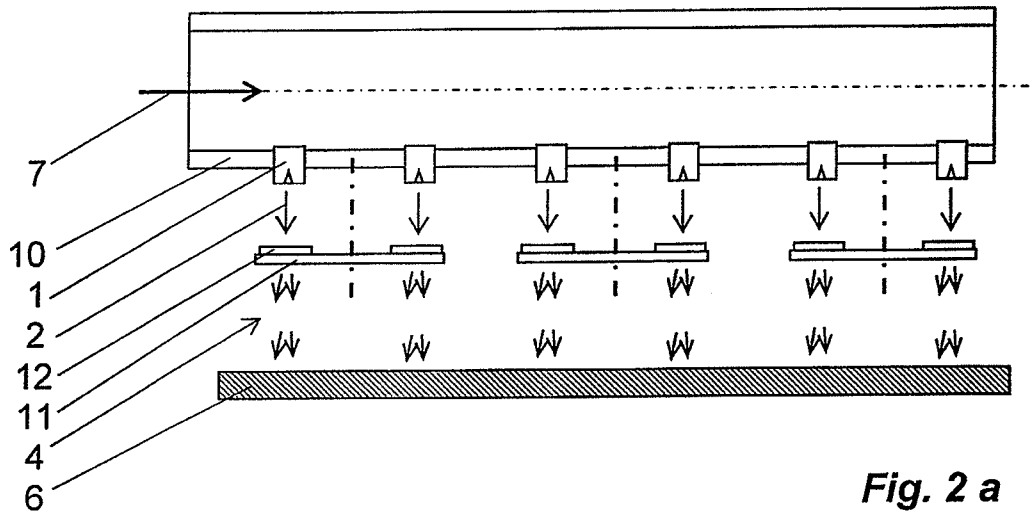

Fig. 2 a

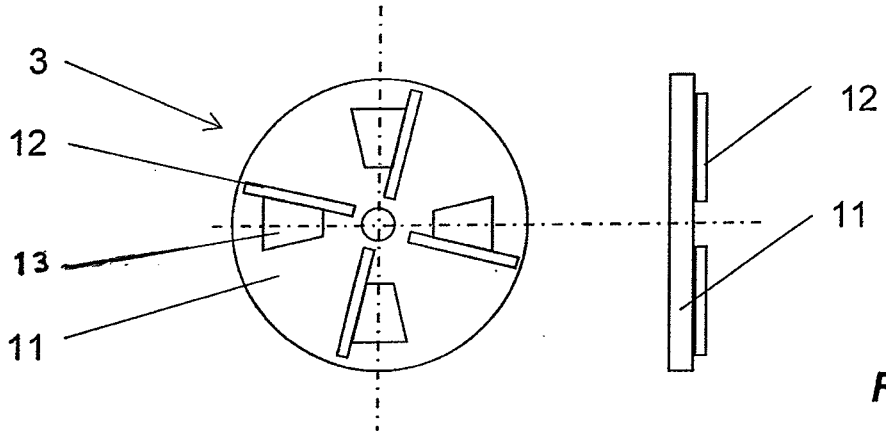

Fig. 2 b

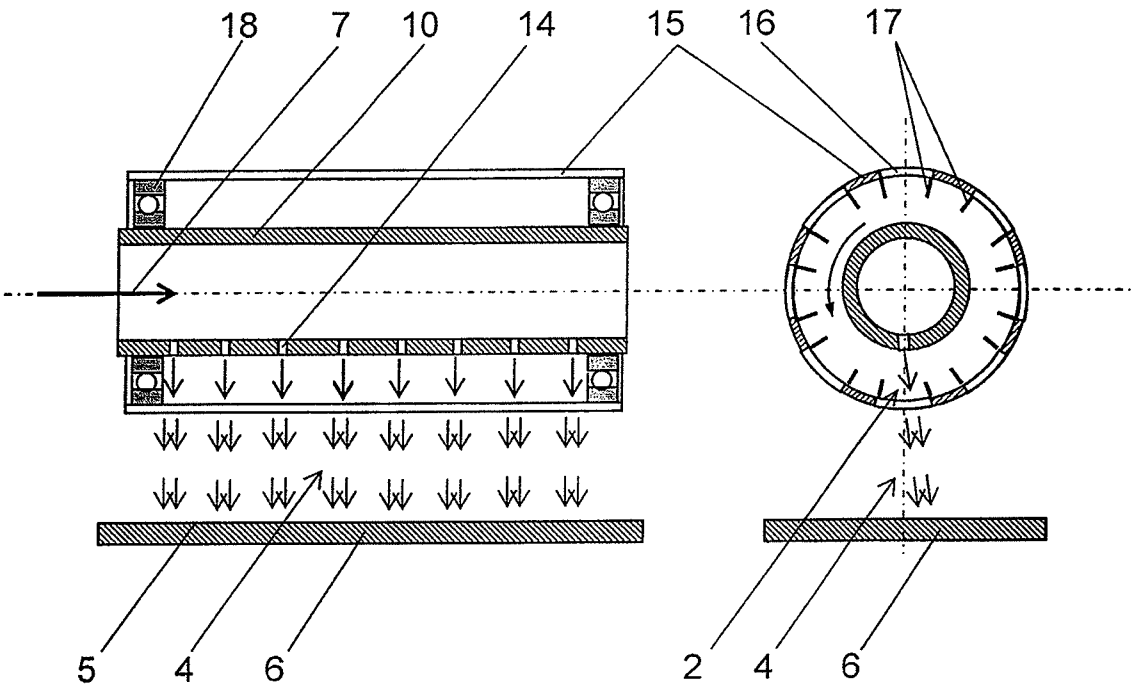

Fig. 3

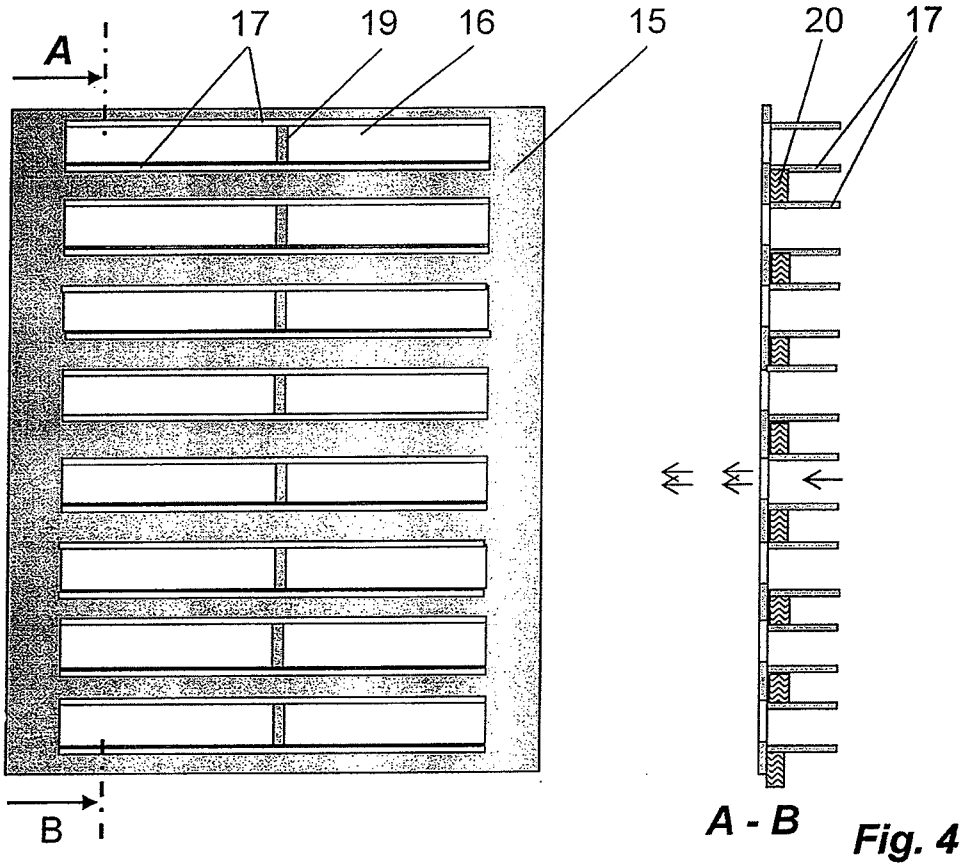

Fig. 4

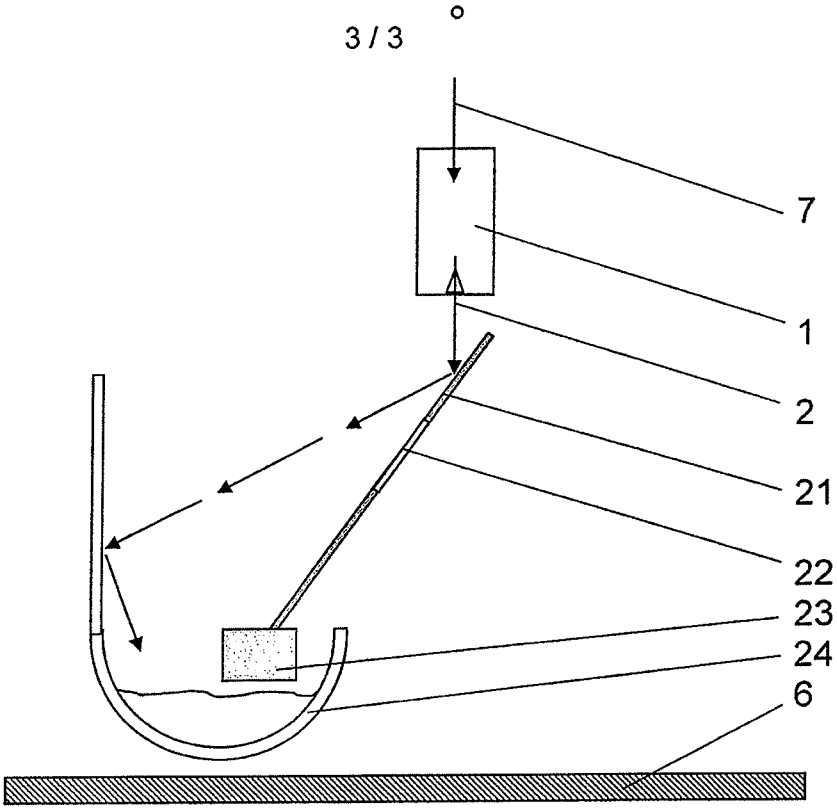

Fig. 5 a

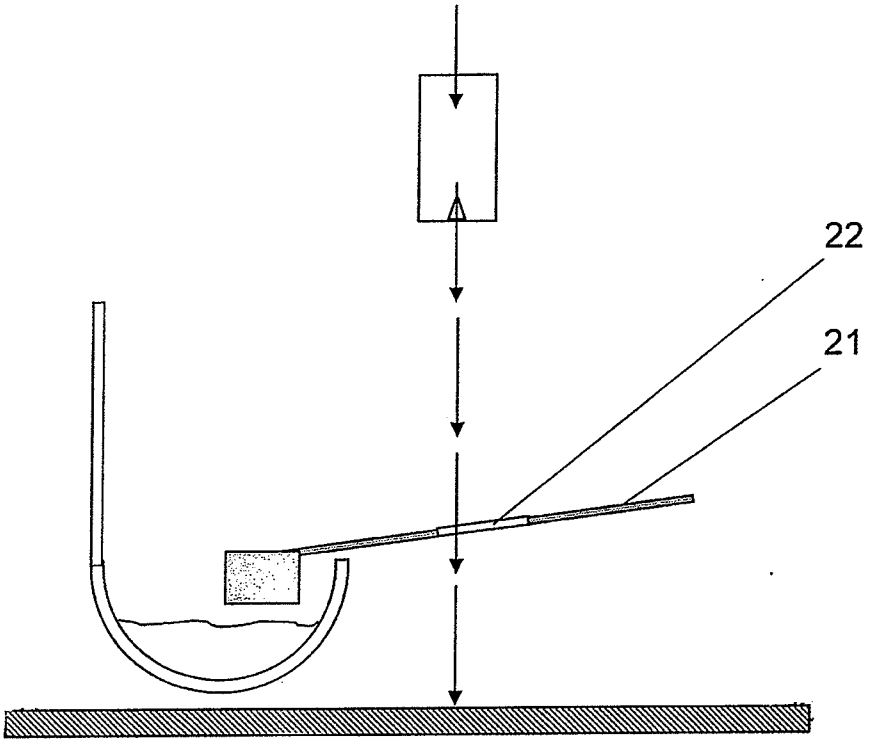

Fig. 5 b