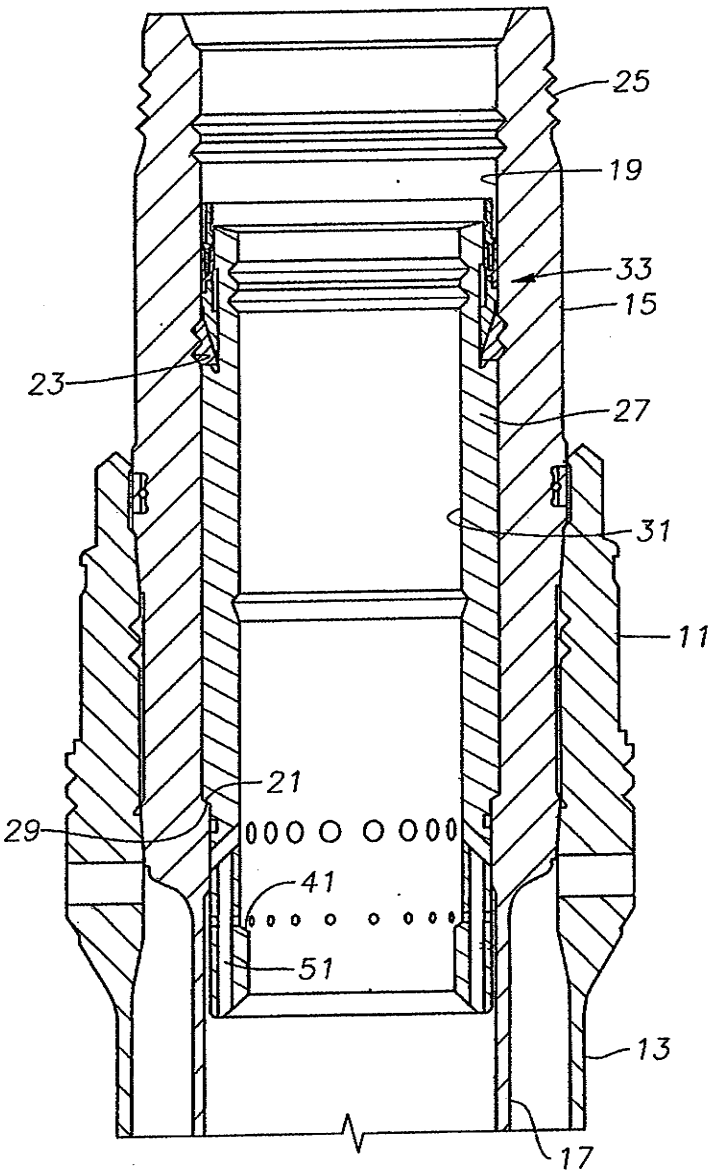

Fig. 1

Fig. 2

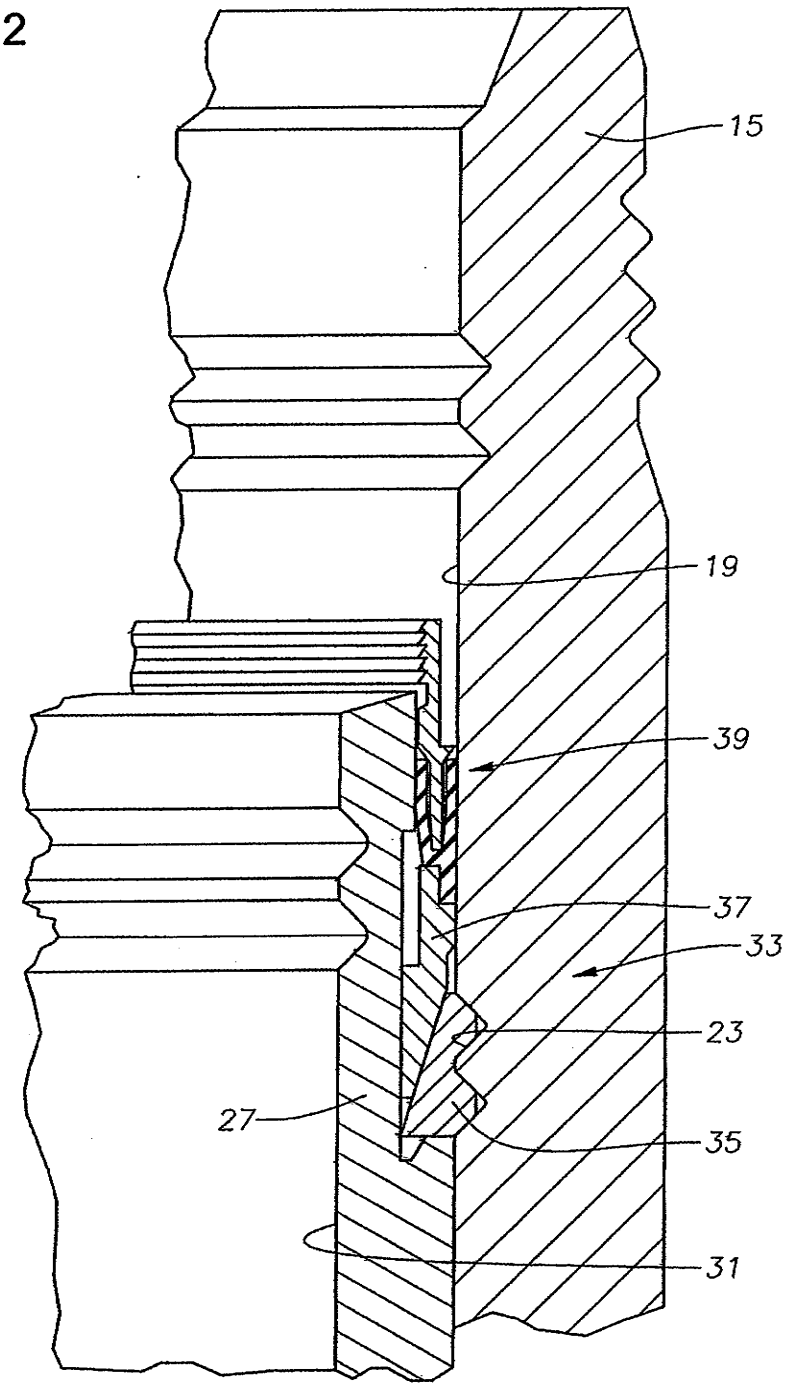

Fig. 3A

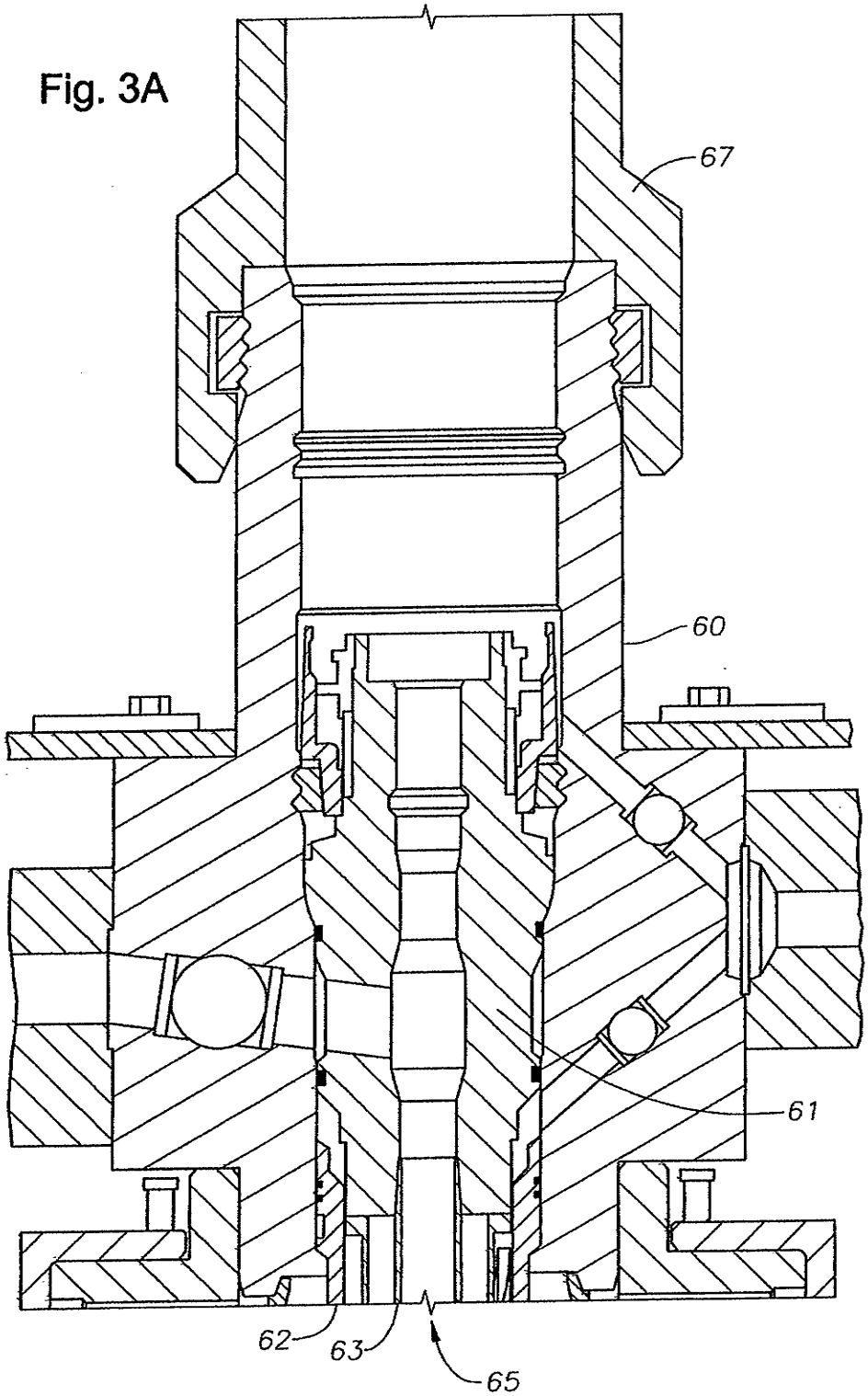

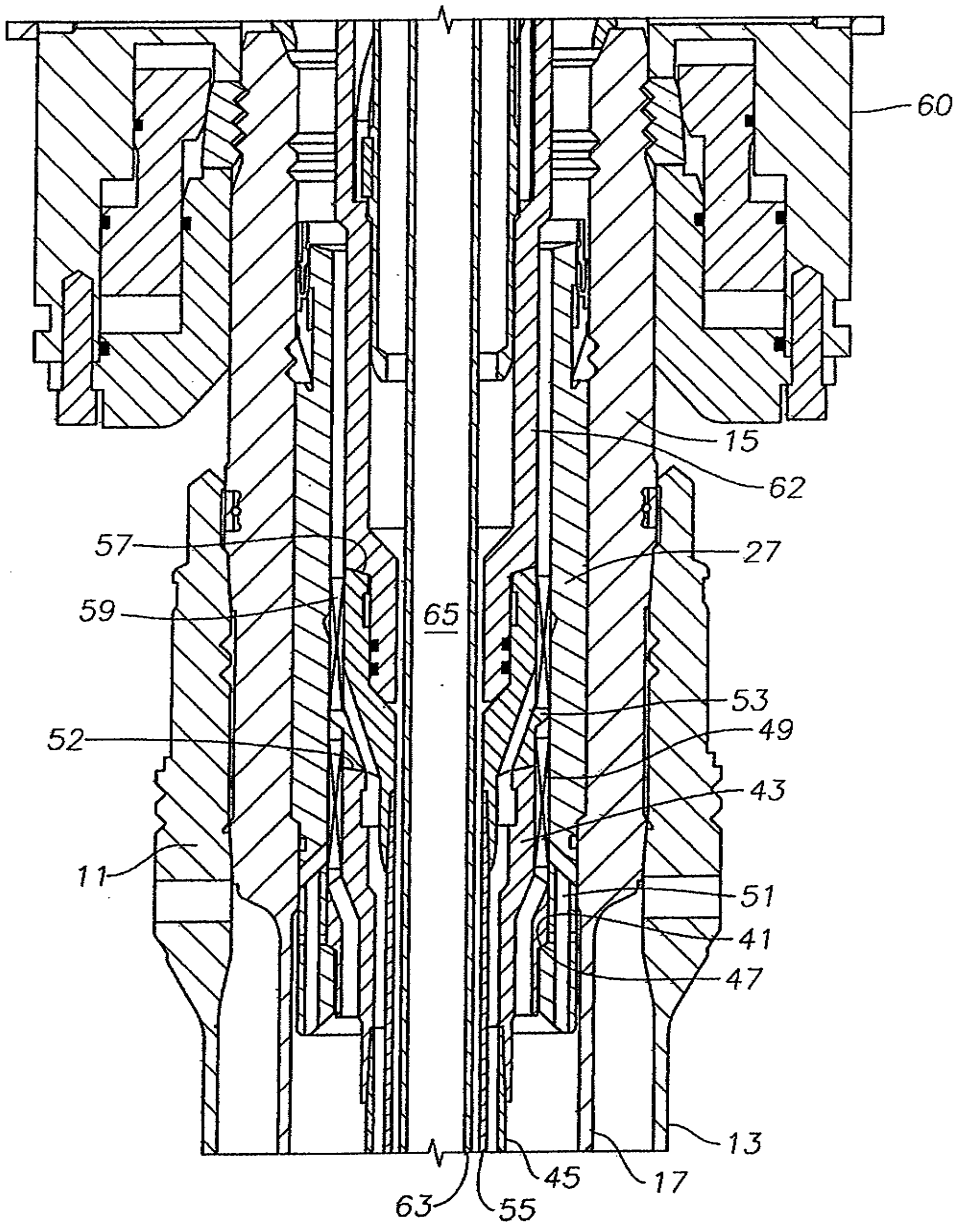

Fig. 3B

Fig. 4

