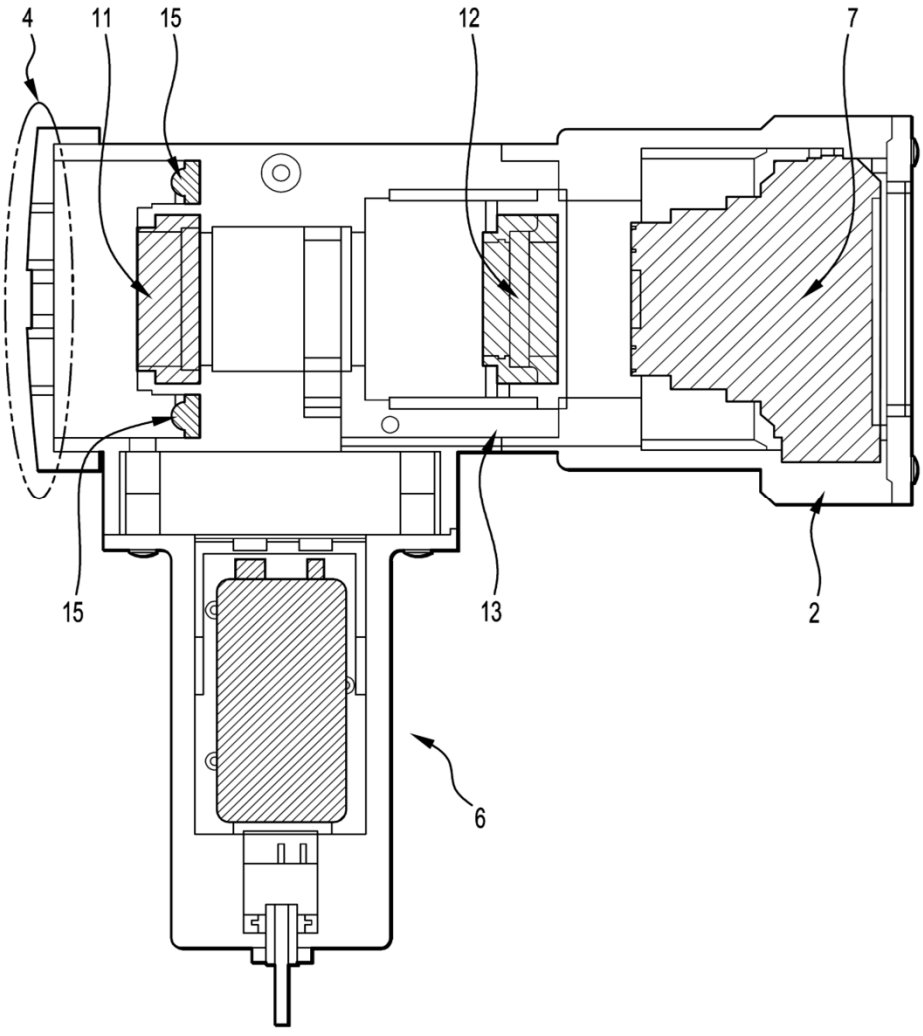

Fig. 2(a)

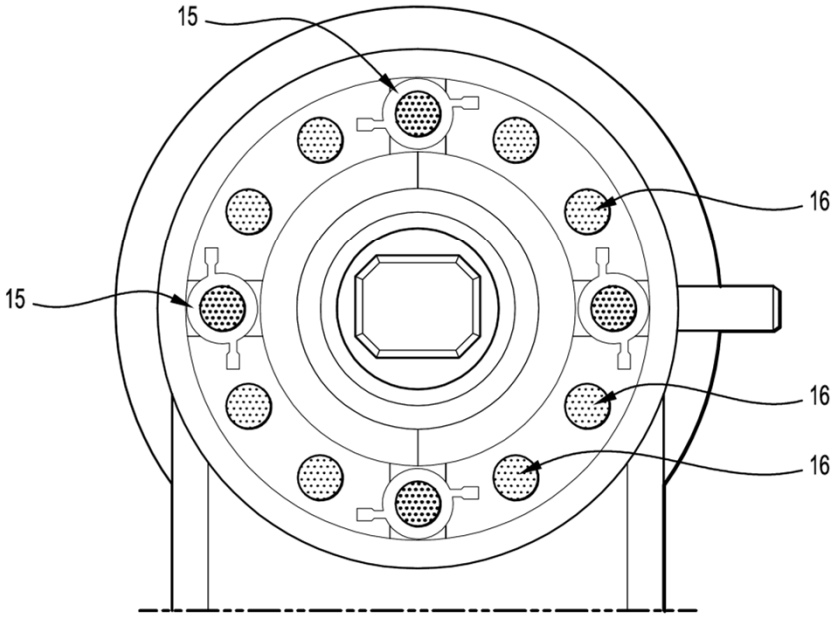
15
16
15
16
16

Fig. 3

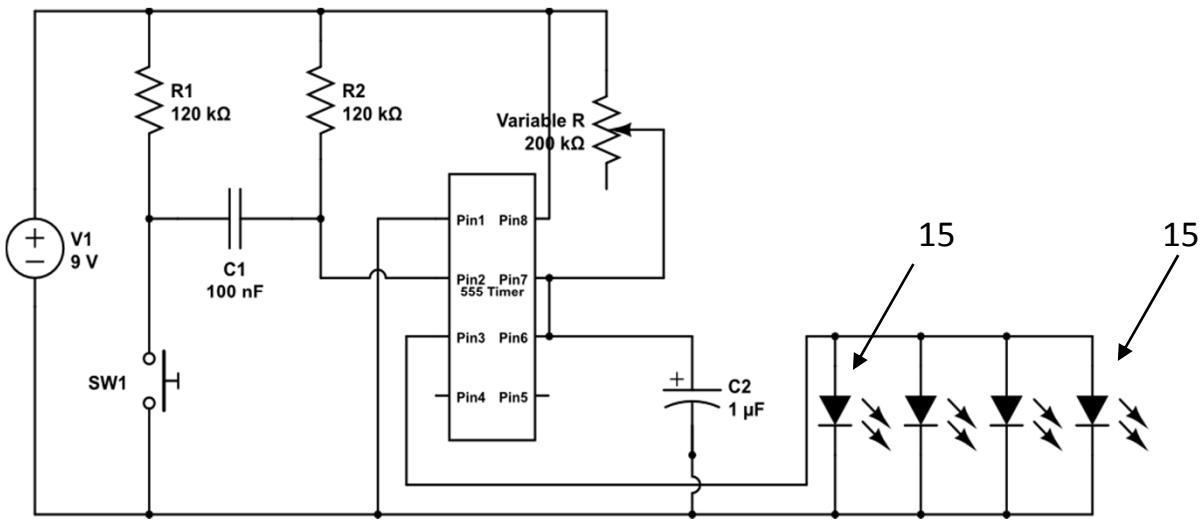
R1
120 kΩ
R2
120 kΩ
Variable R
200 kΩ
V1
9 V
C1
100 nF
SW1
Pin1 Pin8
Pin2 Pin7
555 Timer
Pin3 Pin6
Pin4 Pin5
C2
1 µF
15
15

Fig. 4

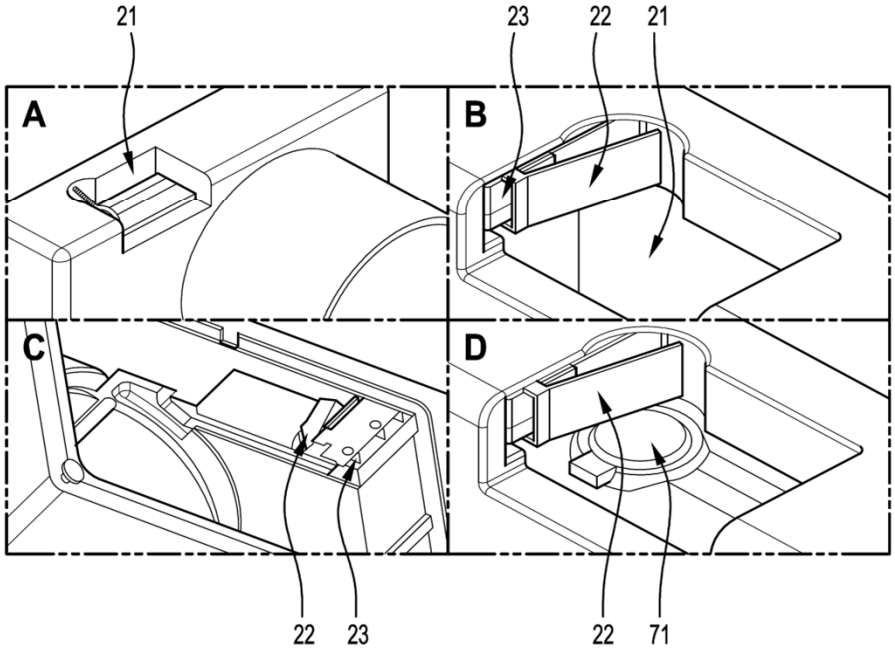

Fig. 5

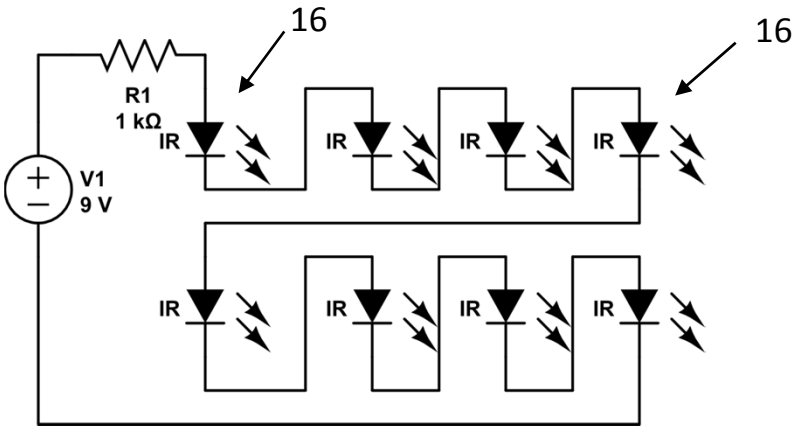

Fig. 6

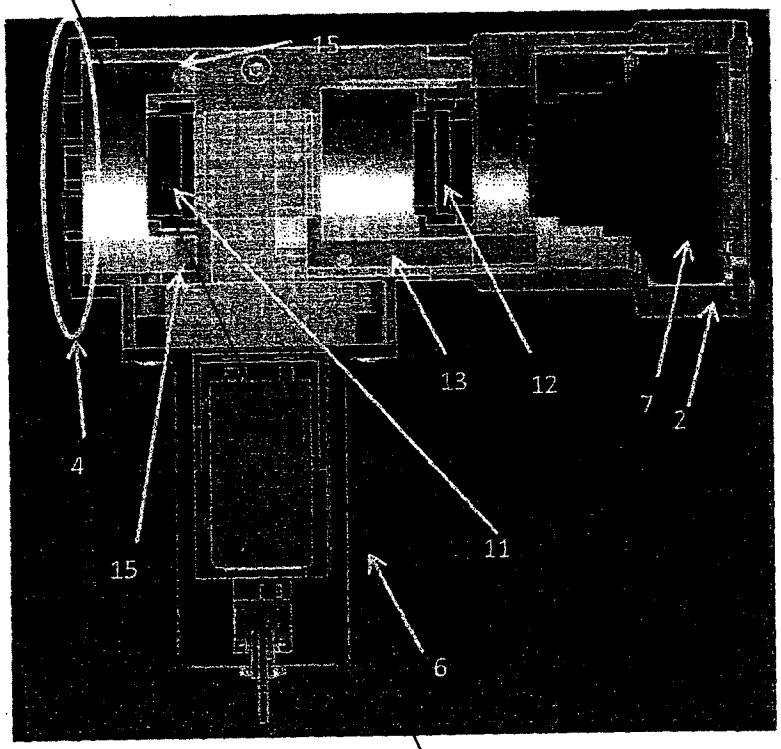

Fig. 2(a)

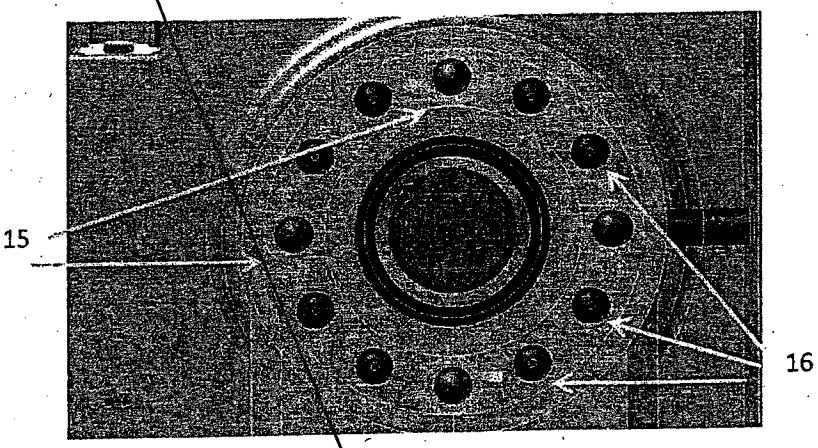
15
16

Fig. 3

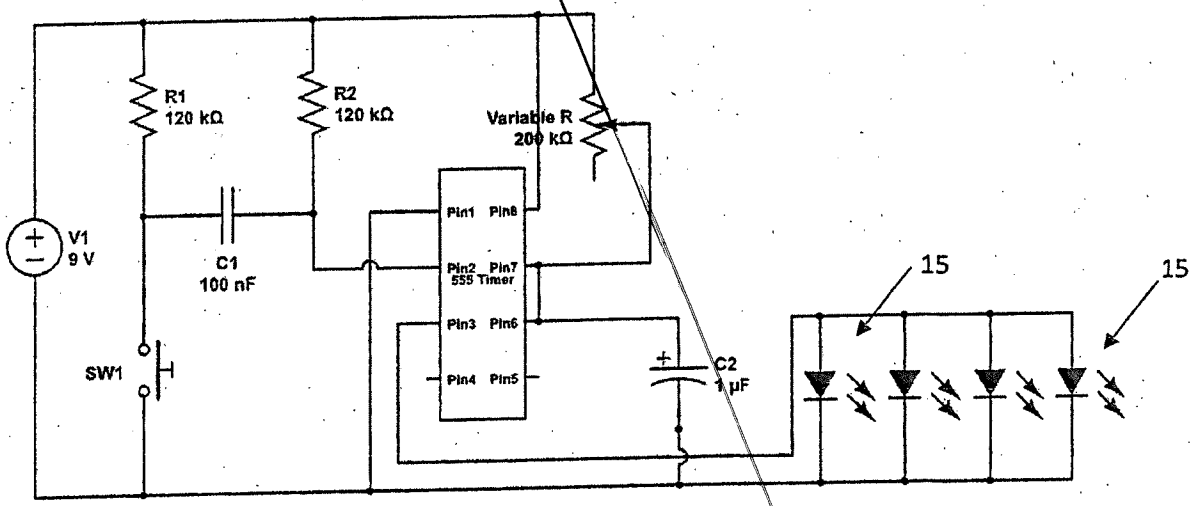
R1
120 kΩ
R2
120 kΩ
Variable R
200 kΩ
V1
9 V
C1
100 nF
SW1
Pin1 Pin8
Pin2 Pin7
555 Timer
Pin3 Pin6
Pin4 Pin5
C2
1 µF
15
15

Fig. 4

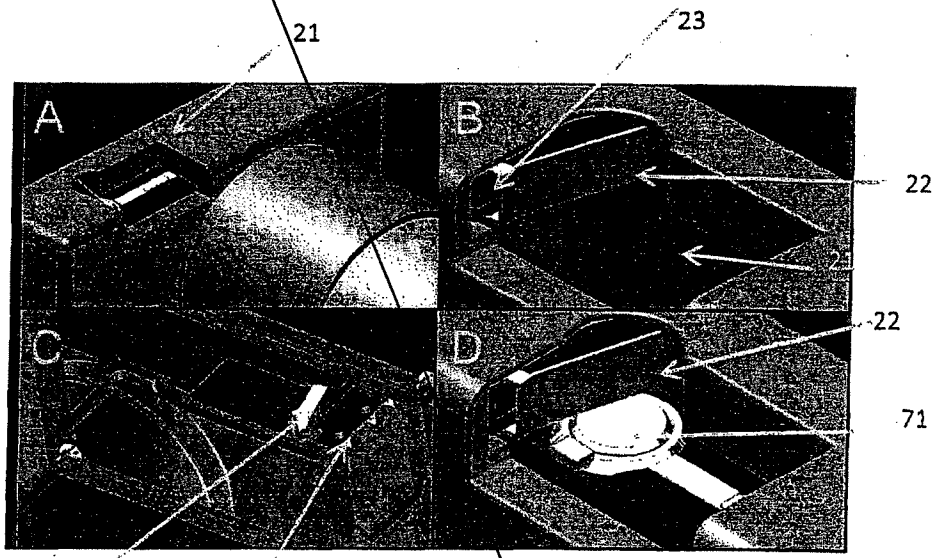

Fig. 5

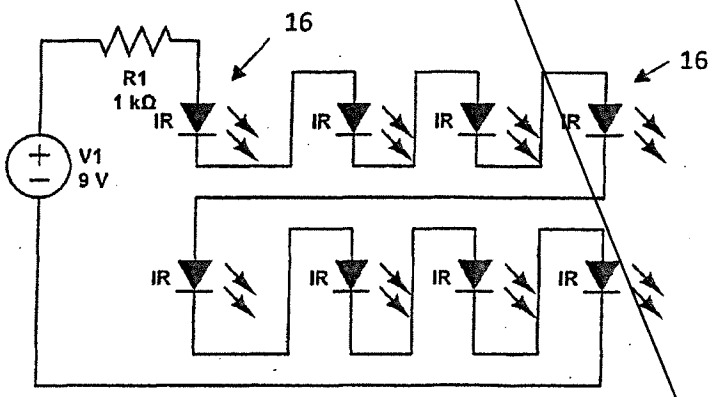

Fig. 6