(12) DEMANDE INTERNATIONALE PUBLIÉE EN VERTU DU TRAITÉ DE COOPÉRATION EN MATIÈRE DE BREVETS (PCT)

(19) Organisation Mondiale de la Propriété Intellectuelle
Bureau international

(43) Date de la publication internationale
09 janvier 2020 (09.01.2020)

WIPO | PCT

(10) Numéro de publication internationale
WO 2020/008148 A1

(51) Classification internationale des brevets :
F17C 13/00 (2006.01)

(21) Numéro de la demande internationale :
PCT/FR2019/051659

(22) Date de dépôt international :
04 juillet 2019 (04.07.2019)

(25) Langue de dépôt : français

(26) Langue de publication : français

(30) Données relatives à la priorité :
1856227 06 juillet 2018 (06.07.2018) FR

(71) Déposant : **GAZTRANSPORT ET TECHNIGAZ** [FR/FR] ; 1 route de Versailles, 78470 SAINT REMY LES CHEVREUSE (FR).

(72) Inventeurs : **HIVERT, Emmanuel** ; GAZTRANSPORT ET TECHNIGAZ, 1 route de Versailles, 78470 SAINT REMY LES CHEVREUSE (FR). **LOMBARD, Fabrice** ; GAZTRANSPORT ET TECHNIGAZ, 1 route de Versailles, 78470 SAINT REMY LES CHEVREUSE (FR). **BOUVIER, Arnaud** ; GAZTRANSPORT ET TECHNIGAZ, 1 route de Versailles, 78470 SAINT REMY LES CHEVREUSE (FR).

(74) Mandataire : **LOYER & ABELLO** ; 9 RUE ANATOLE DE LA FORGE, 75017 PARIS (FR).

(81) États désignés *(sauf indication contraire, pour tout titre de protection nationale disponible)* : AE, AG, AL, AM, AO, AT, AU, AZ, BA, BB, BG, BH, BN, BR, BW, BY, BZ, CA, CH, CL, CN, CO, CR, CU, CZ, DE, DJ, DK, DM, DO, DZ, EC, EE, EG, ES, FI, GB, GD, GE, GH, GM, GT, HN, HR, HU, ID, IL, IN, IR, IS, JO, JP, KE, KG, KH, KN, KP, KR, KW, KZ, LA, LC, LK, LR, LS, LU, LY, MA, MD, ME, MG, MK, MN, MW, MX, MY, MZ, NA, NG, NI, NO, NZ, OM, PA, PE, PG, PH, PL, PT, QA, RO, RS, RU, RW, SA, SC, SD, SE, SG, SK, SL, SM, ST, SV, SY, TH, TJ, TM, TN, TR, TT, TZ, UA, UG, US, UZ, VC, VN, ZA, ZM, ZW.

(84) États désignés *(sauf indication contraire, pour tout titre de protection régionale disponible)* : ARIPO (BW, GH, GM, KE, LR, LS, MW, MZ, NA, RW, SD, SL, ST, SZ, TZ, UG, ZM, ZW), eurasien (AM, AZ, BY, KG, KZ, RU, TJ, TM), européen (AL, AT, BE, BG, CH, CY, CZ, DE, DK, EE, ES, FI, FR, GB, GR, HR, HU, IE, IS, IT, LT, LU, LV, MC, MK, MT, NL, NO, PL, PT, RO, RS, SE, SI, SK, SM, TR), OAPI

(54) **Title:** LOADING AND/OR UNLOADING TOWER EQUIPPED WITH A DEVICE FOR SPRAYING LIQUEFIED GAS

(54) **Titre :** TOUR DE CHARGEMENT ET/OU DE DECHARGEMENT EQUIPEE D'UN DISPOSITIF DE PULVERISATION DE GAZ LIQUEFIE

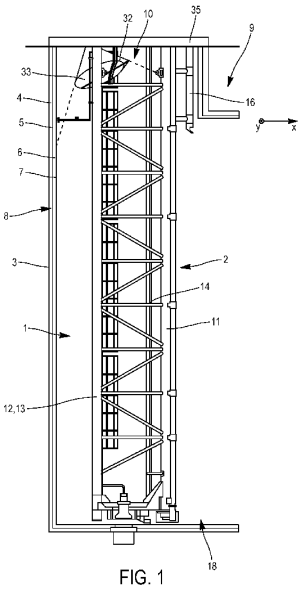

FIG. 1

(57) Abstract: The invention concerns a loading and/or unloading tower (2) for a vessel (1) intended for storing a liquefied gas, said loading and/or unloading tower (2) comprising first, second and third vertical masts (11, 12, 13) that are attached to each other by crossmembers (14) and thus define a prism with a triangular cross section; said loading and/or unloading tower (2) being further equipped with a device for spraying liquefied gas comprising a spray boom (19) comprising at least first, second and third nozzles (26, 27, 28) that are respectively capable of spraying liquefied gas onto the first, second and third masts (11, 12, 13).

(57) Abrégé : L'invention concerne une tour de chargement et/ou de déchargement (2) pour une cuve (1) destinée à stocker un gaz liquéfié, ladite tour de chargement et/ou de déchargement (2) comportant un premier, un deuxième et un troisième mâts (11, 12, 13) verticaux qui sont fixés les uns aux autres par des traverses (14) et définissent ainsi un prisme à section triangulaire; ladite tour de chargement et/ou de déchargement (2) étant en outre équipée d'un dispositif de pulvérisation de gaz liquéfié comportant une rampe de pulvérisation (19) comportant au moins une première, une deuxième et une troisième buses (26, 27, 28) qui sont respectivement aptes à projeter du gaz liquéfié sur les premier, deuxième et troisième mâts (11,12,13).

WO 2020/008148 A1

[Suite sur la page suivante]

(BF, BJ, CF, CG, CI, CM, GA, GN, GQ, GW, KM, ML, MR, NE, SN, TD, TG).

Déclarations en vertu de la règle 4.17 :

— *relative à la qualité d'inventeur (règle 4.17(iv))*

Publiée:

— *avec rapport de recherche internationale (Art. 21(3))*