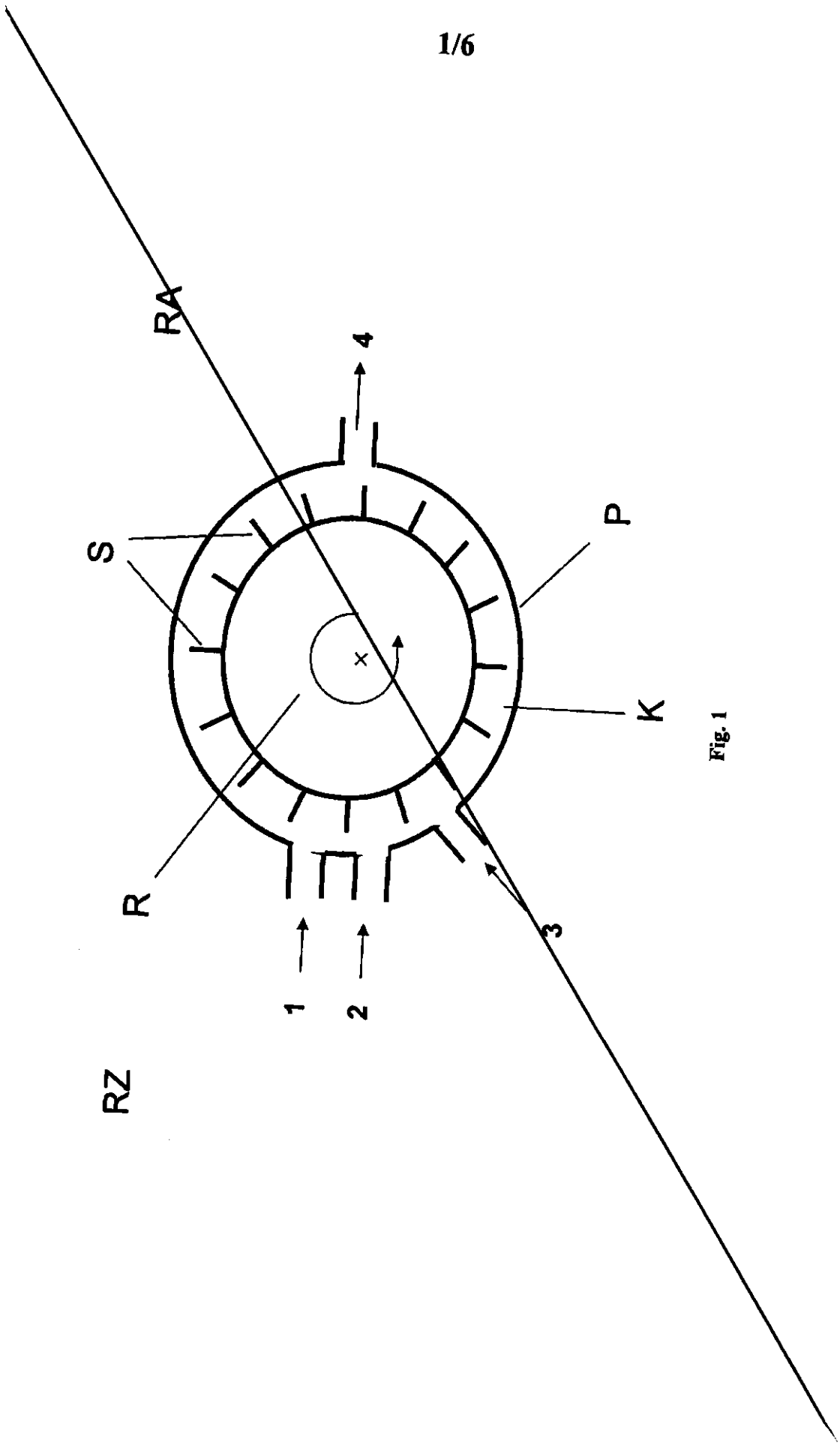

Fig. 1

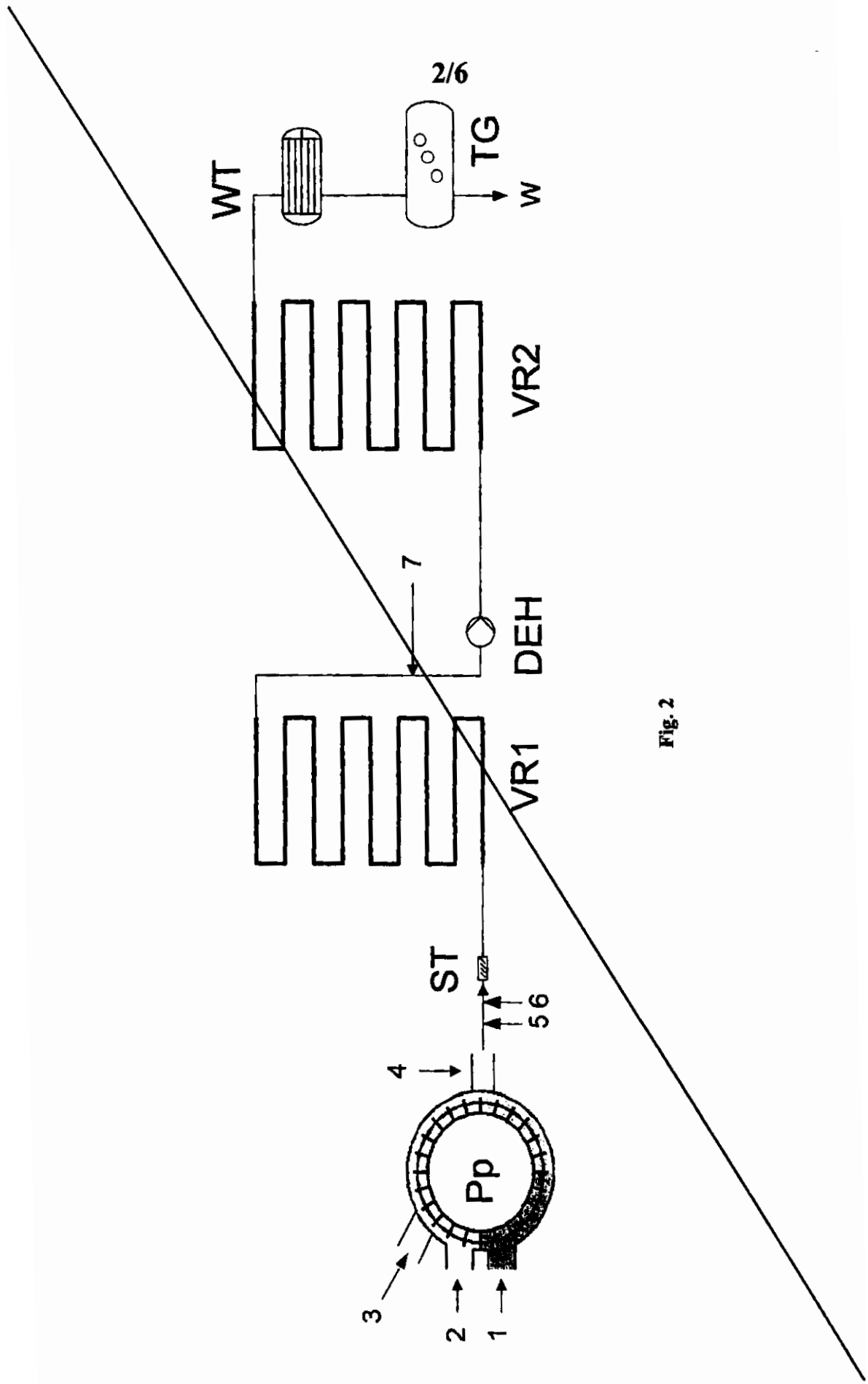

Fig. 2

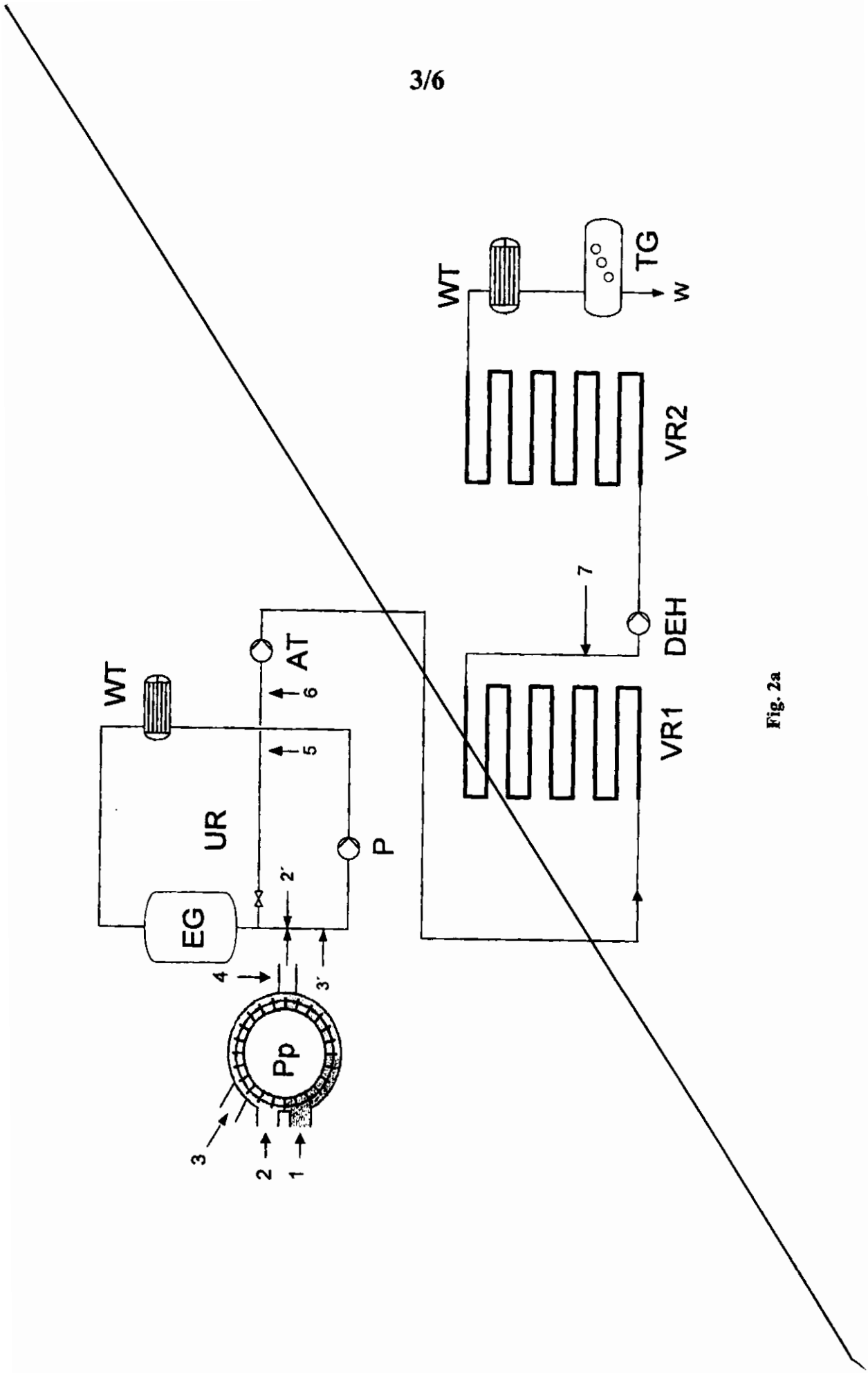

Fig. 2a

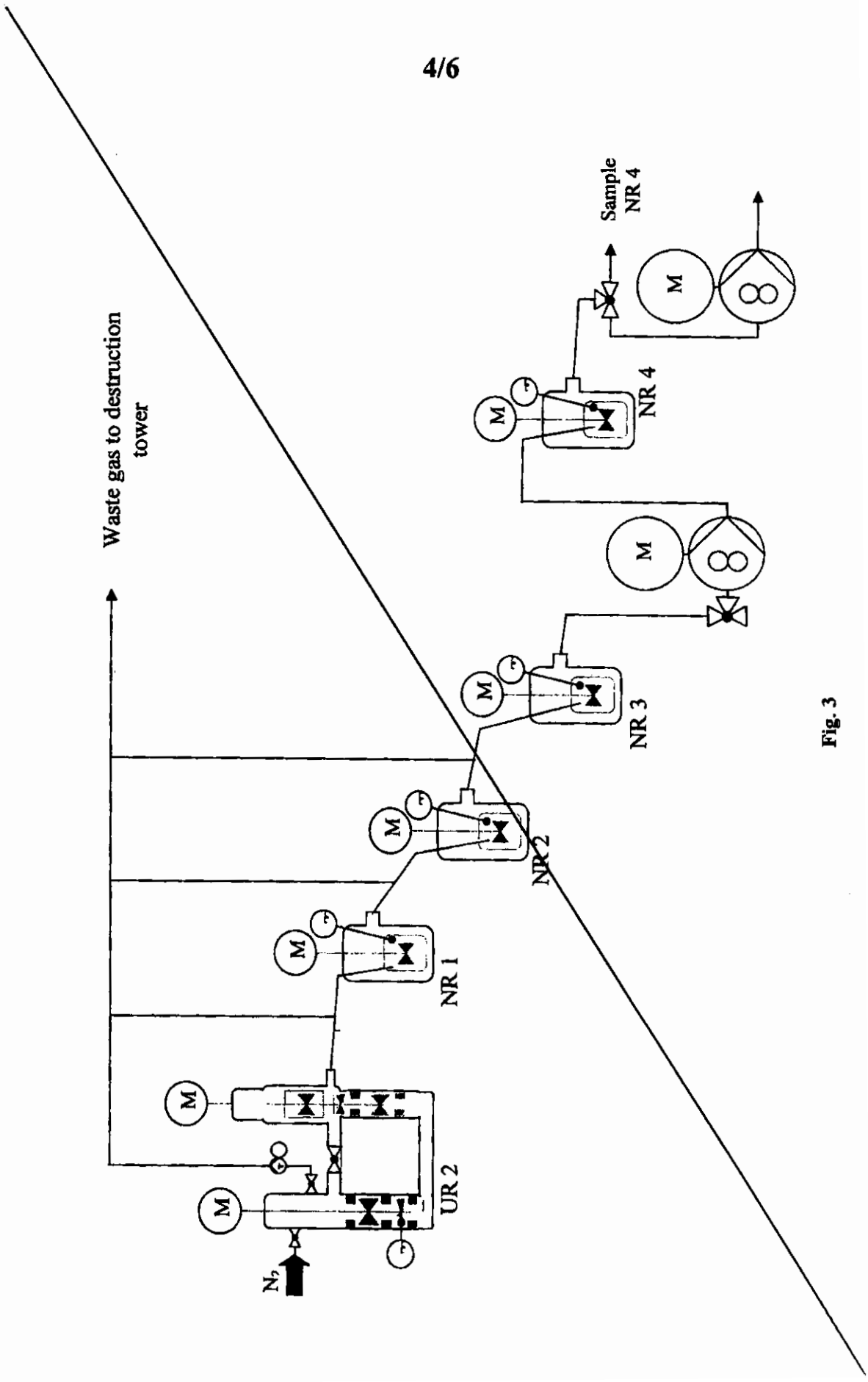
Waste gas to destruction tower
Sample NR 4
NR 4
NR 3
NR 2
NR 1
UR 2
M
N_2

Fig. 3

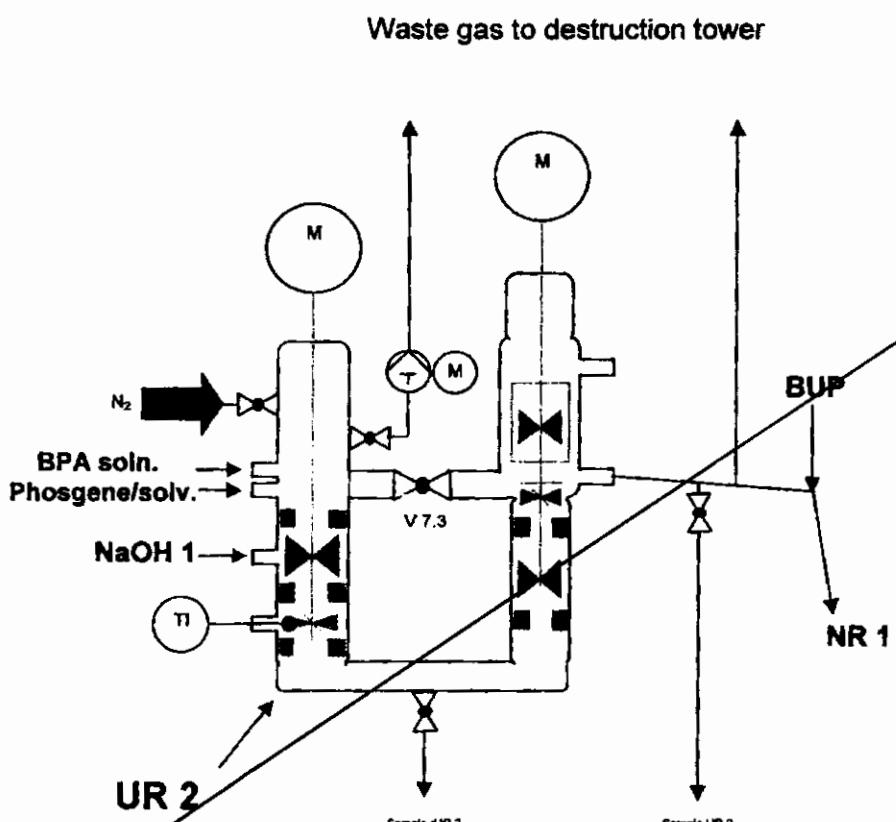
Waste gas to destruction tower
M
M
M
T
N2
BPA soln.
Phosgene/solv.
NaOH 1
TI
V 7.3
BUP
NR 1
UR 2
Sample rUR 2
Sample UR 2

Fig. 4

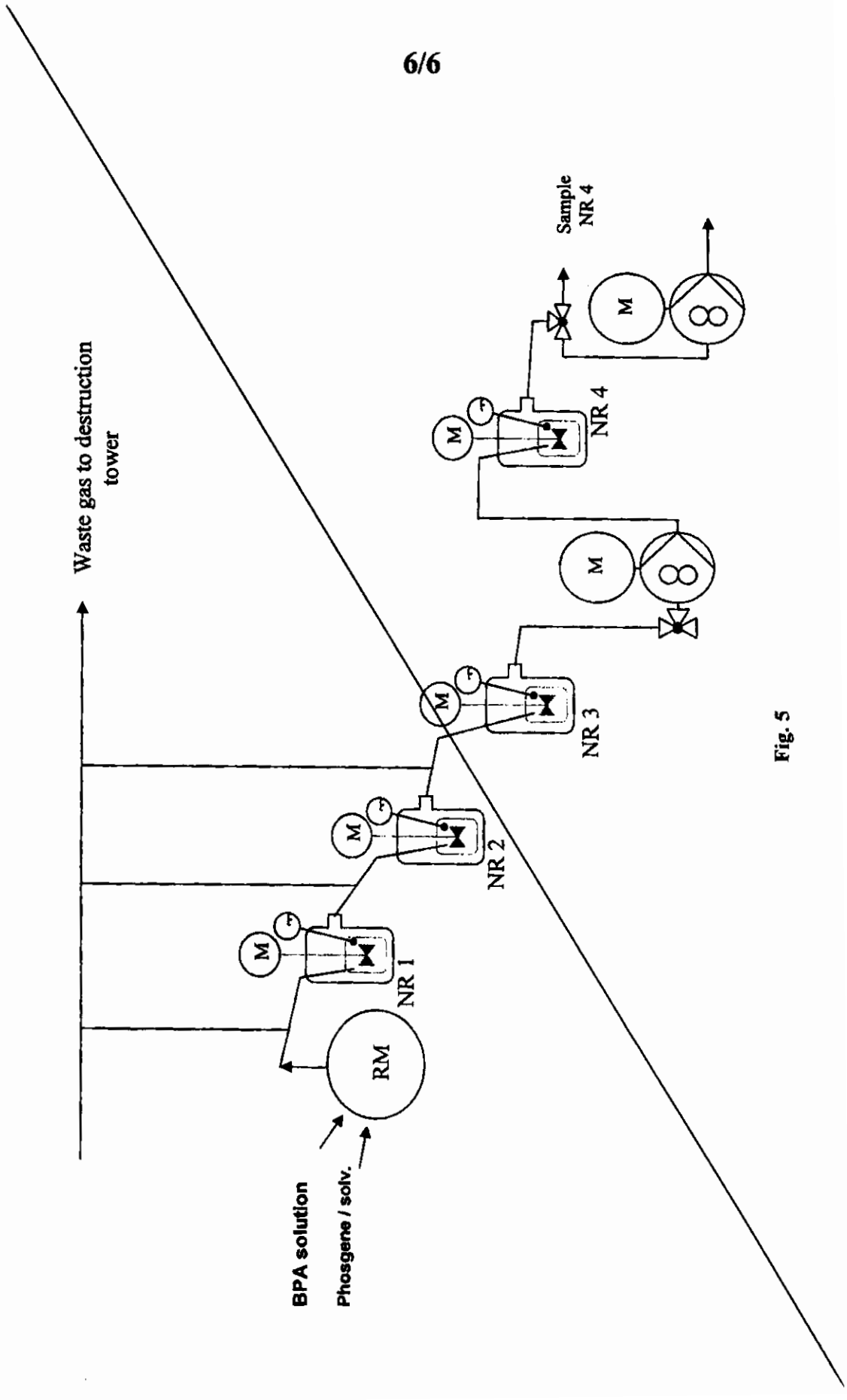
Waste gas to destruction tower
BPA solution
Phosgene / solv.
RM
NR 1
NR 2
NR 3
NR 4
Sample NR 4
M
T
8

Fig. 5

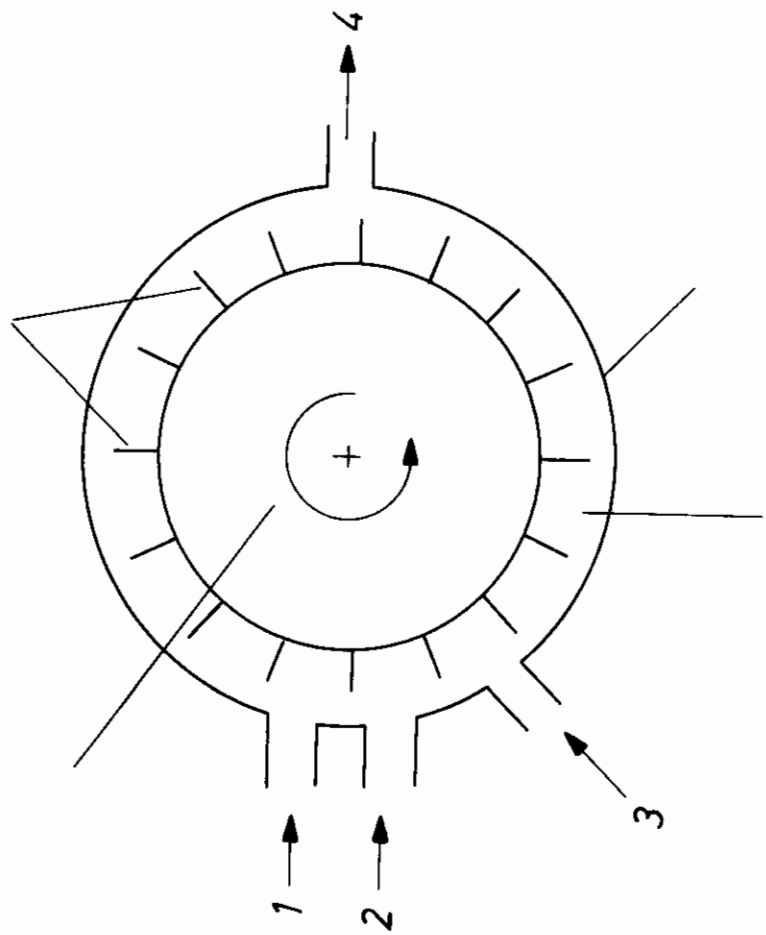

Fig.1

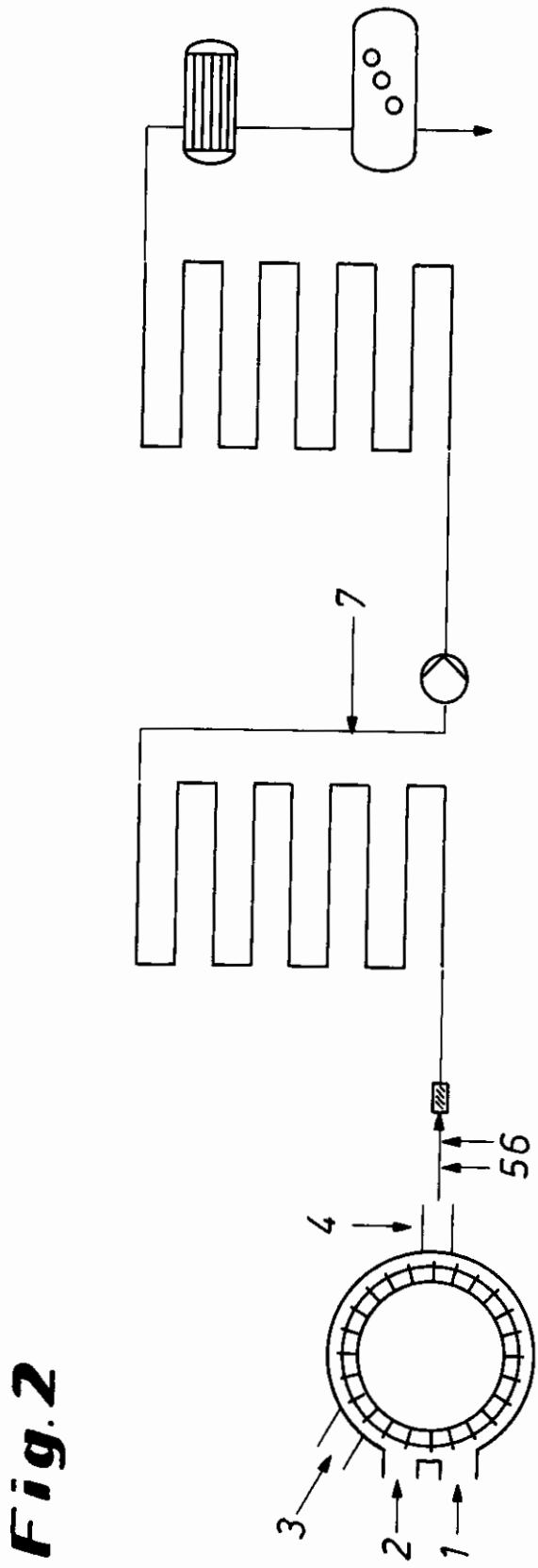

Fig.2

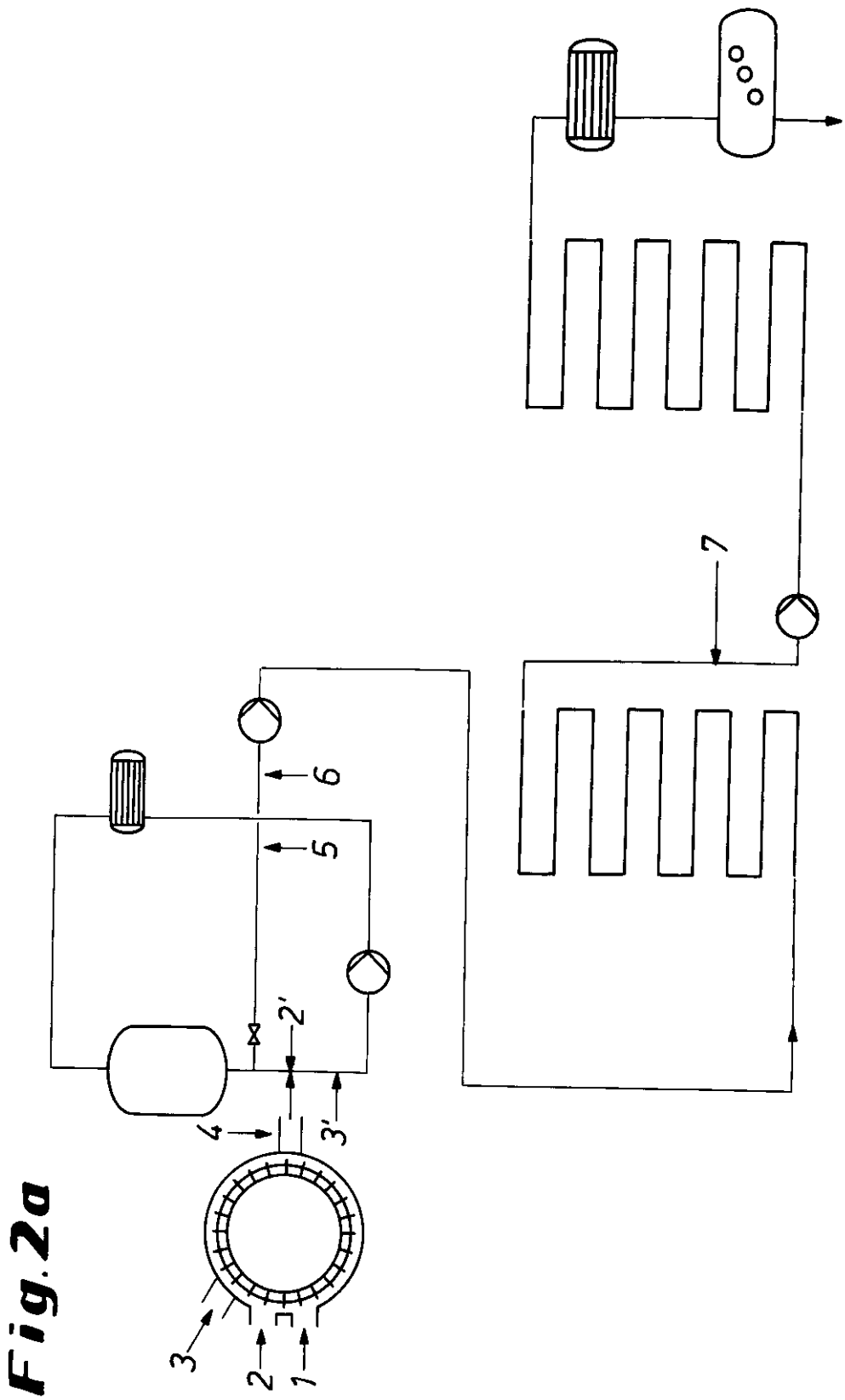

Fig.2a

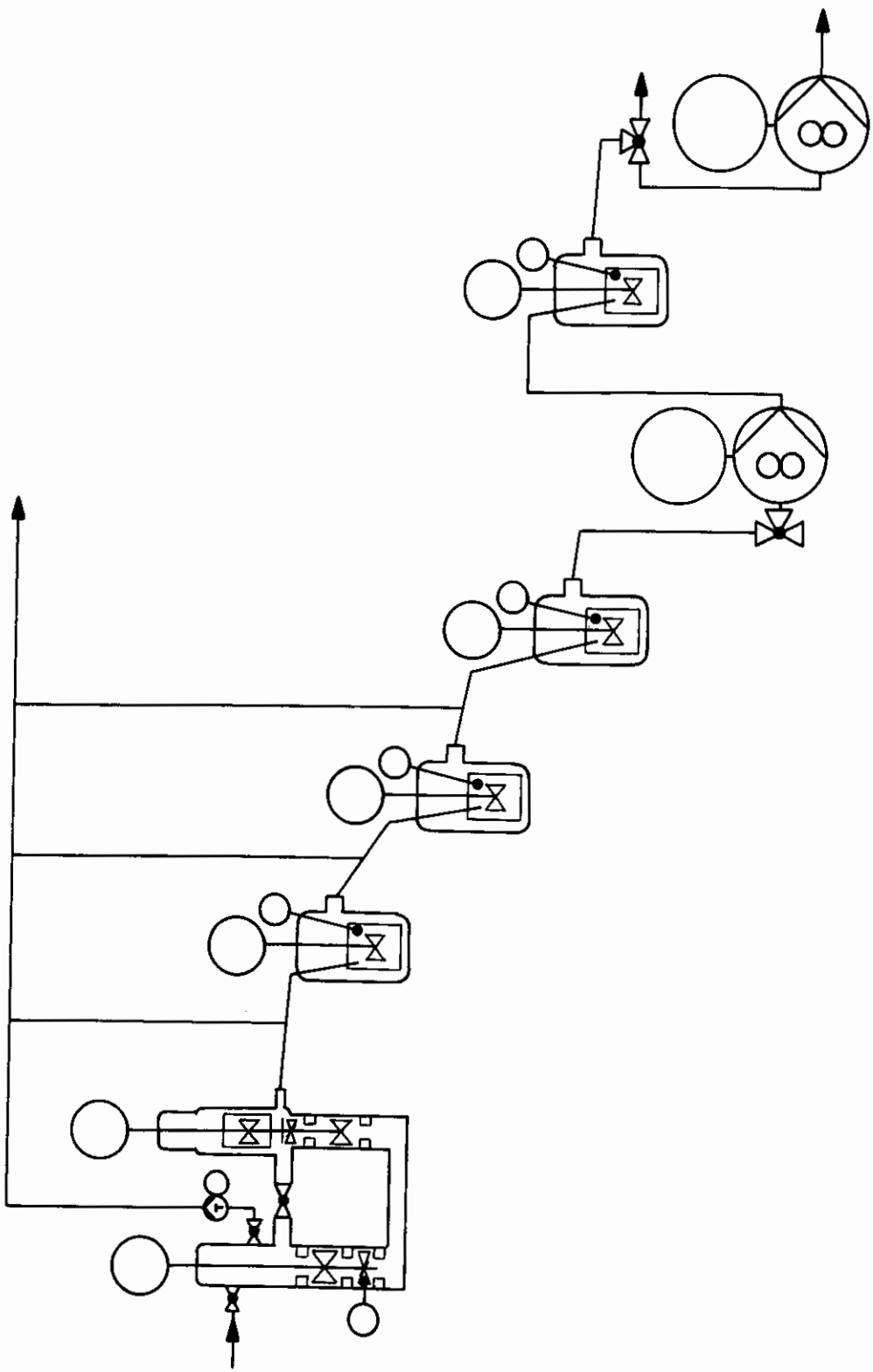

Fig.3

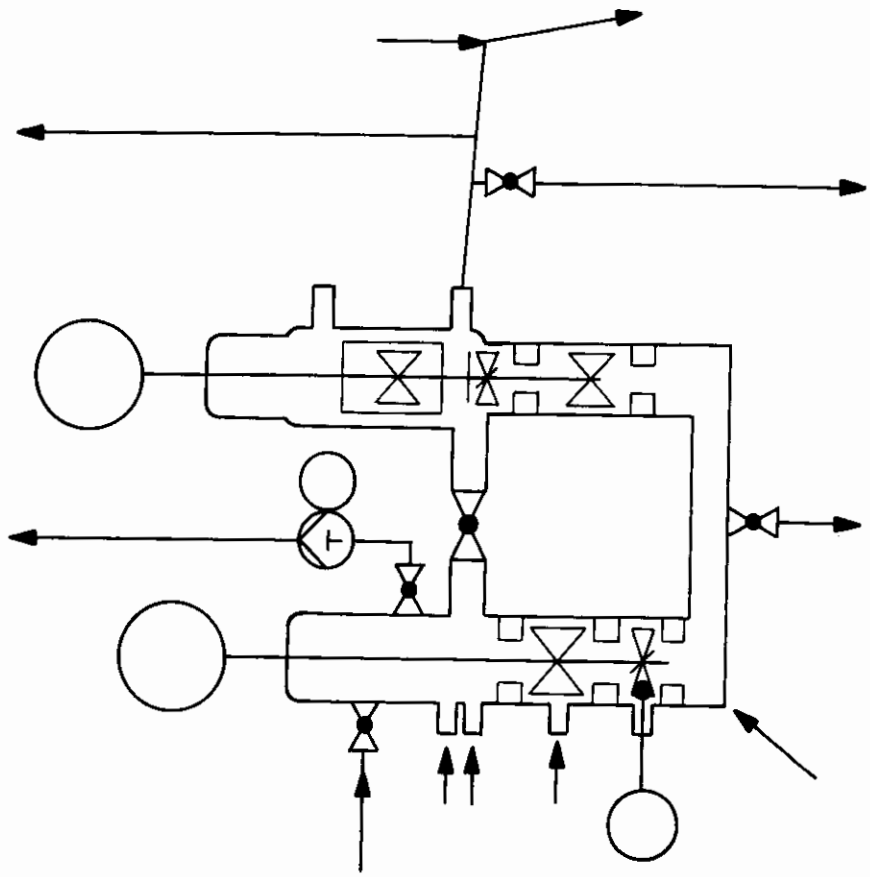

Fig.4

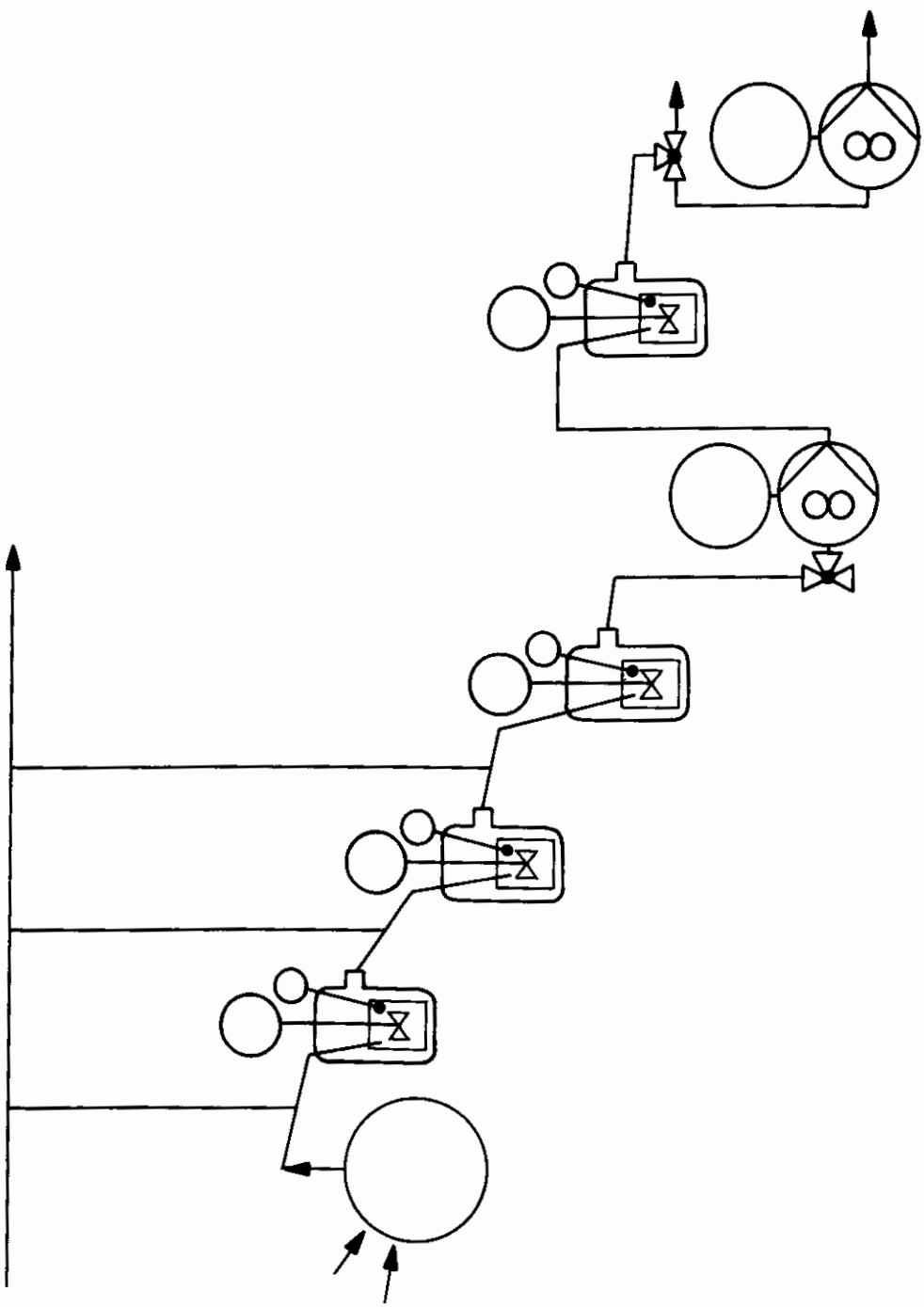

Fig.5