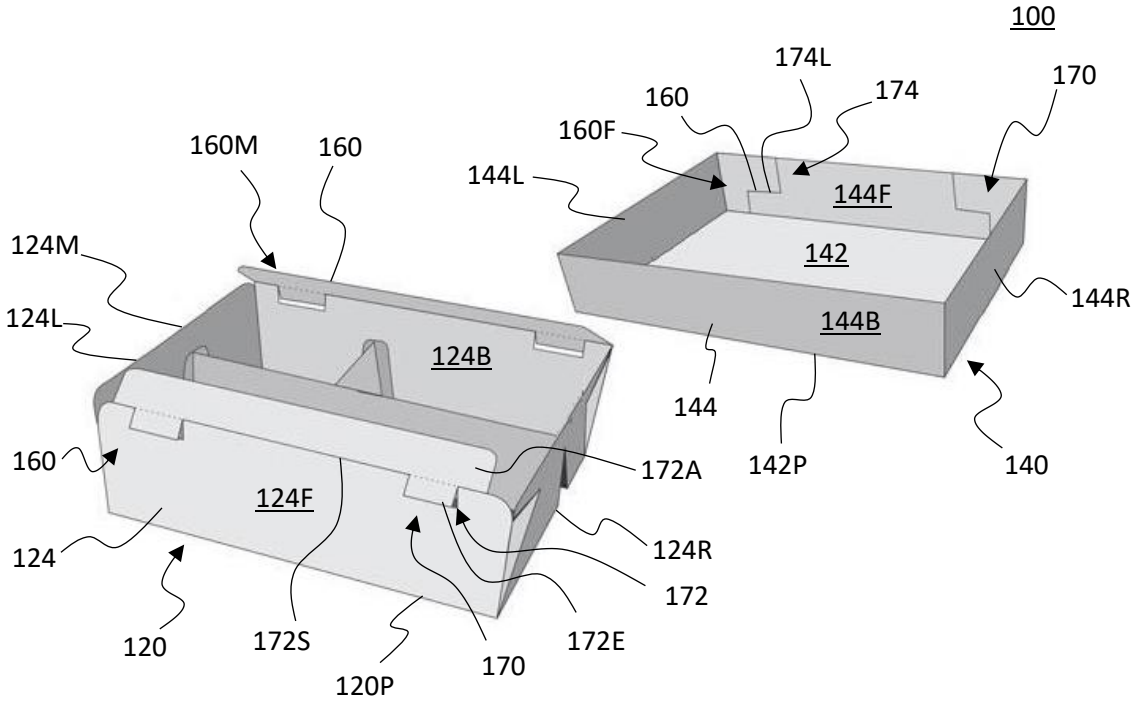
100
174L
174
170
160
160F
160M
160
144L
144F
142
144R
124M
124L
144B
124B
144
142P
140
160
172A
124F
124R
124
172
120
172S
172E
120P
170

Fig. 1A

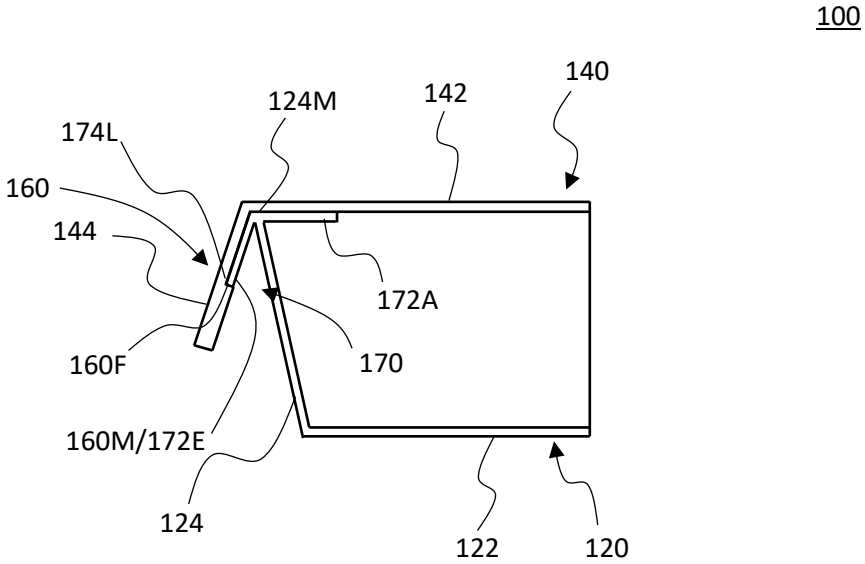
100
140
124M
142
174L
160
144
172A
170
160F
160M/172E
124
122
120

Fig. 1B

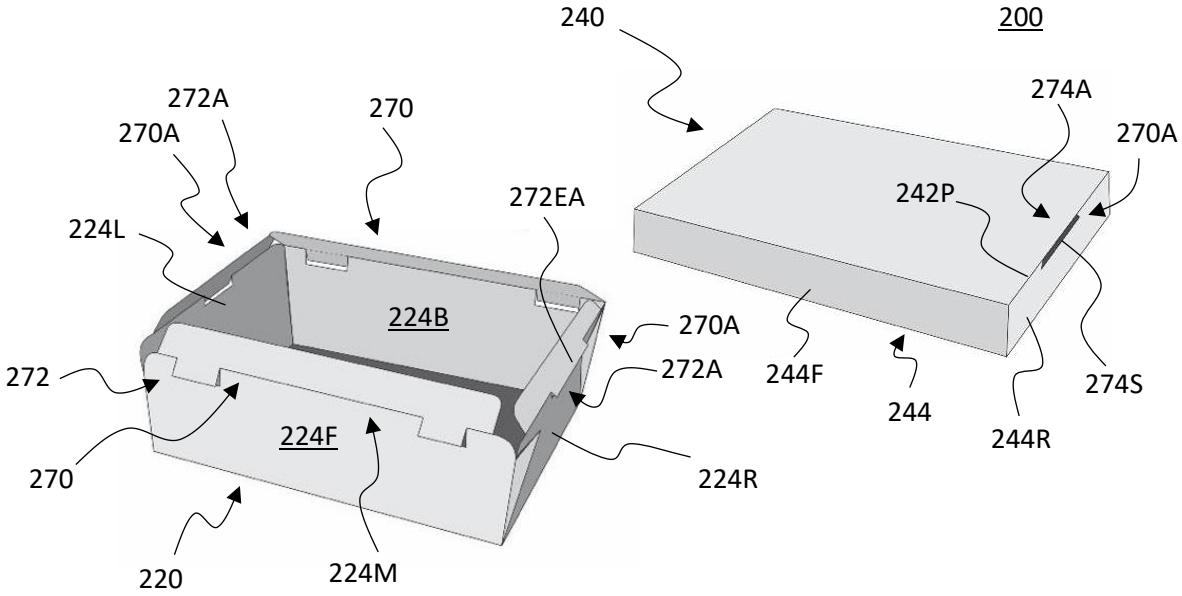
240
200
272A
270A
270
272EA
274A
270A
242P
224L
224B
270A
272
272A
244F
244
274S
224F
270
224R
244R
220
224M

Fig. 2A

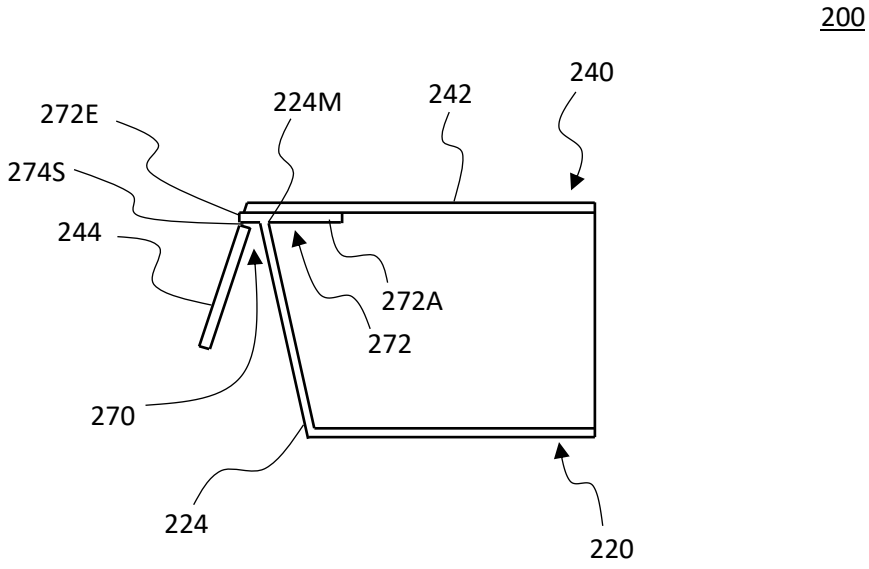
200
240
272E
224M
242
274S
244
272A
272
270
224
220

Fig. 2B

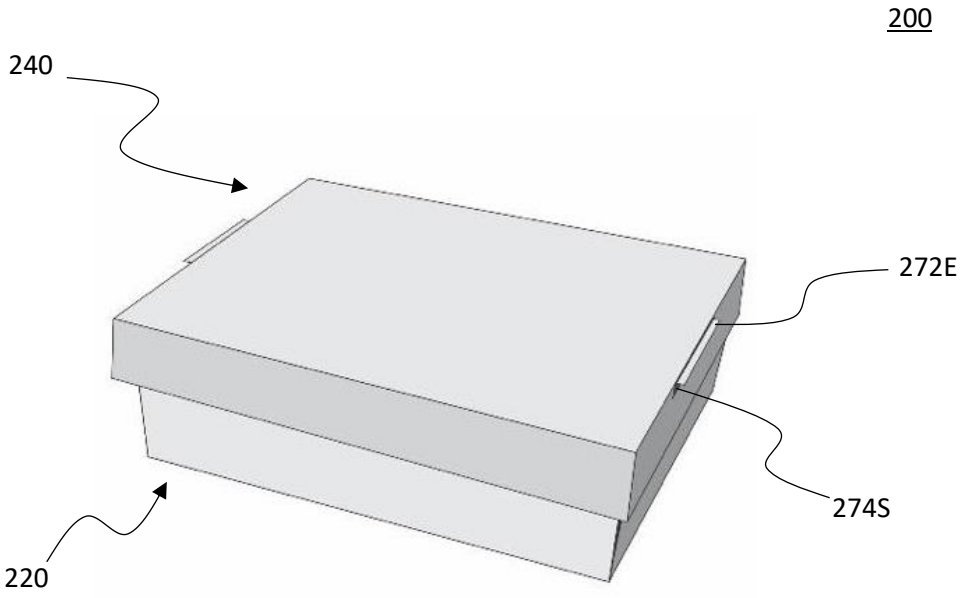
200
240
272E
274S
220

Fig. 2C

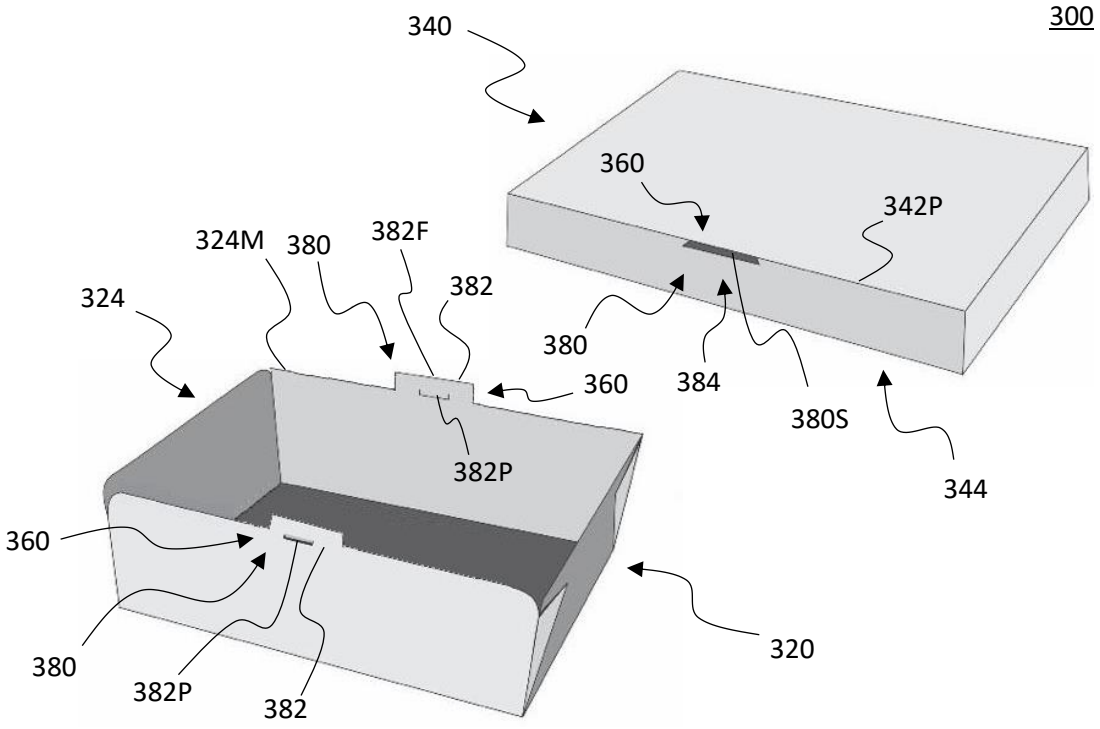
300
340
360
342P
324M
380
382F
382
324
380
384
360
380S
344
382P
360
320
380
382P
382

Fig. 3A

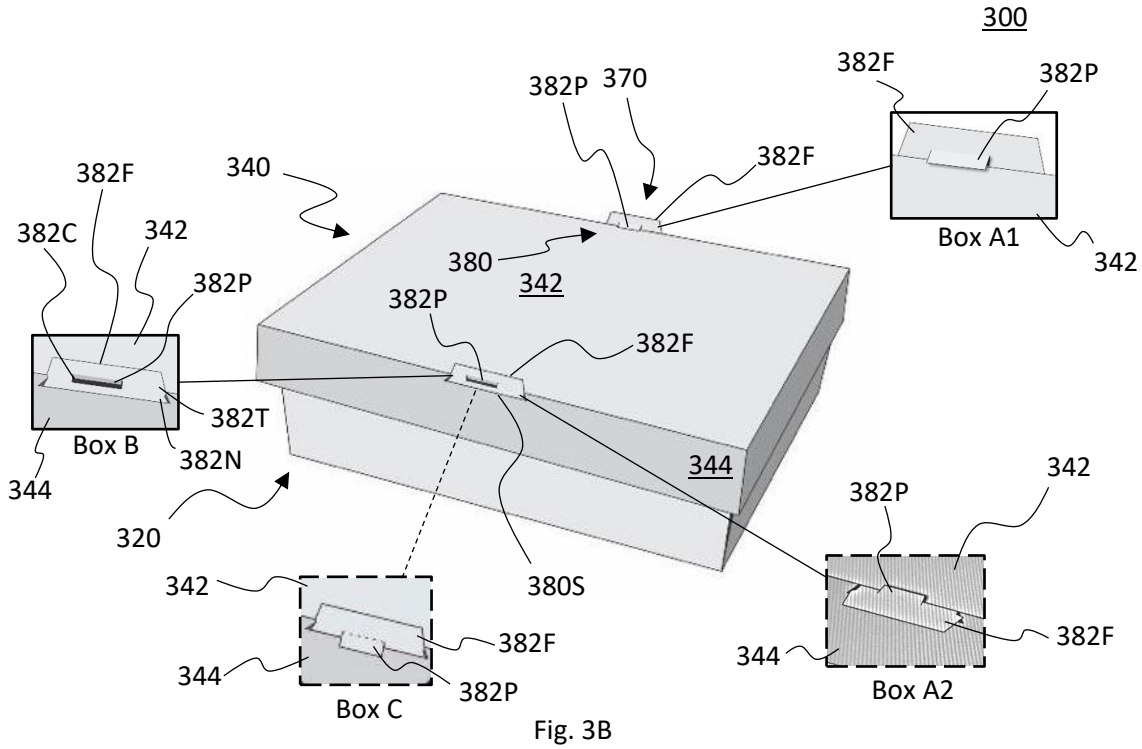
300
382F
382P
370
382P
382F
340
382F
382C
342
380
342
Box A1
342
382P
382P
382F
382T
Box B
382N
344
344
320
380S
342
382P
342
382F
344
382P
Box C
344
382F
Box A2

Fig. 3B

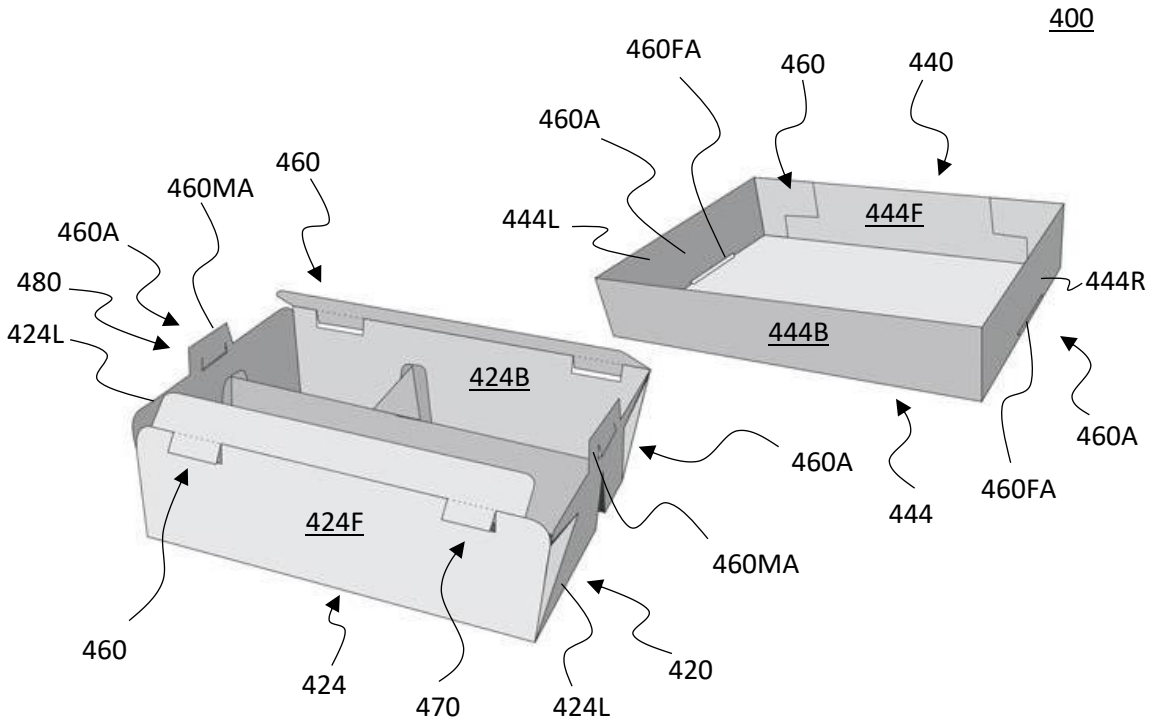
400
460FA
460
440
460A
460
460MA
444L
444F
460A
480
444R
424L
444B
424B
460A
460A
460FA
444
424F
460MA
460
424
470
424L
420

Fig. 4

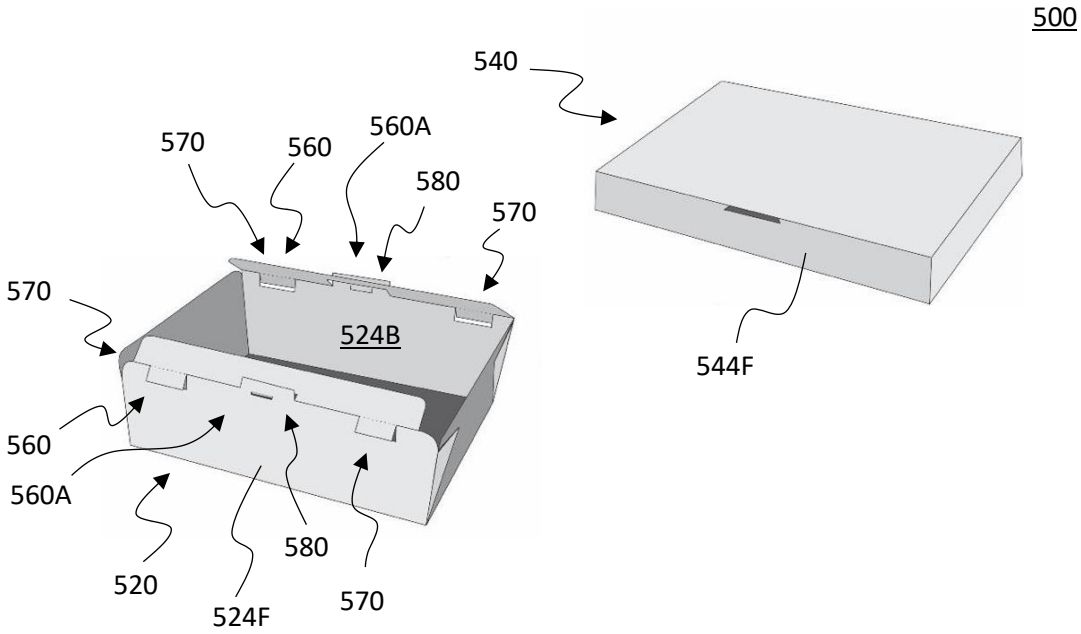
500
540
570
560
560A
580
570
570
524B
560
560A
520
524F
580
570
544F

Fig. 5