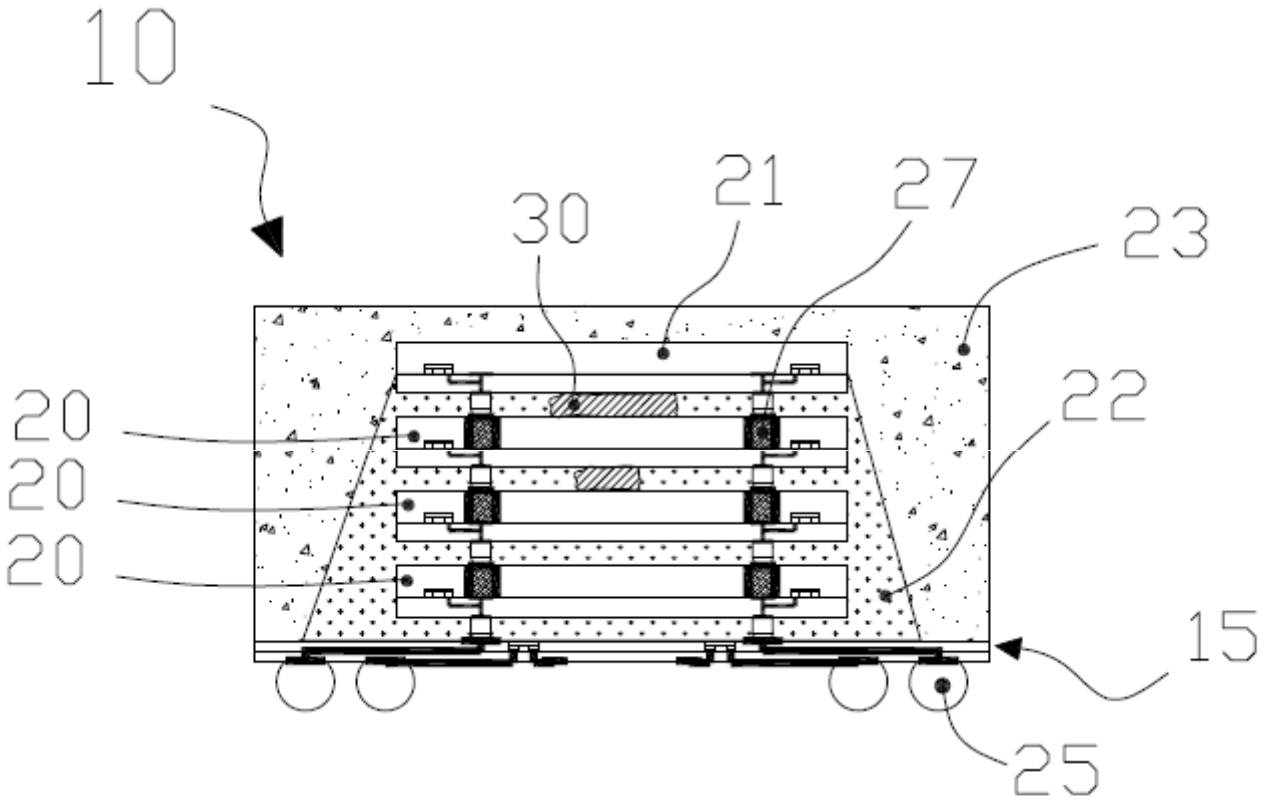

FIG : 1 (Prior Art)

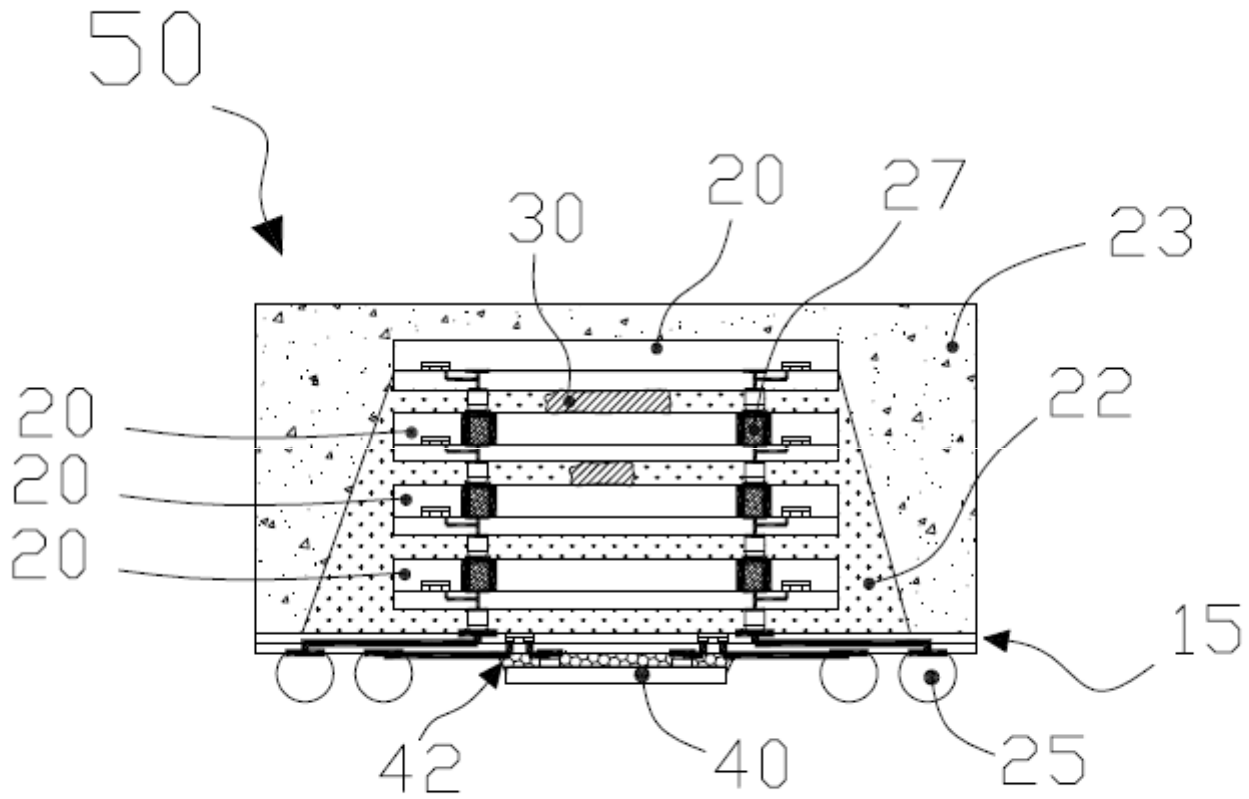

FIG : 2 (Prior Art)

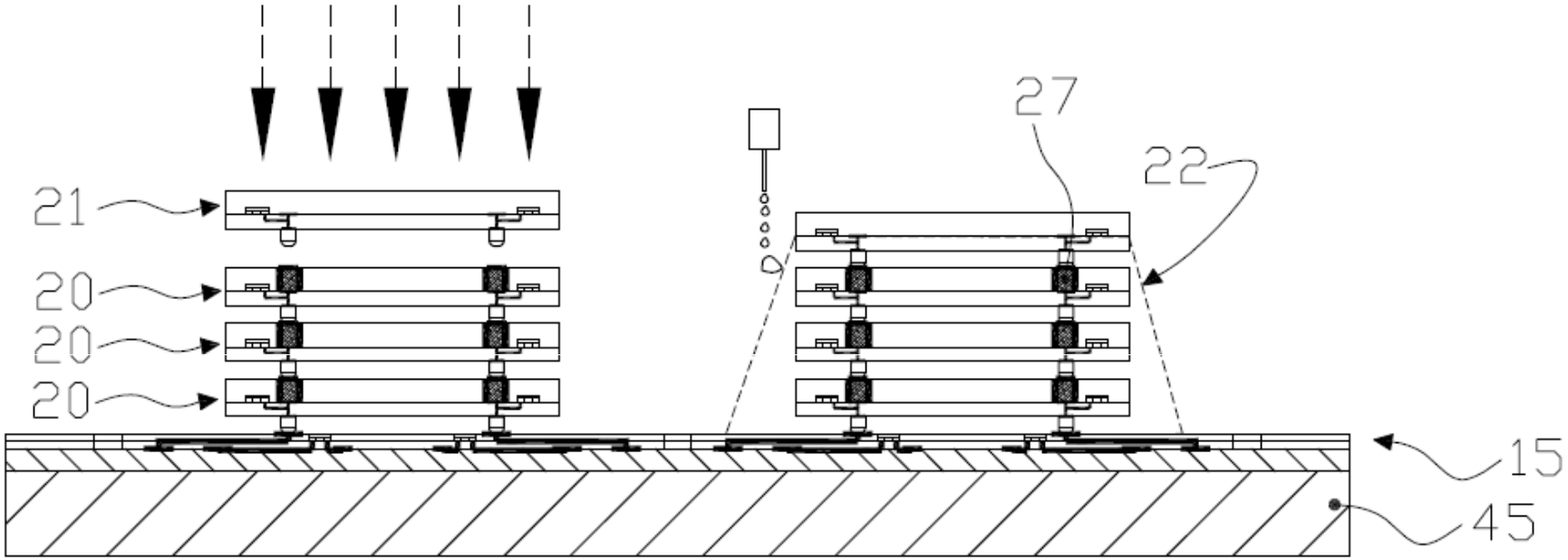

FIG : 3A (Prior Art)

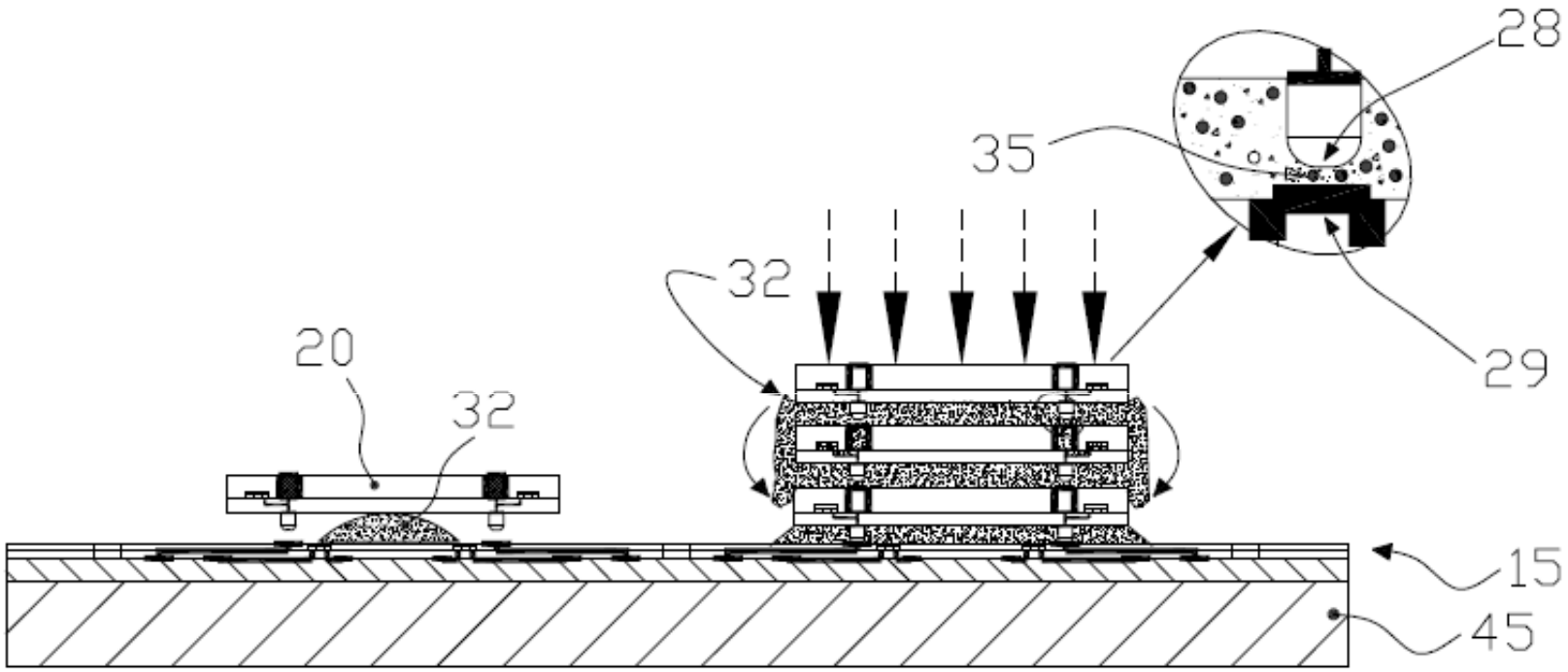

FIG: 3B (Prior Art)

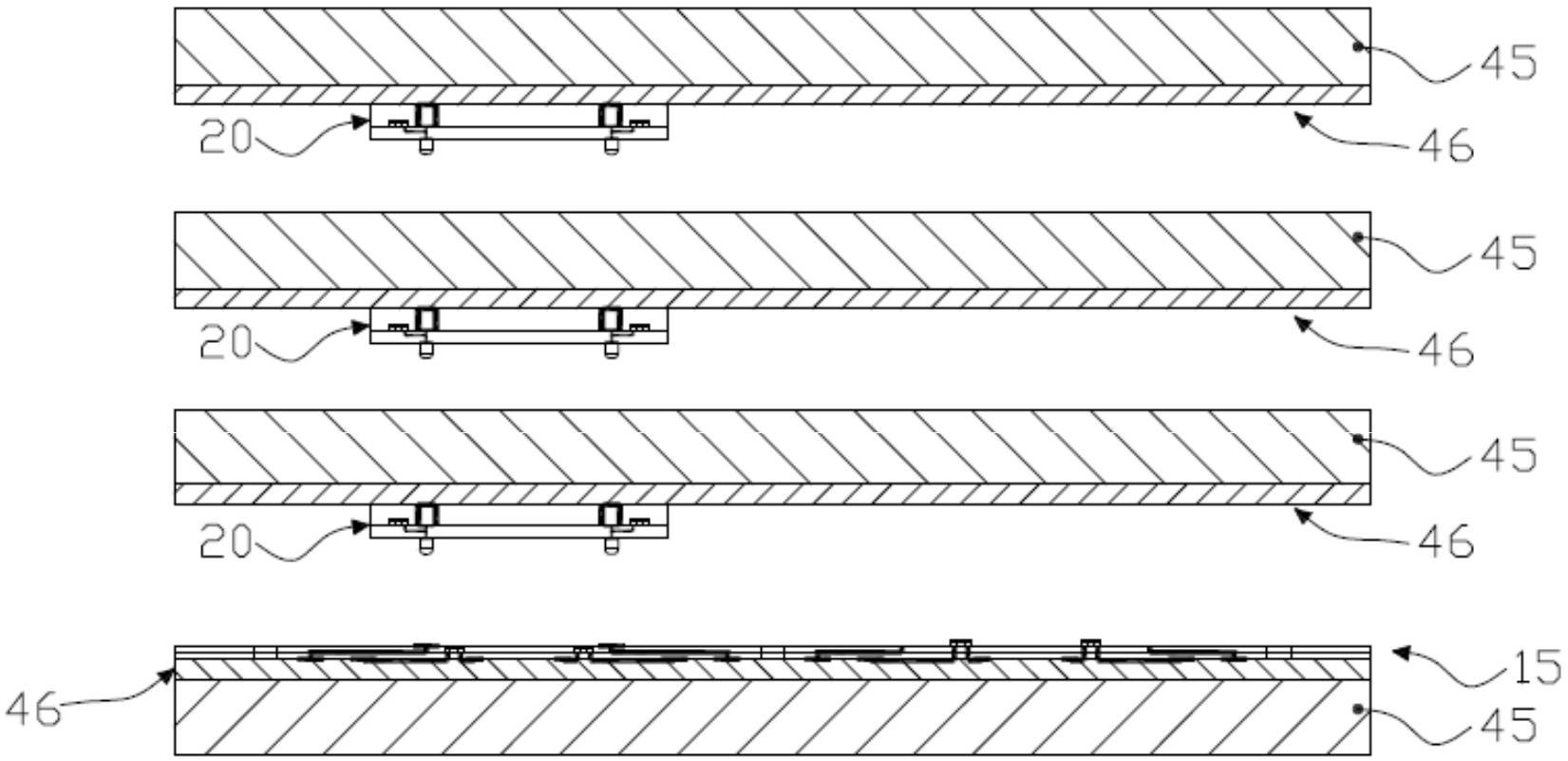

FIG : 4 (Prior Art)

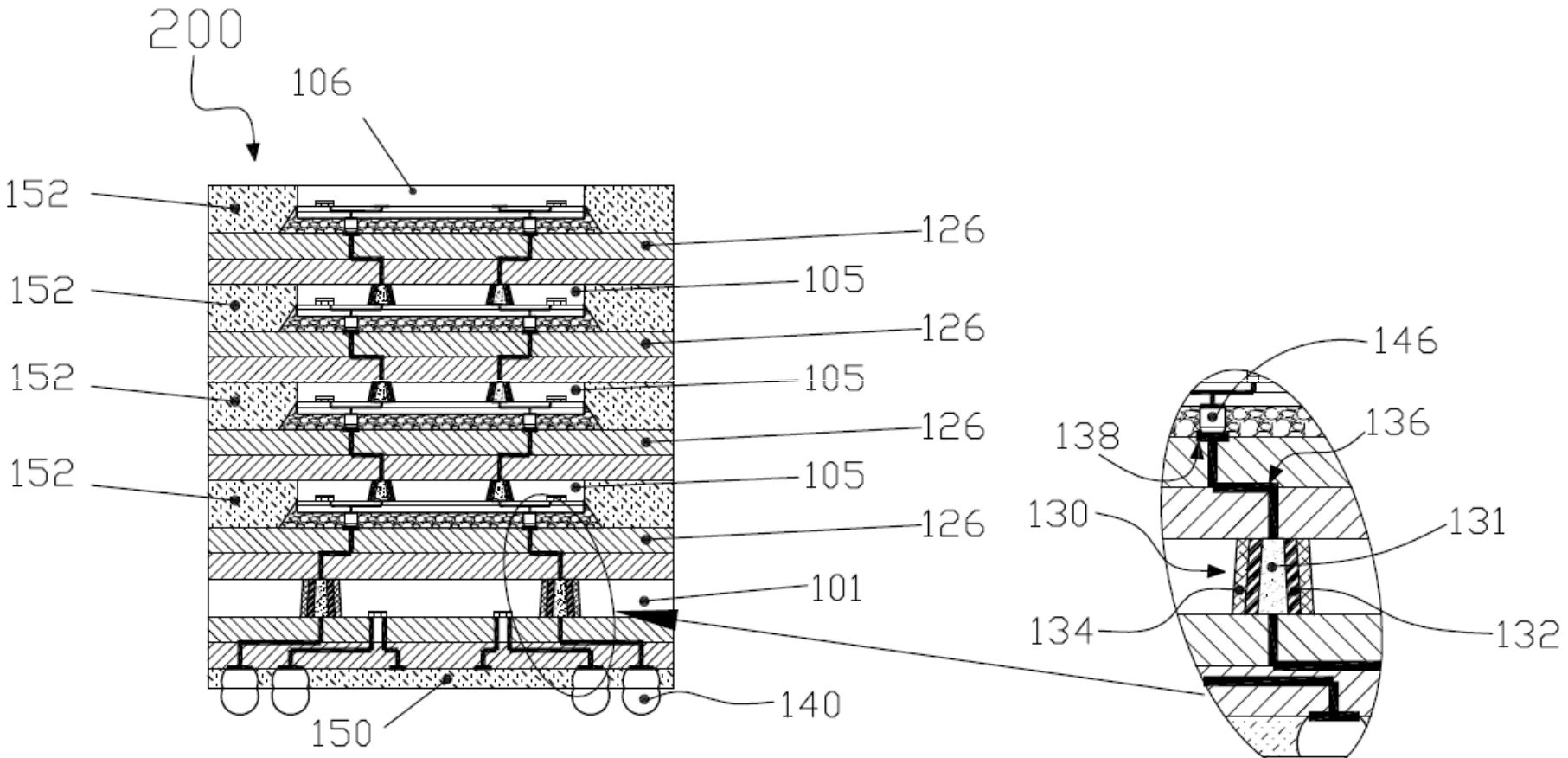
200
106
152
152
152
152
126
105
126
105
126
105
126
101
140
150
146
138
136
130
131
134
132

FIG : 5

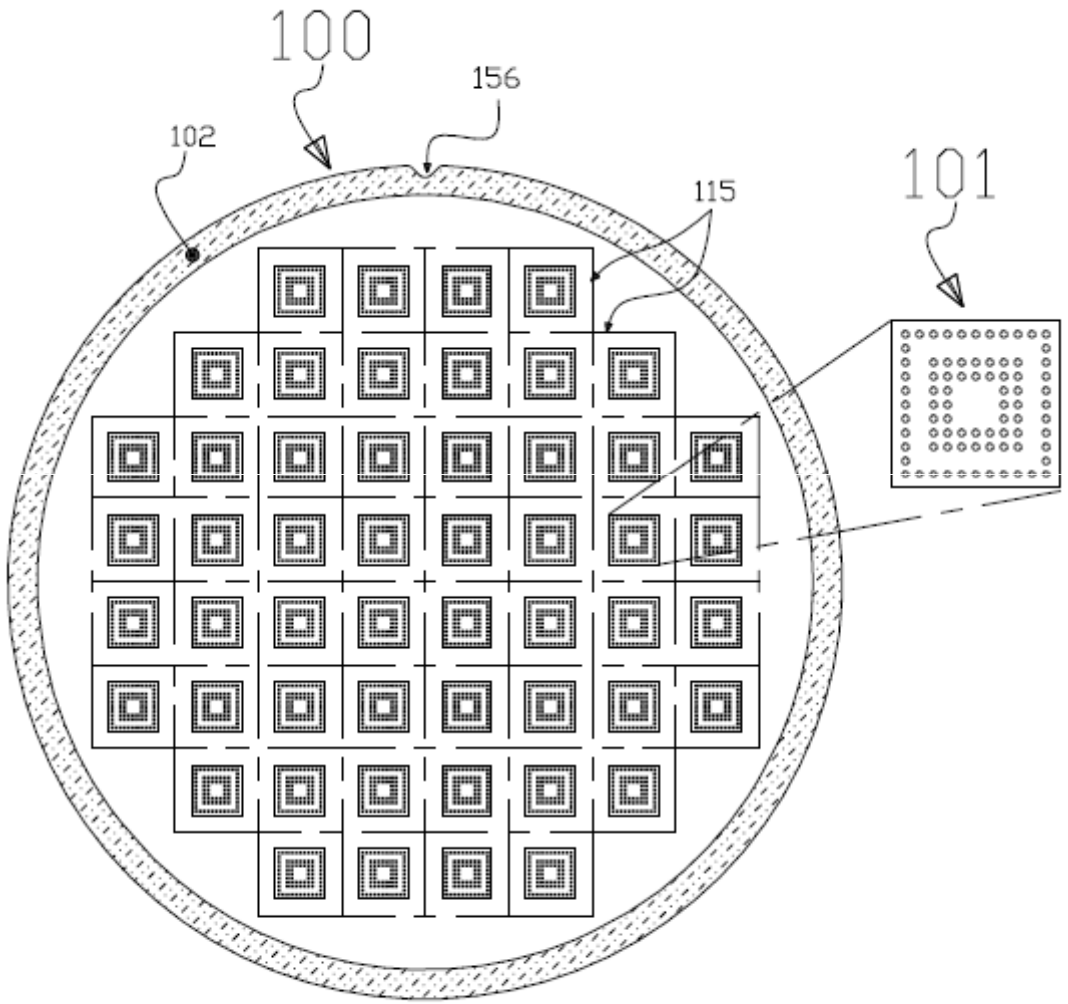

FIG : 6

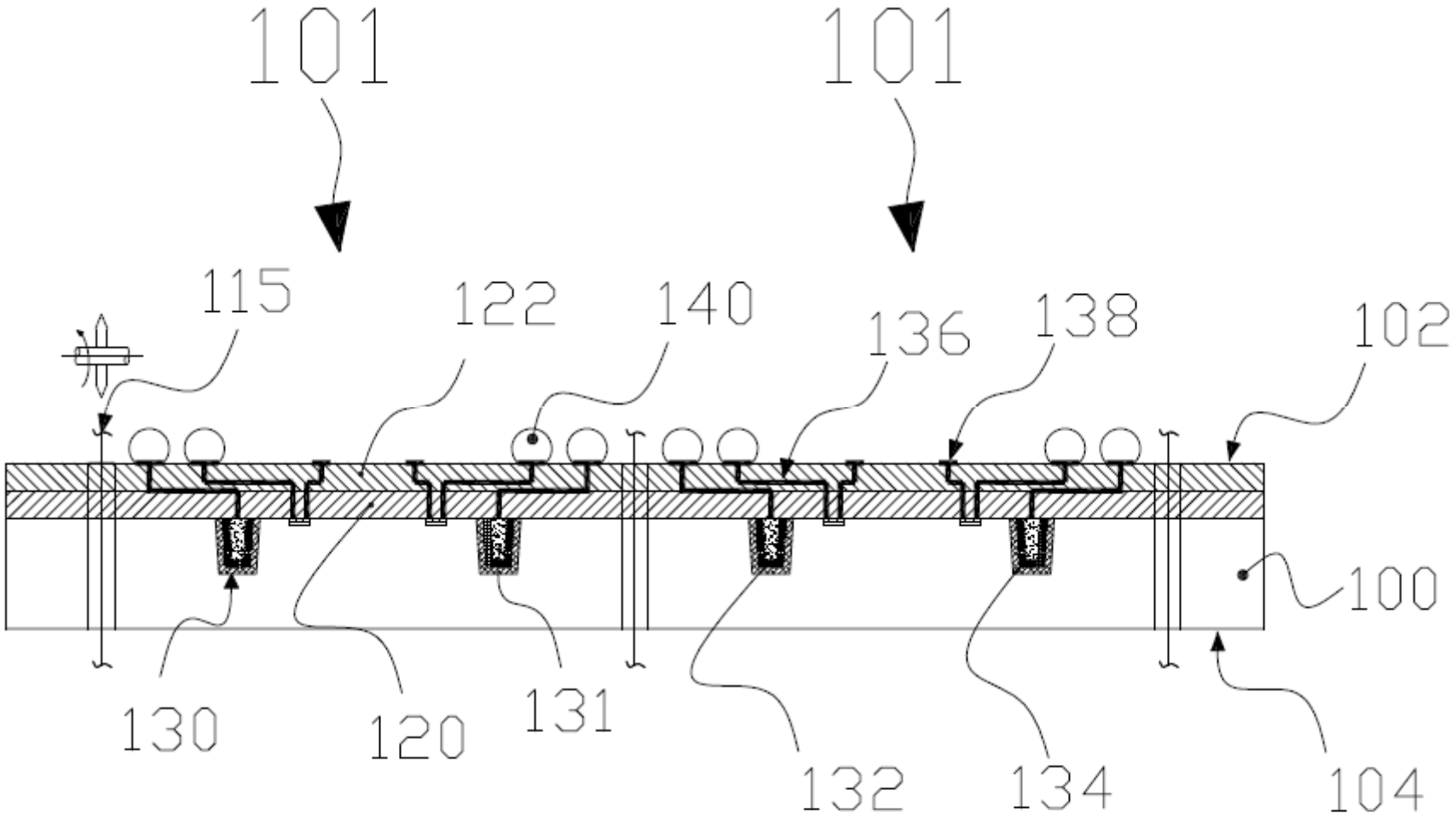

FIG : 7

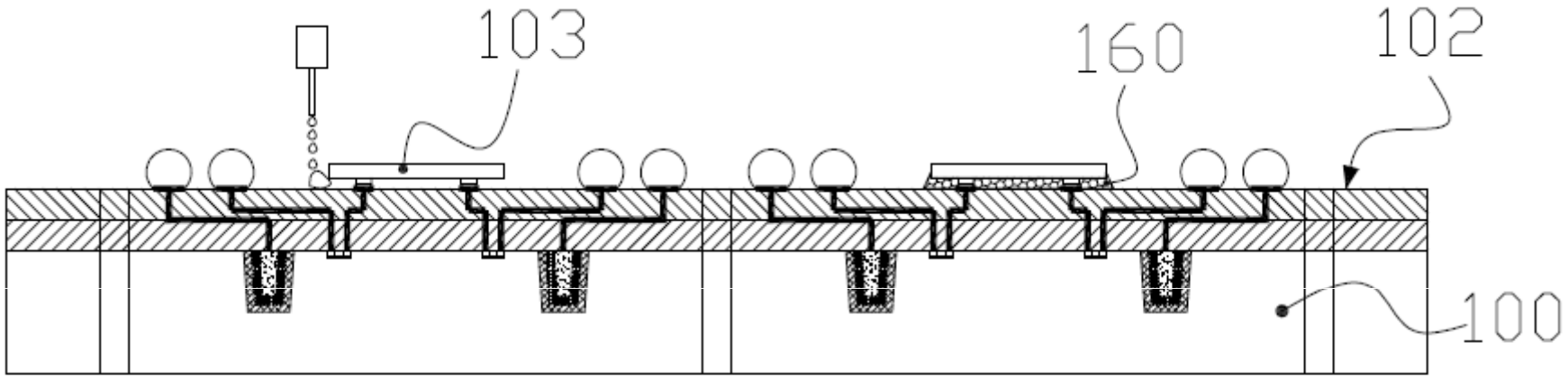

FIG : 8

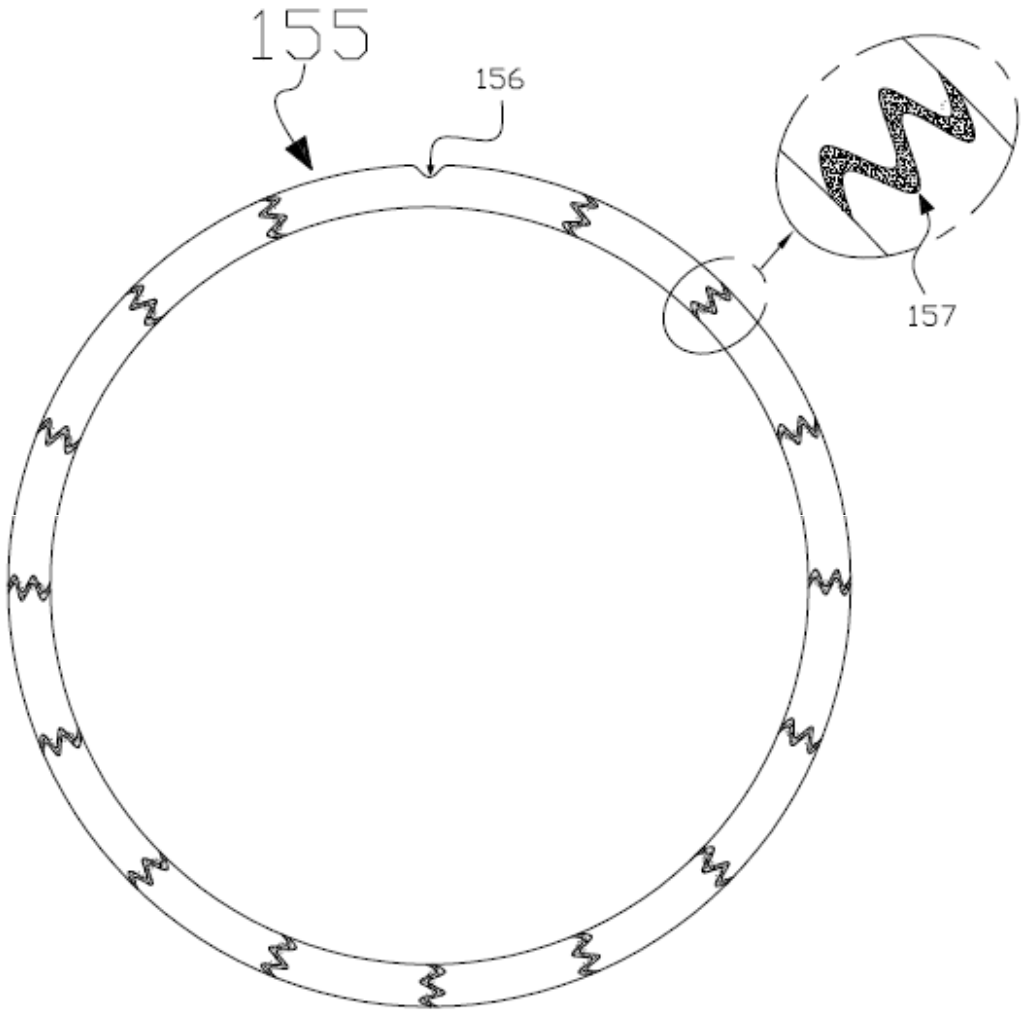

FIG : 9

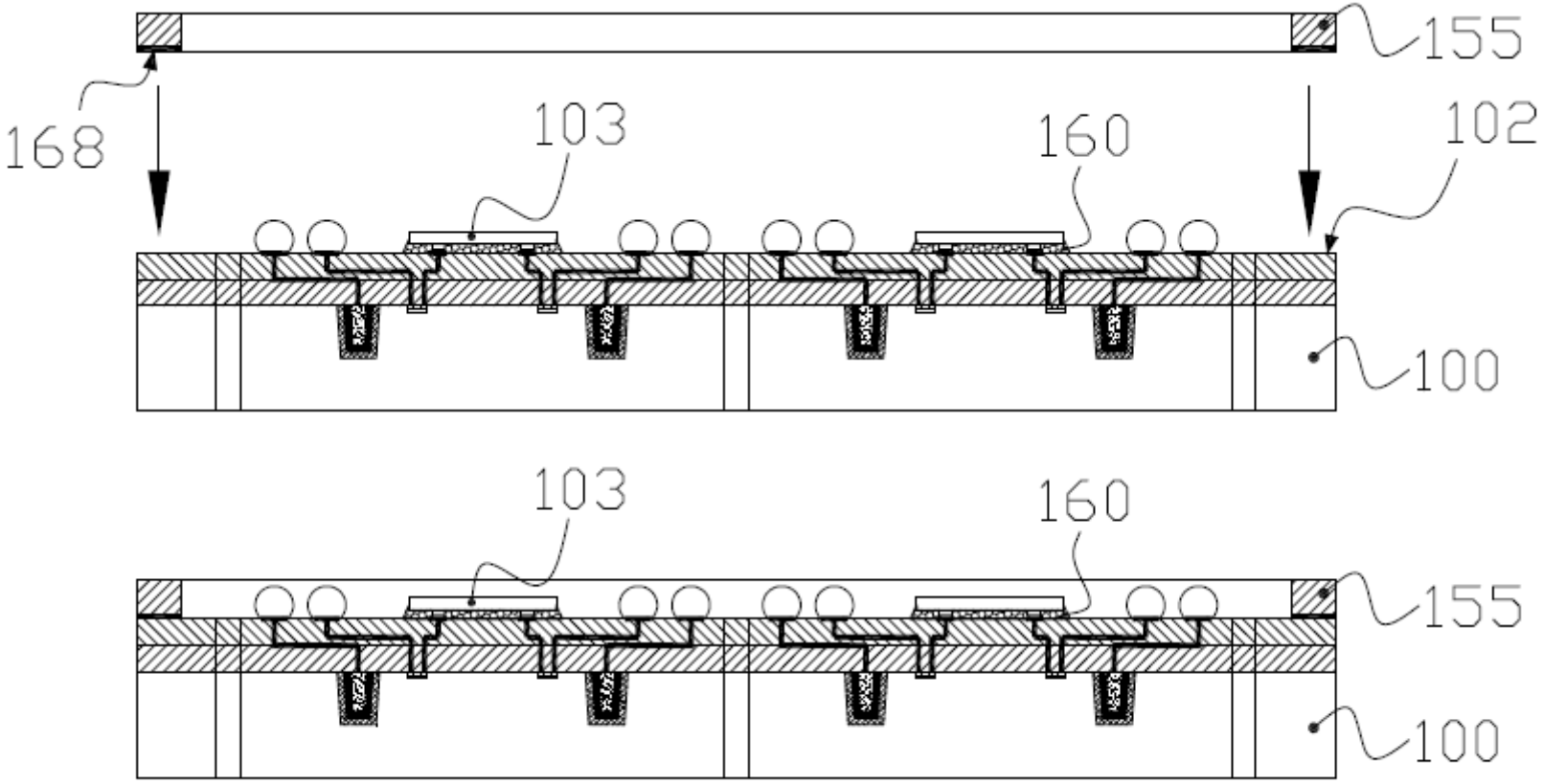

FIG : 10

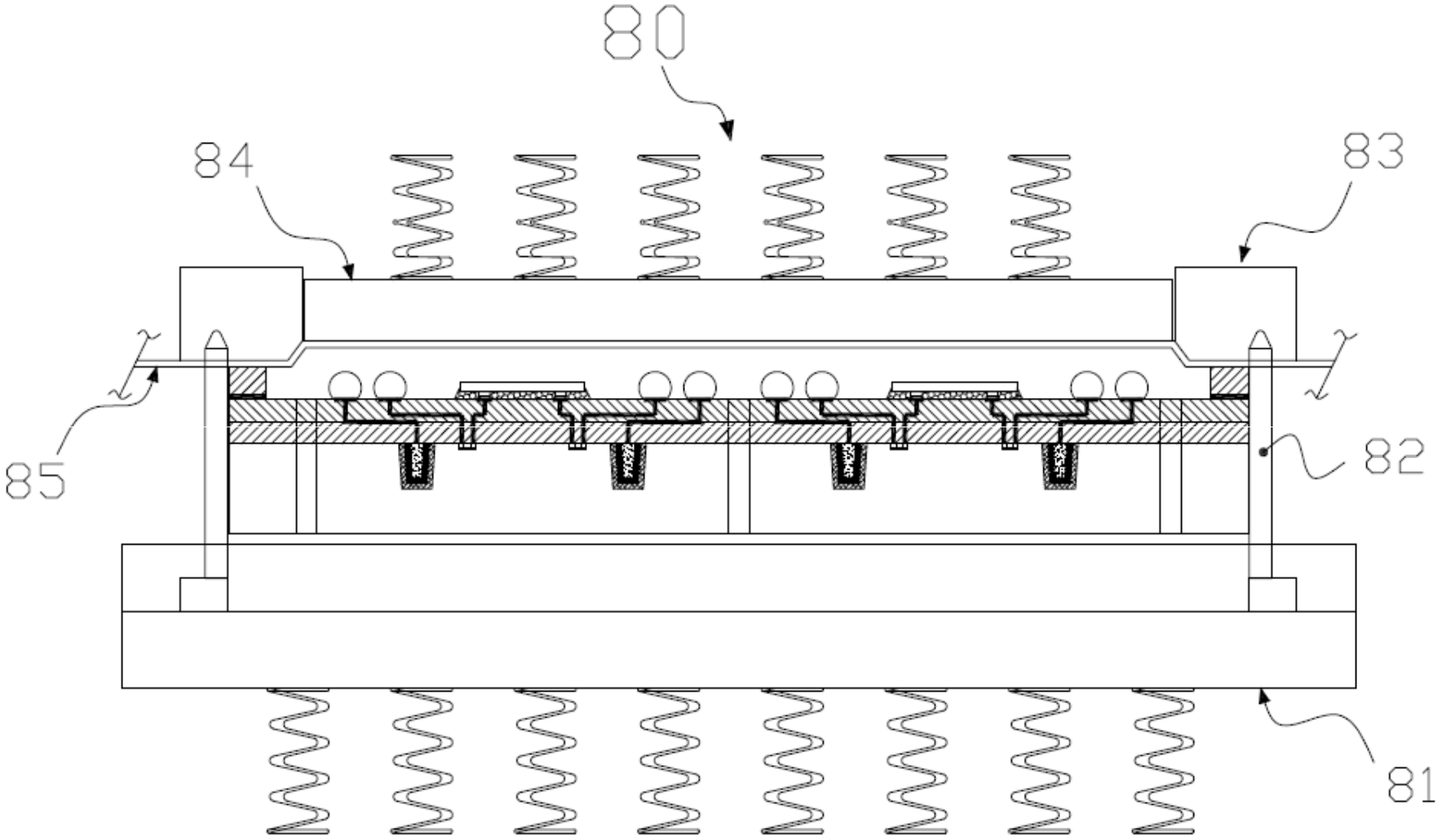

FIG : 11

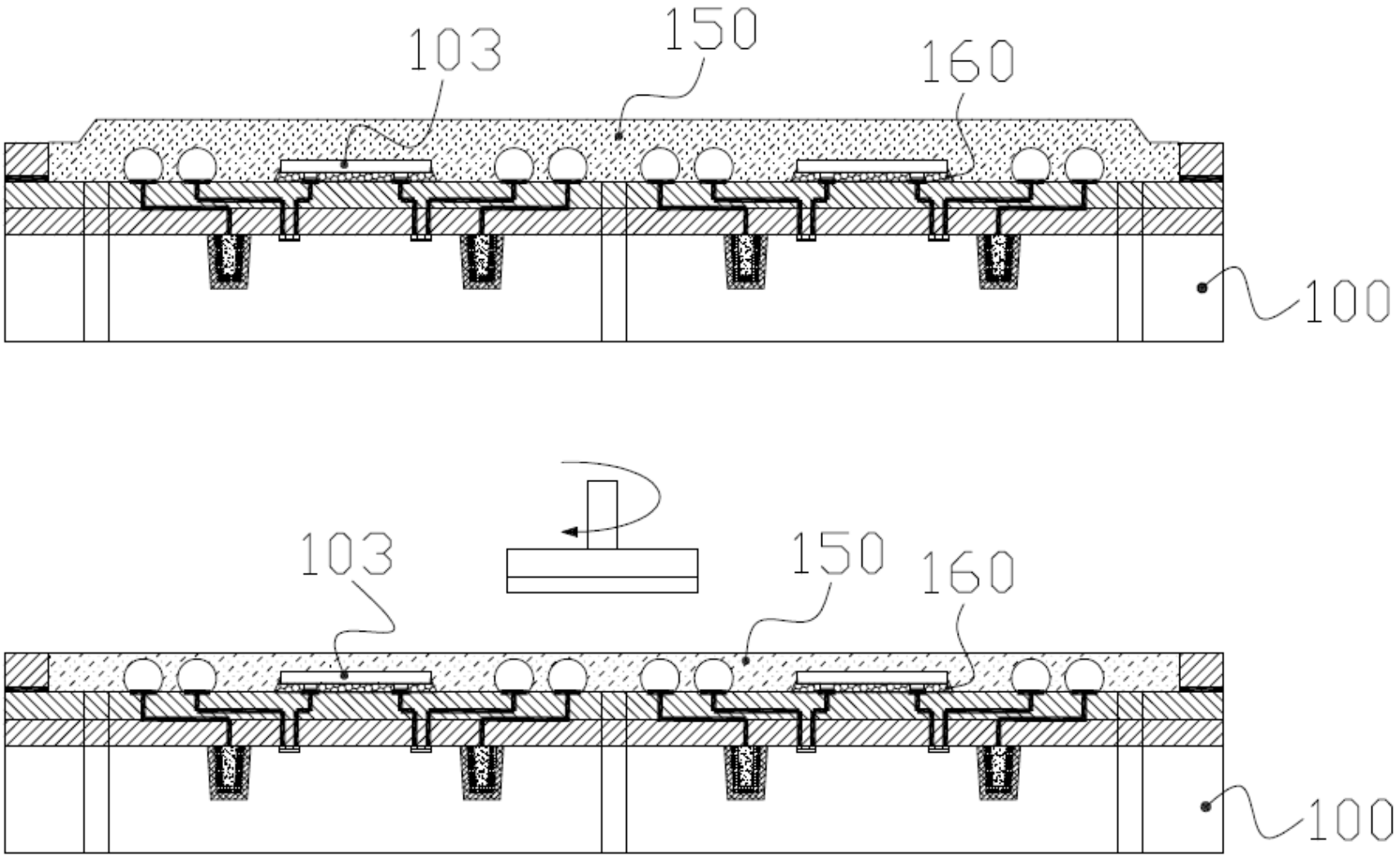

FIG : 12

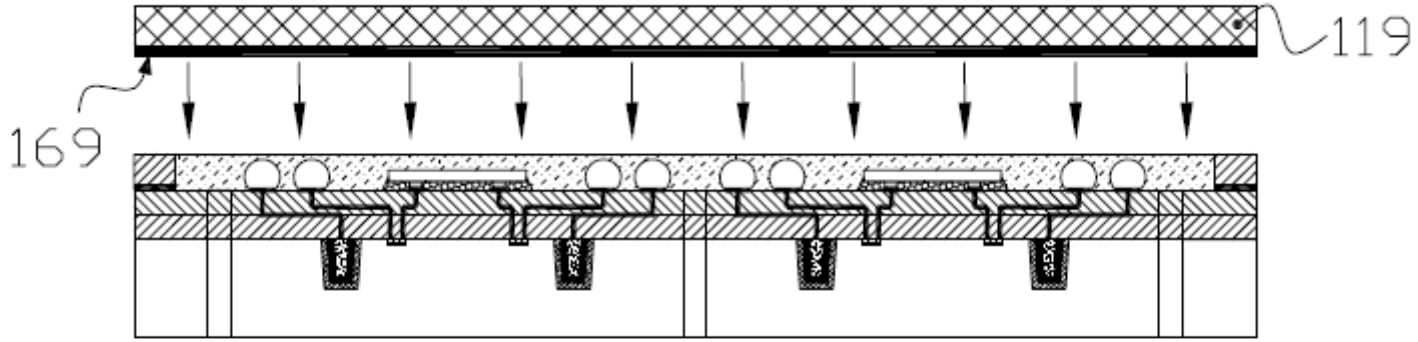

FIG : 13A

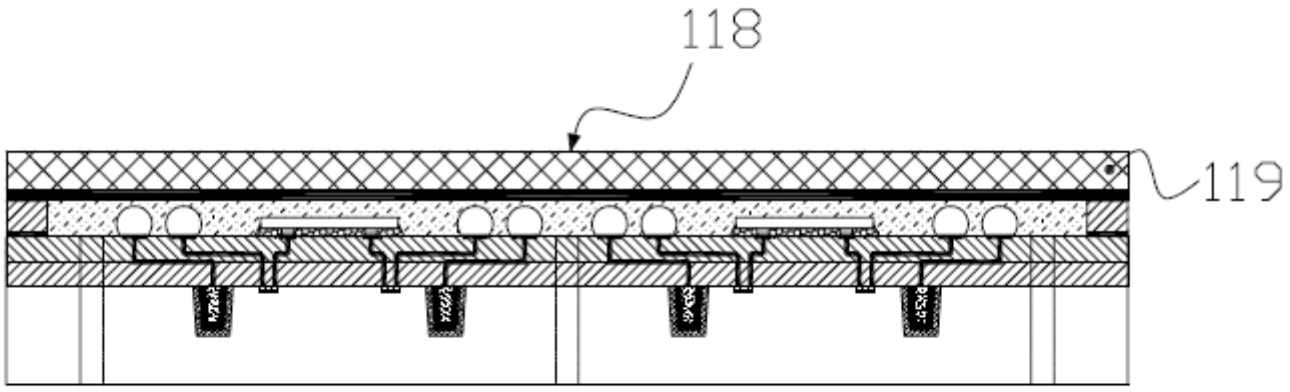

FIG : 13B

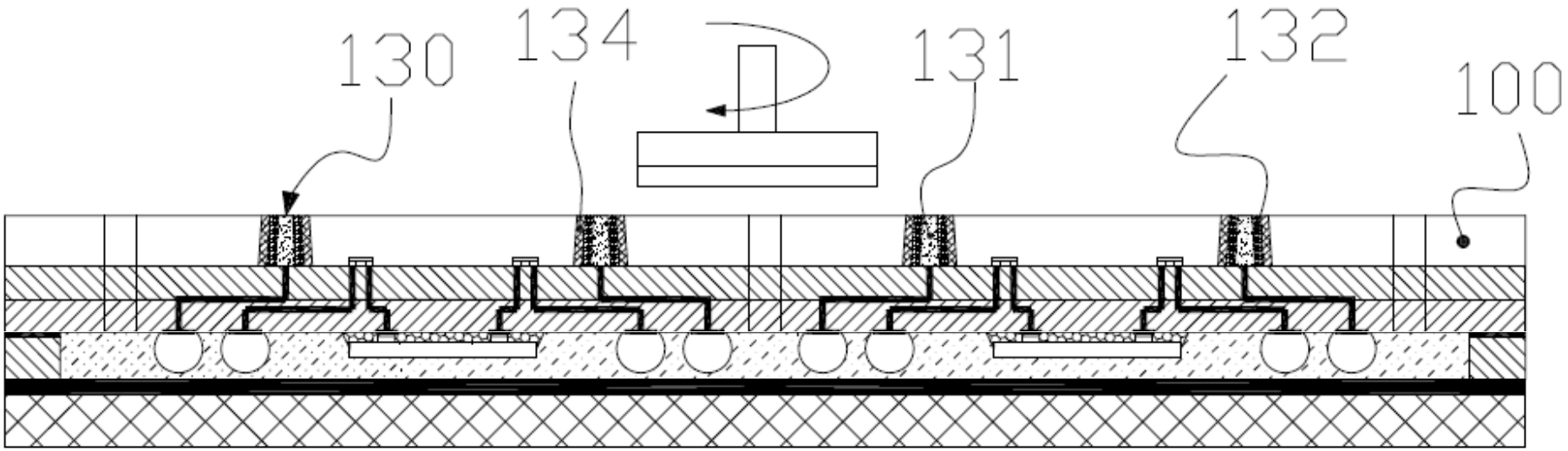

FIG : 14

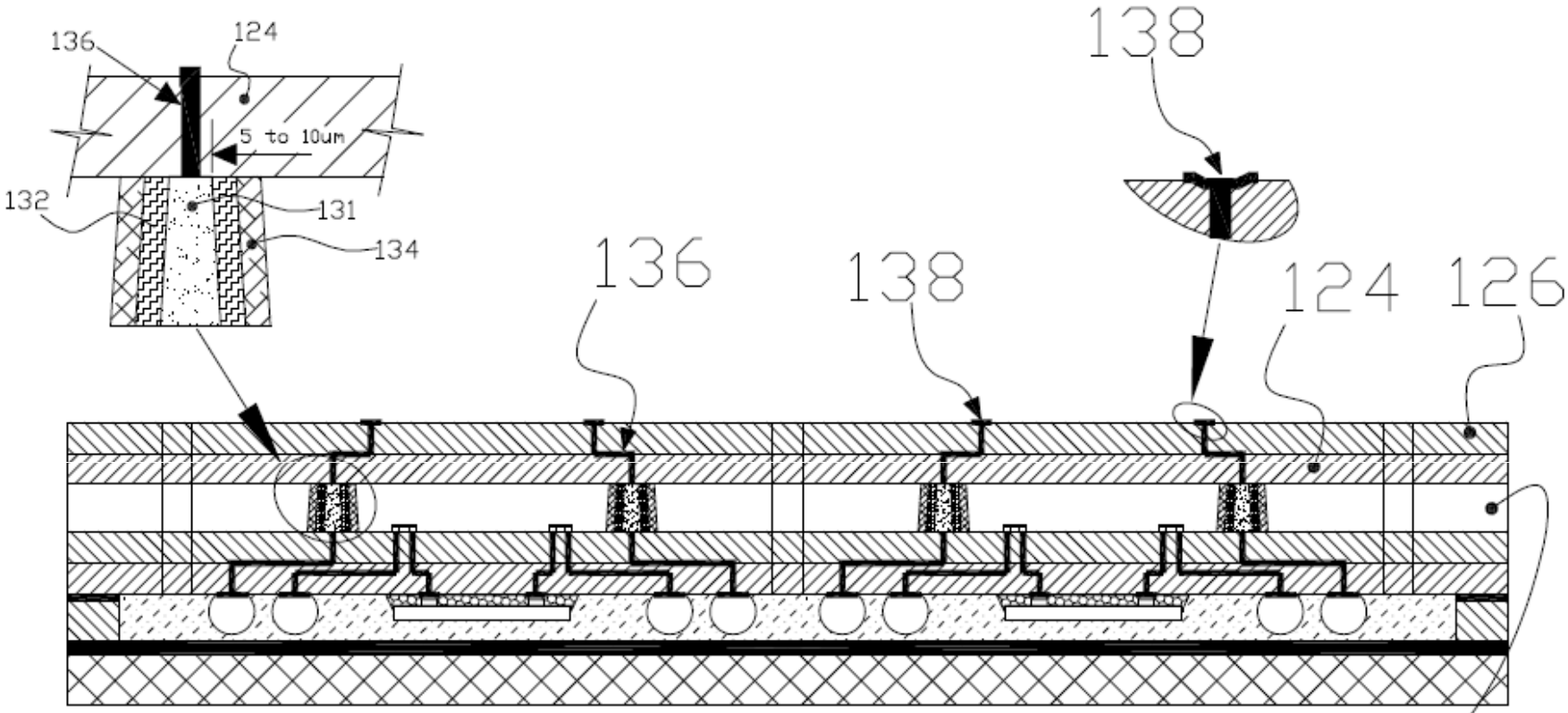

FIG : 15

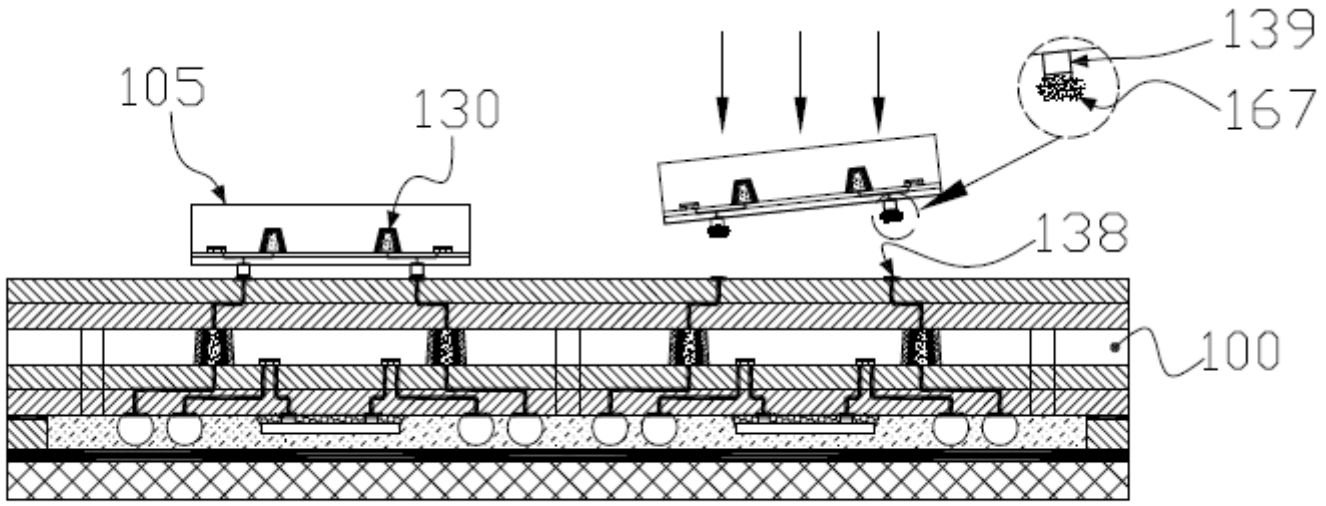

FIG : 16A

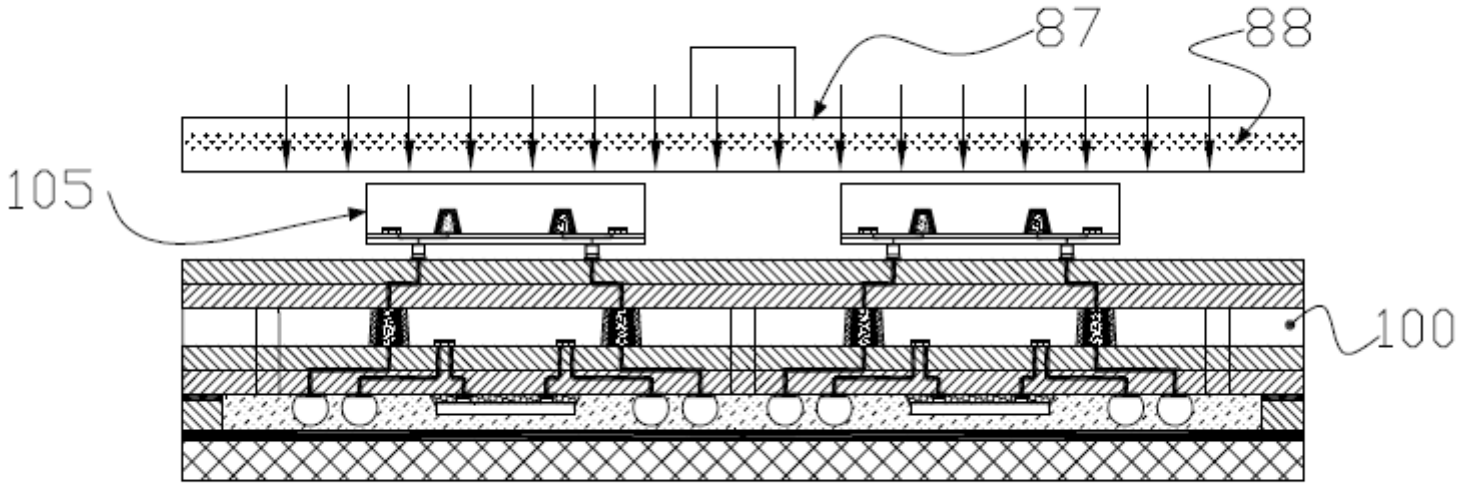

FIG : 16B

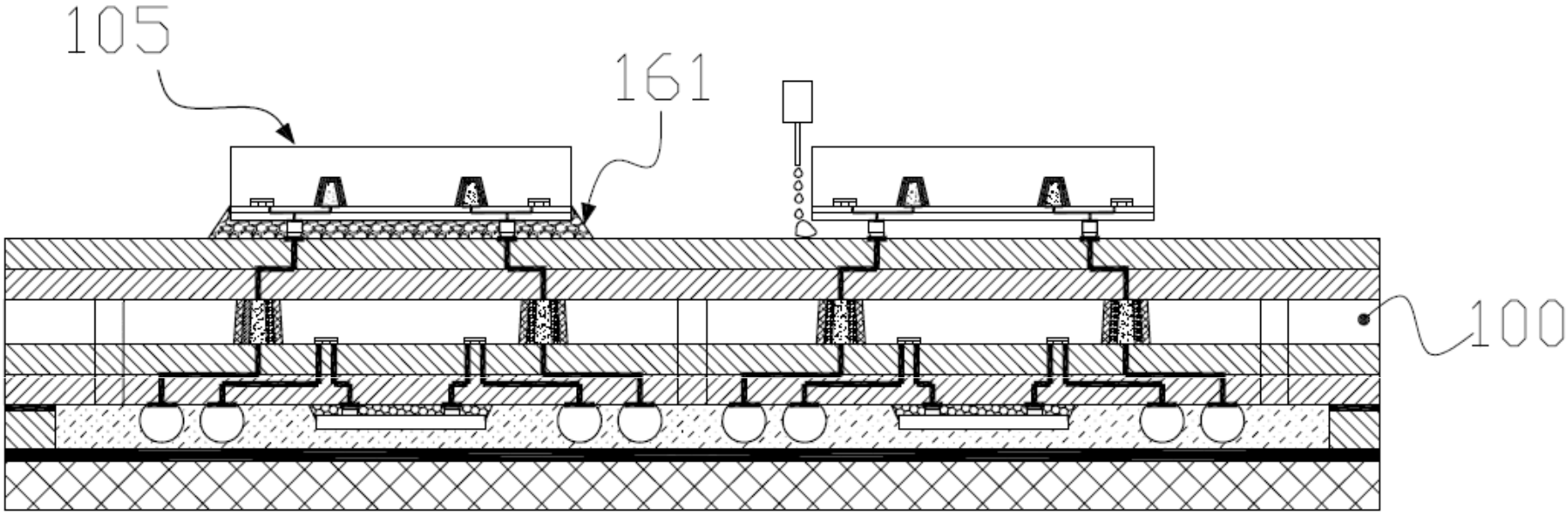

FIG : 17

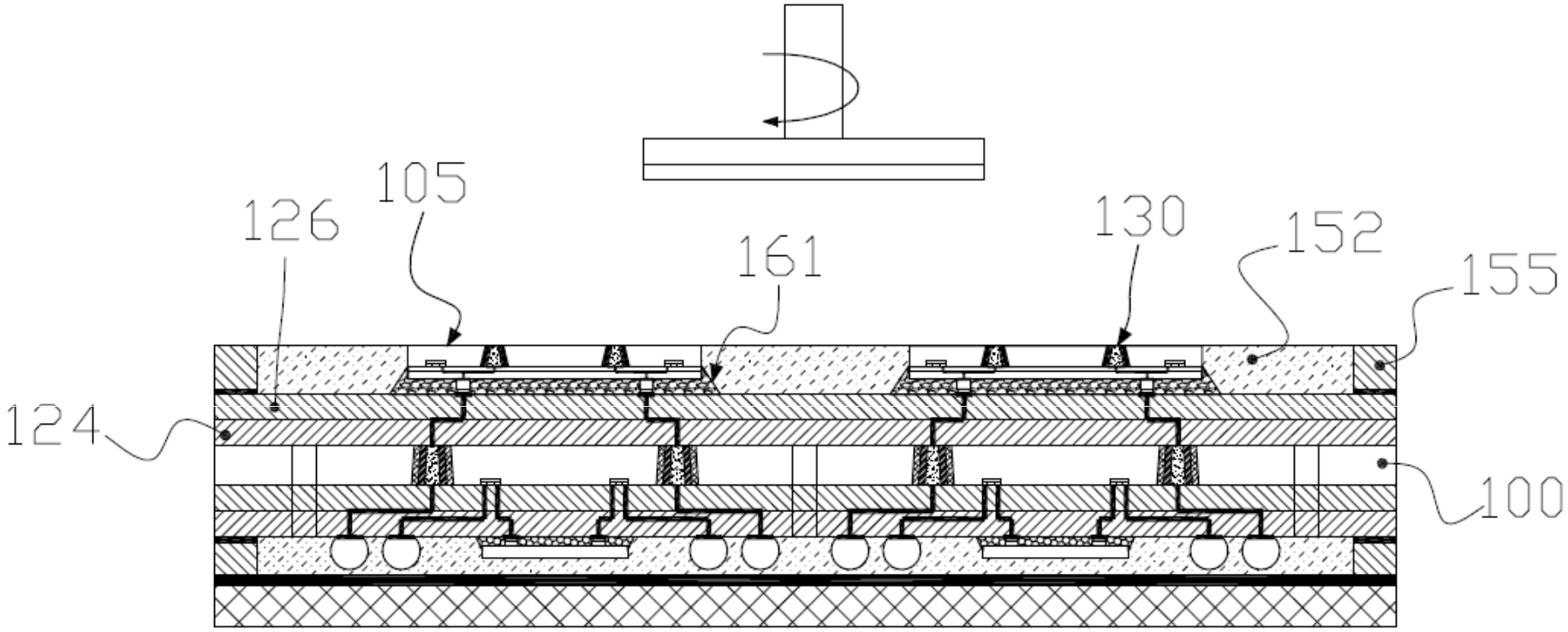

FIG : 18

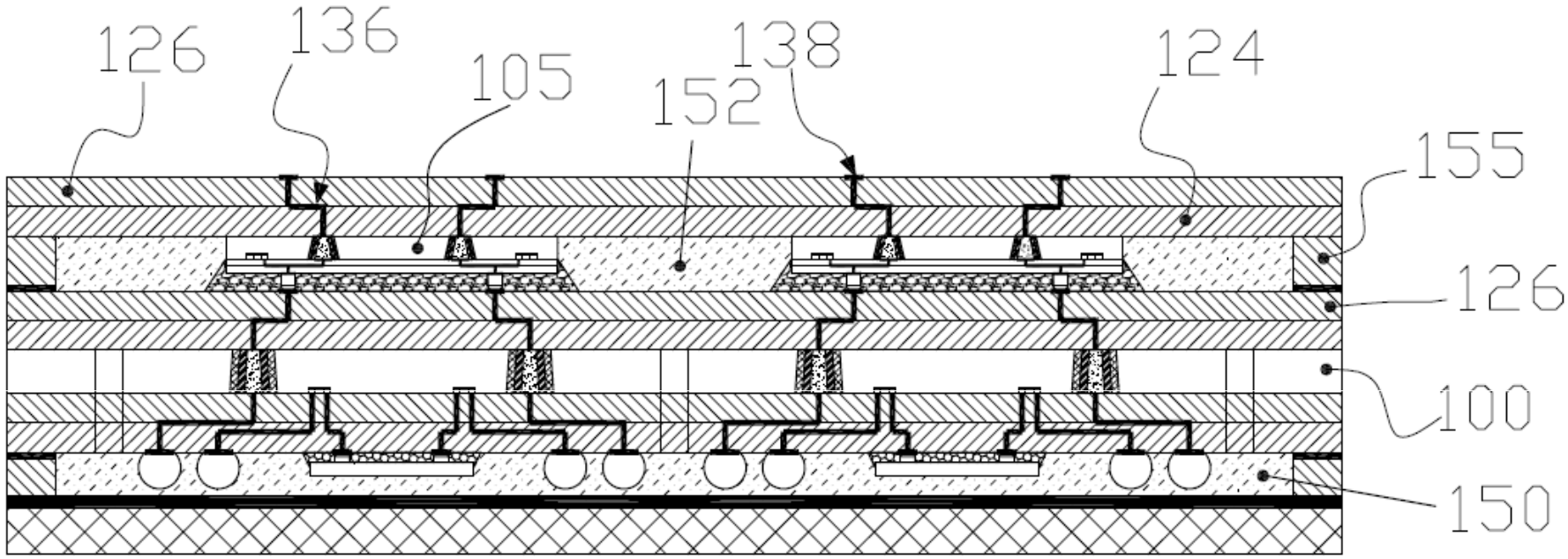

FIG : 19

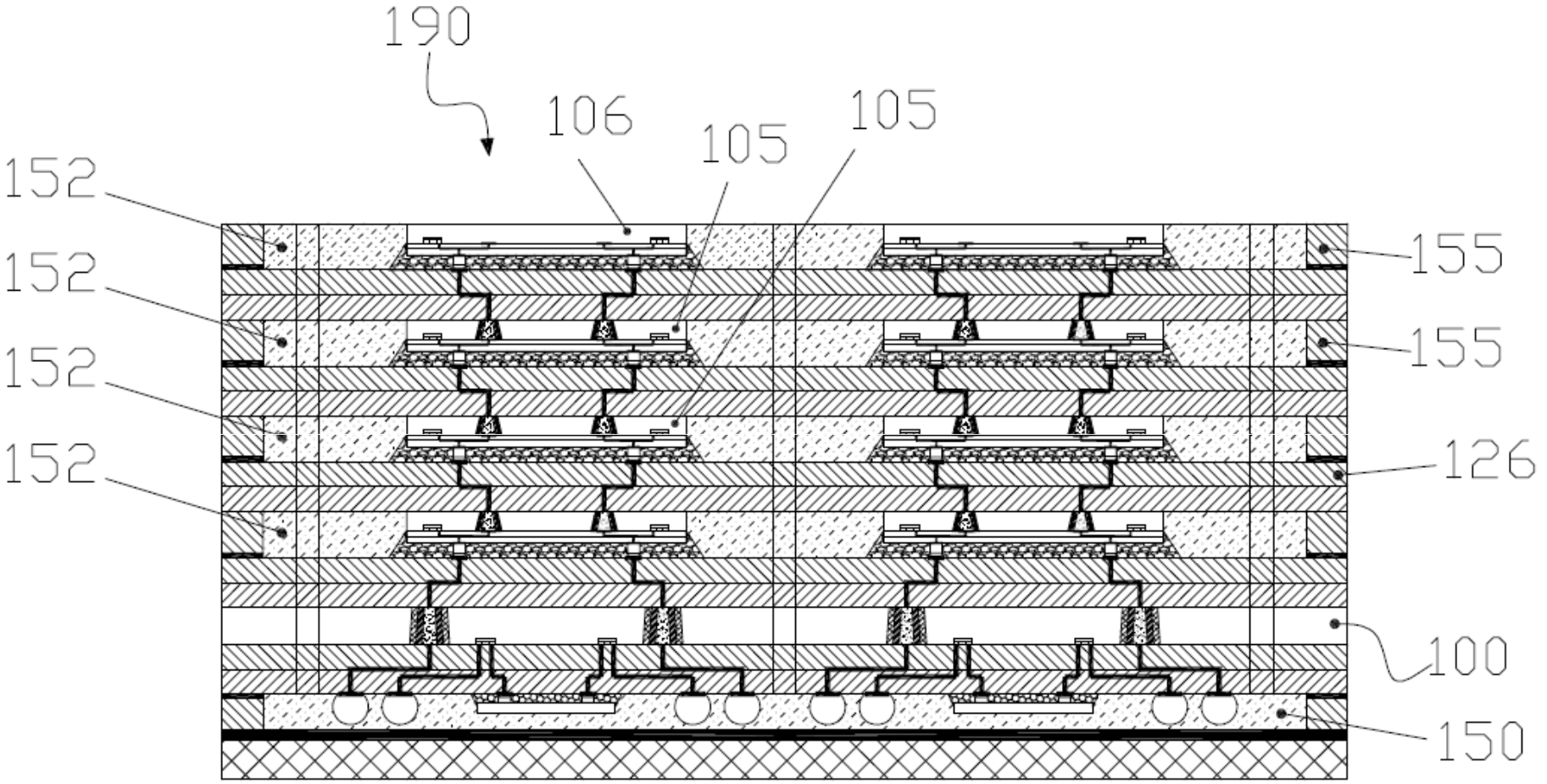

FIG : 20

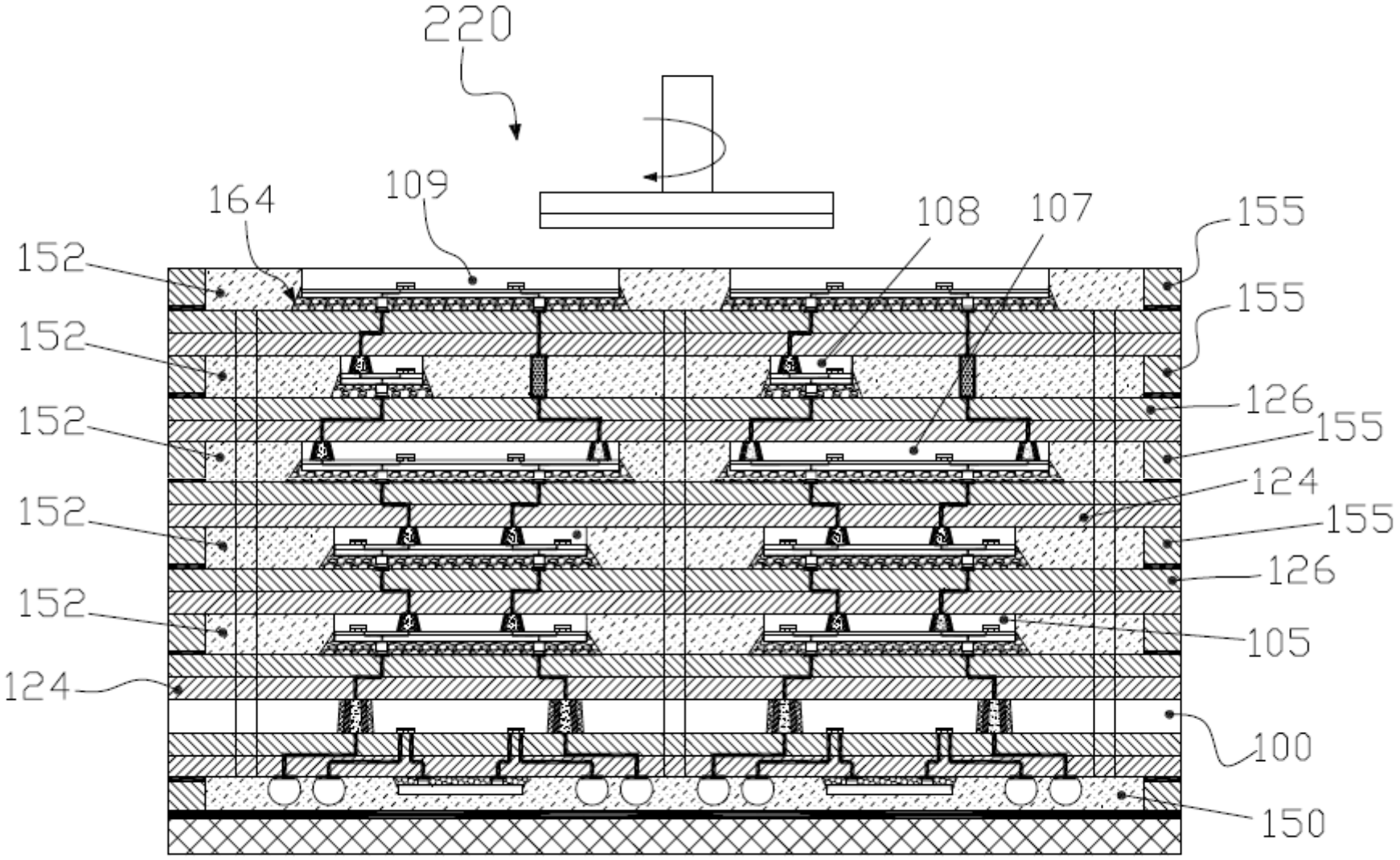
220
164
109
108
107
155
152
155
152
126
152
155
124
152
155
126
152
105
124
100
150

FIG : 21

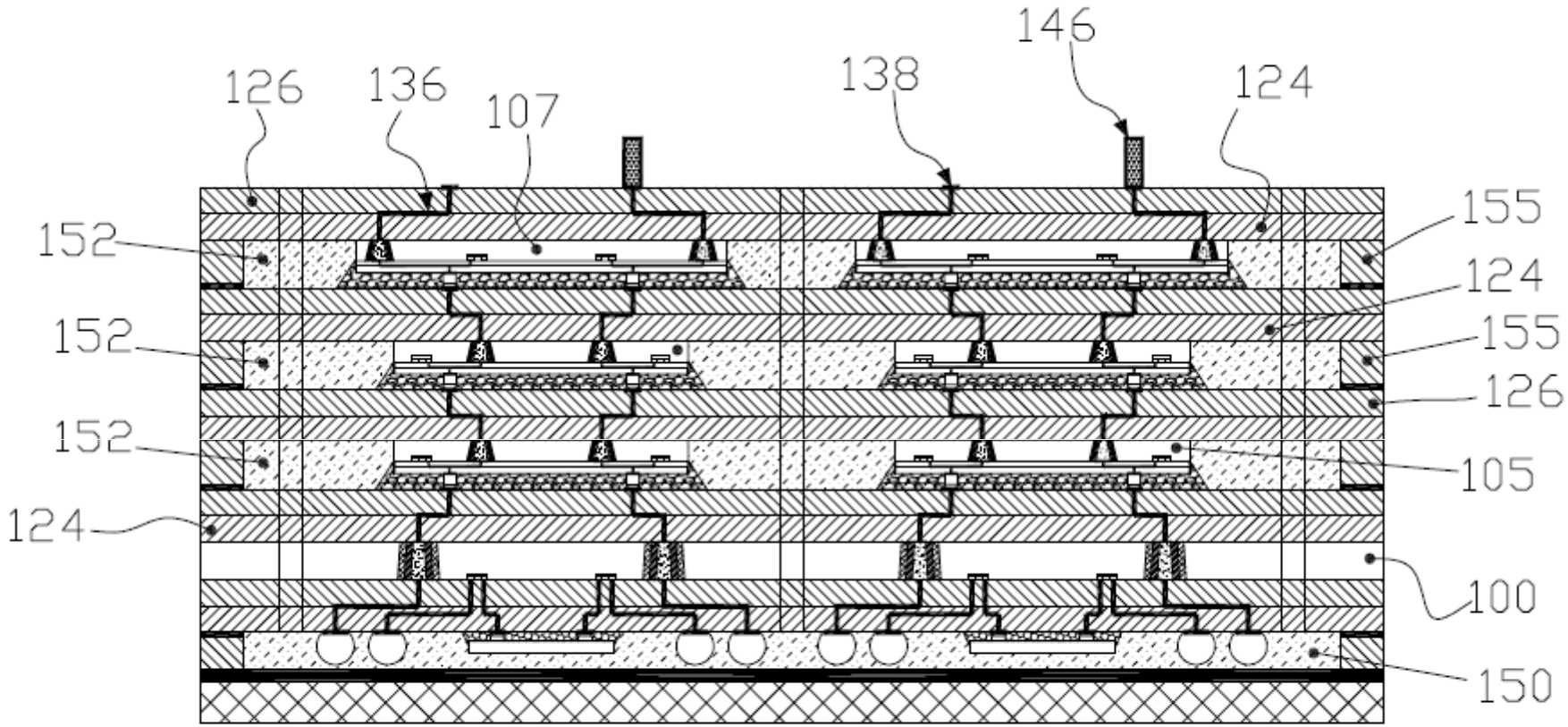
126
136
107
138
146
124
152
152
152
124
155
124
155
126
105
100
150

FIG : 22

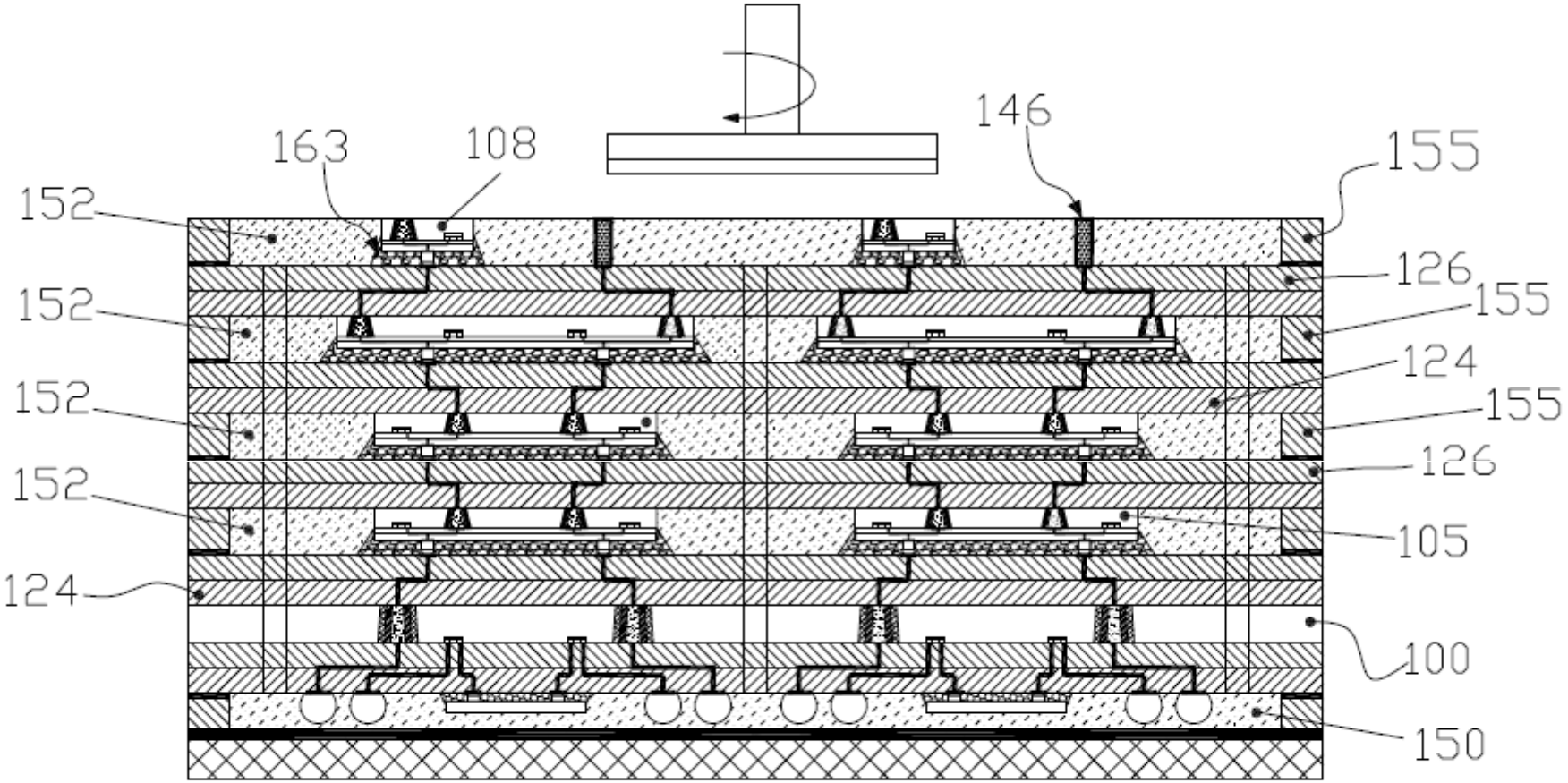
163
108
146
155
152
126
152
155
124
152
155
152
126
105
124
100
150

FIG : 23

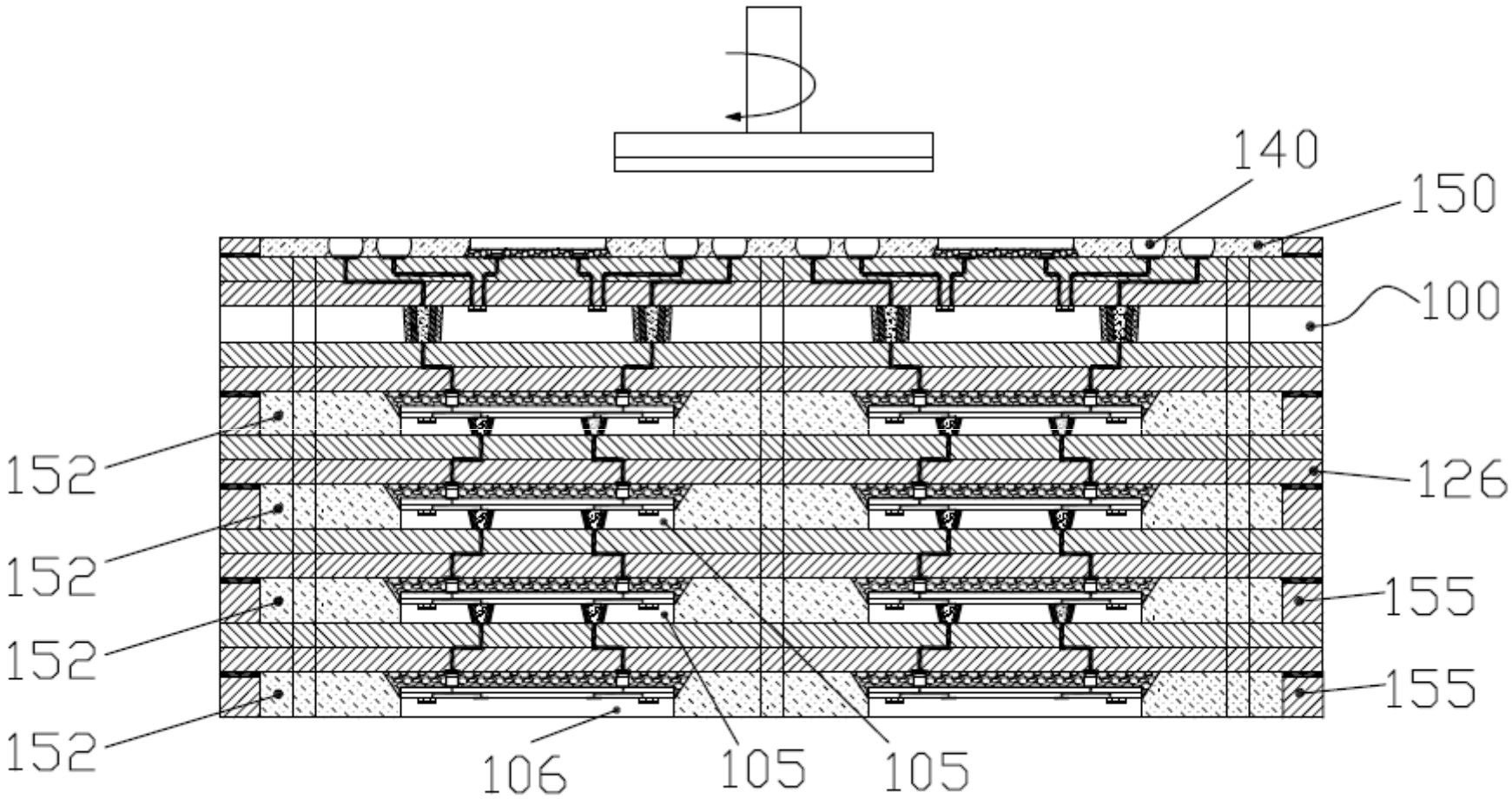

FIG : 24A

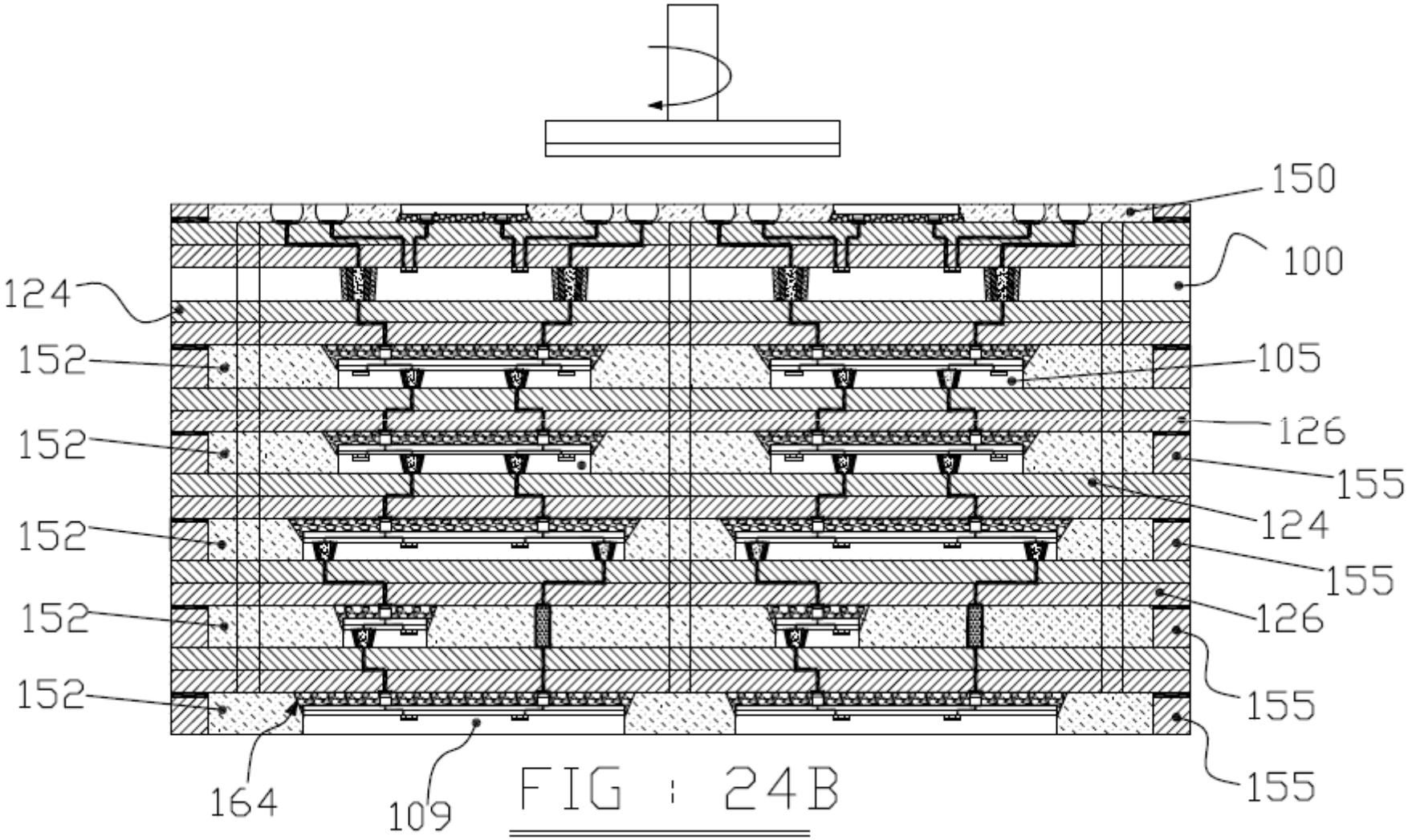
150
100
124
152
105
152
126
155
152
124
152
155
152
126
152
155
164
109
155

FIG : 24B

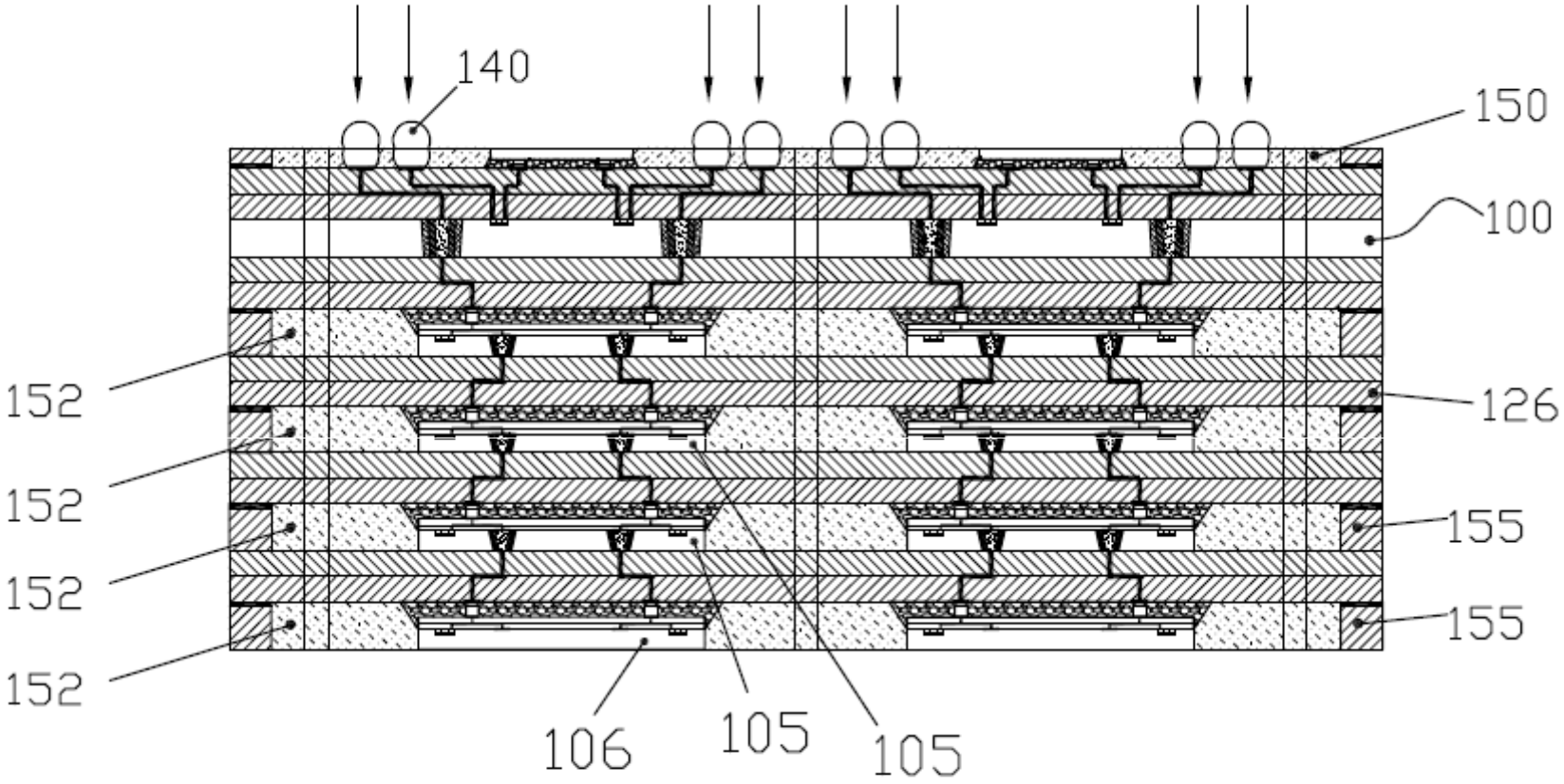

FIG : 25A

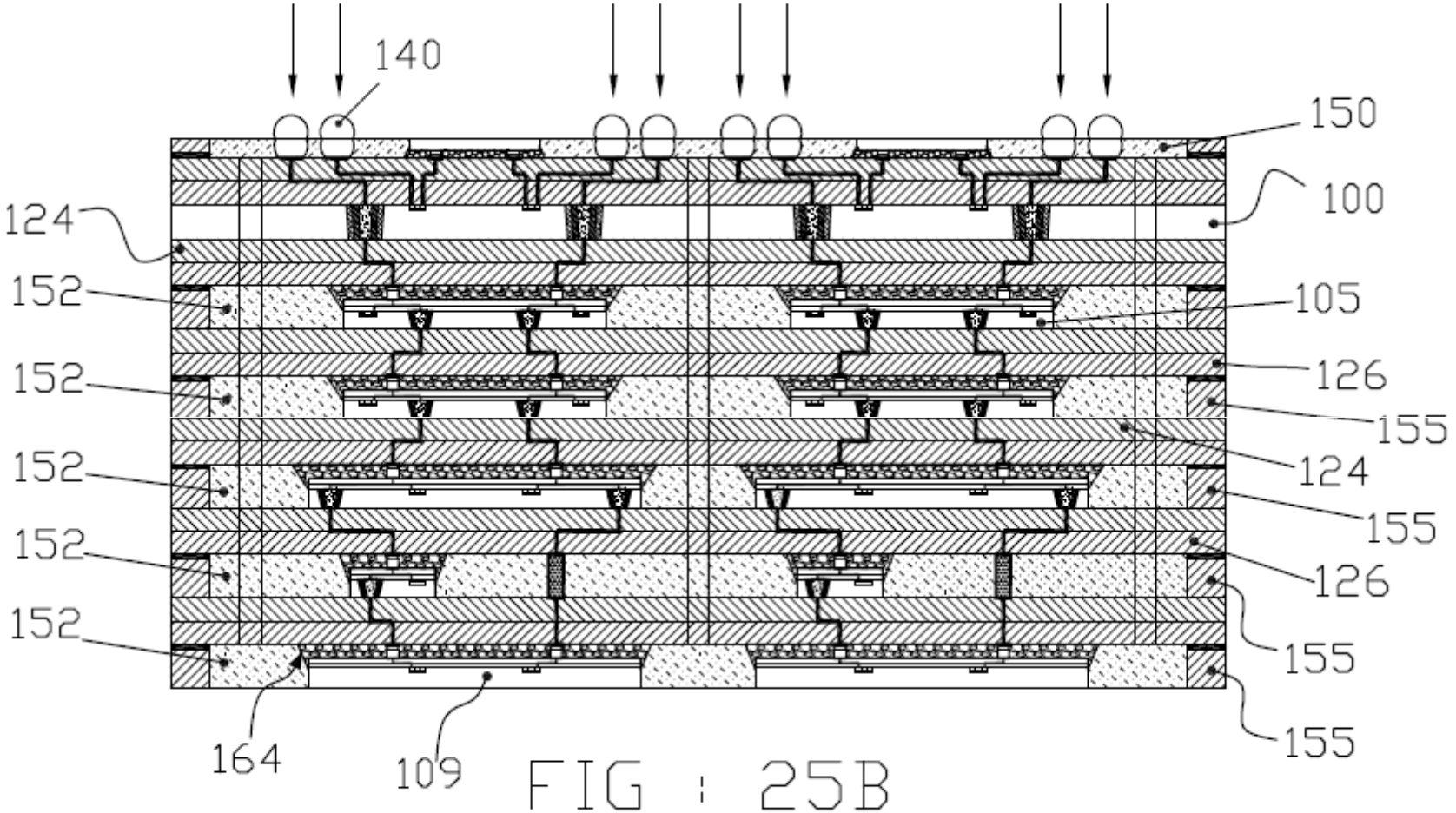
140
150
100
124
152
105
152
126
155
152
124
152
155
152
126
152
155
155
164
109

FIG : 25B

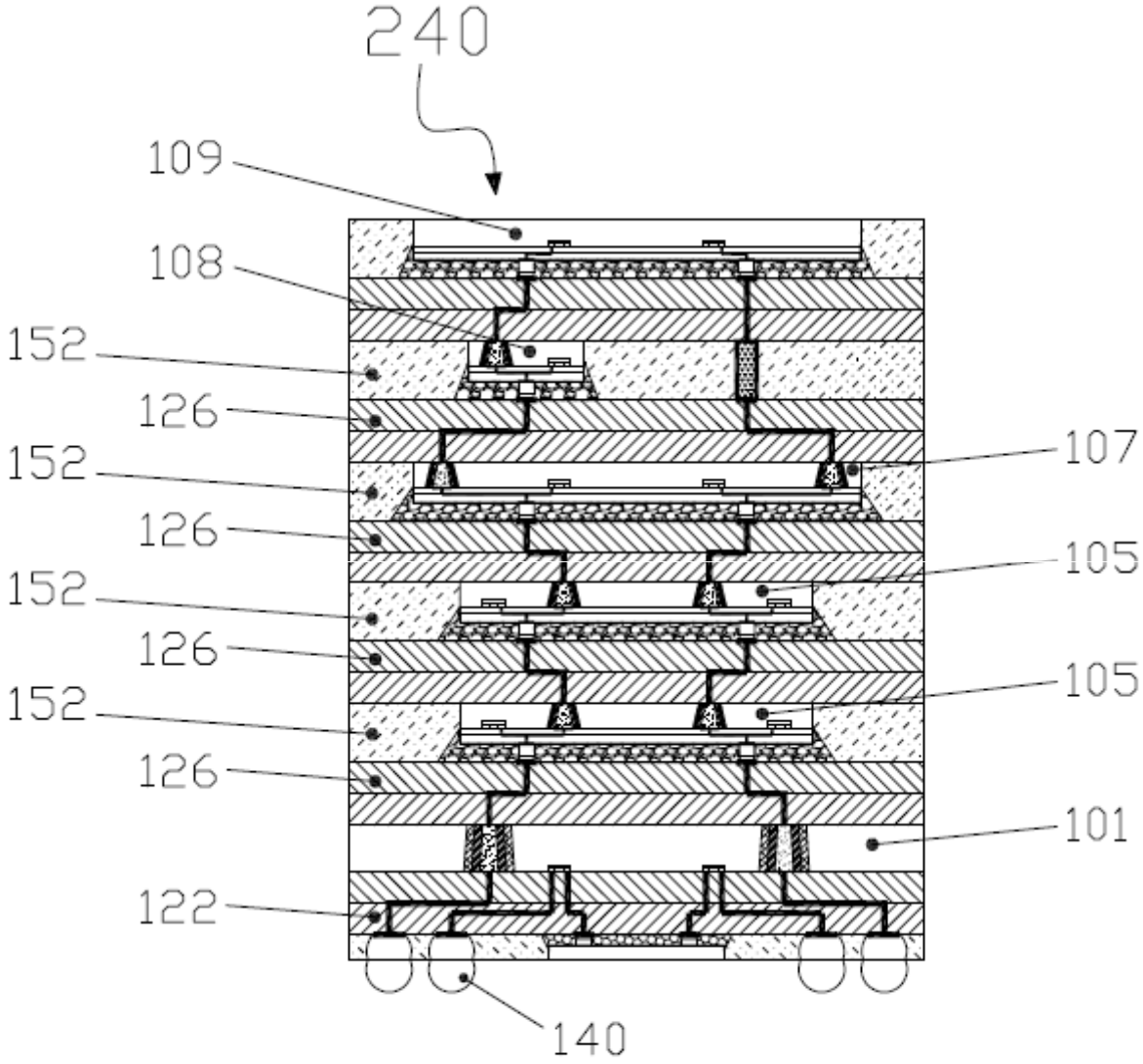
240
109
108
152
126
152
126
152
126
152
126
122
140
107
105
105
101

FIG : 26

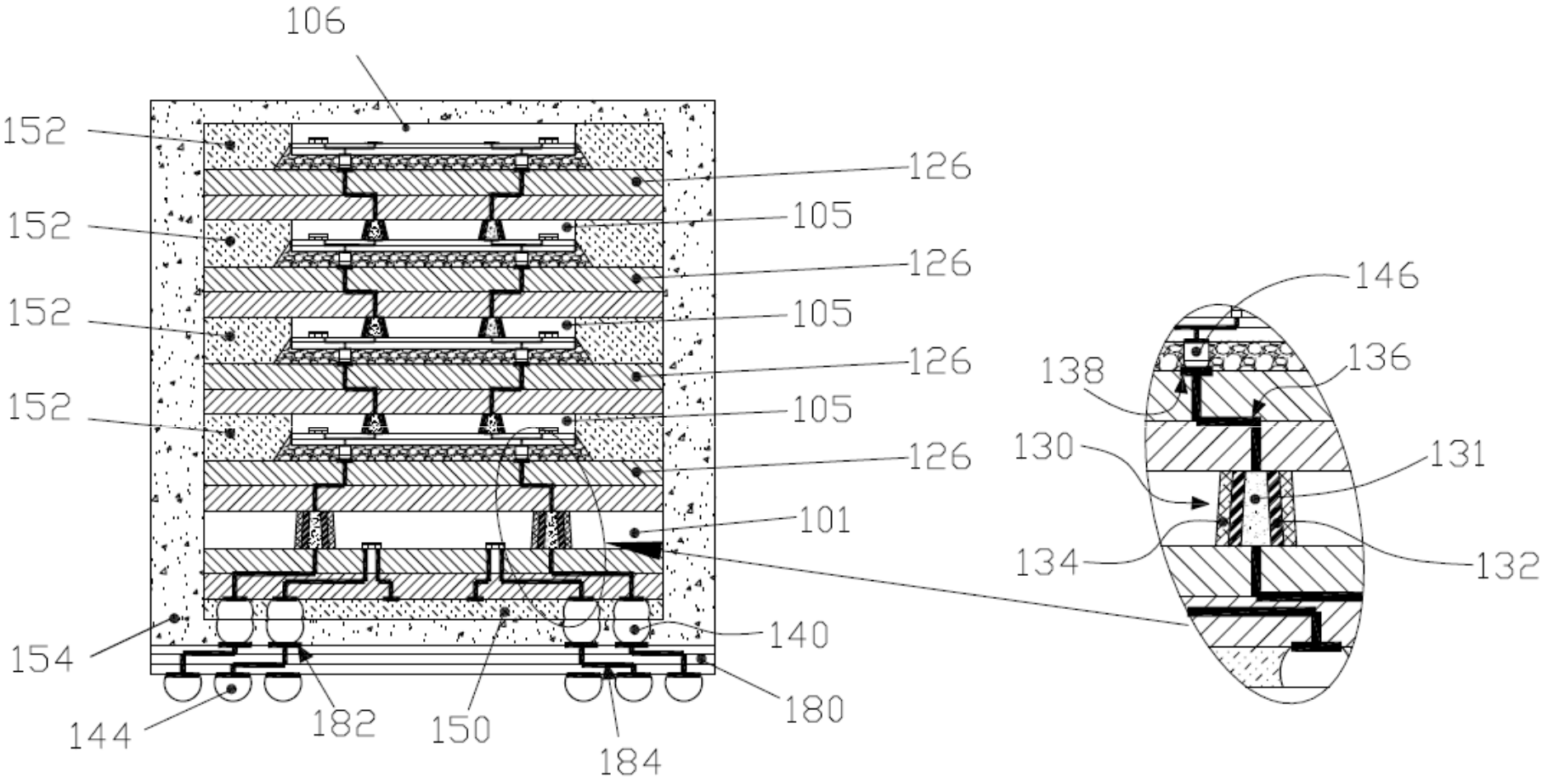
106
152
152
152
152
126
105
126
105
126
105
126
101
140
180
154
144
182
150
184
146
138
136
130
131
134
132

FIG : 27

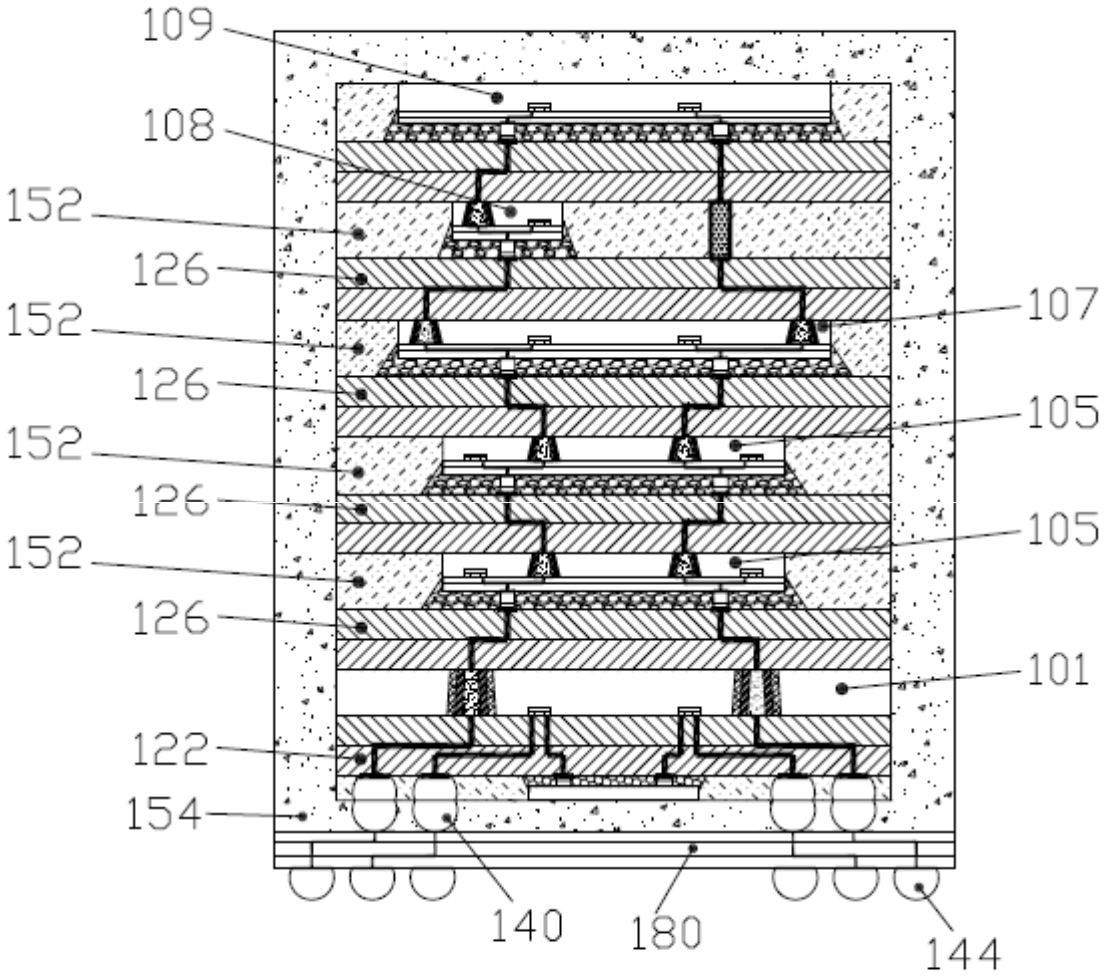
109
108
152
126
152
126
152
126
152
126
122
154
140
180
144
107
105
105
101

FIG : 28

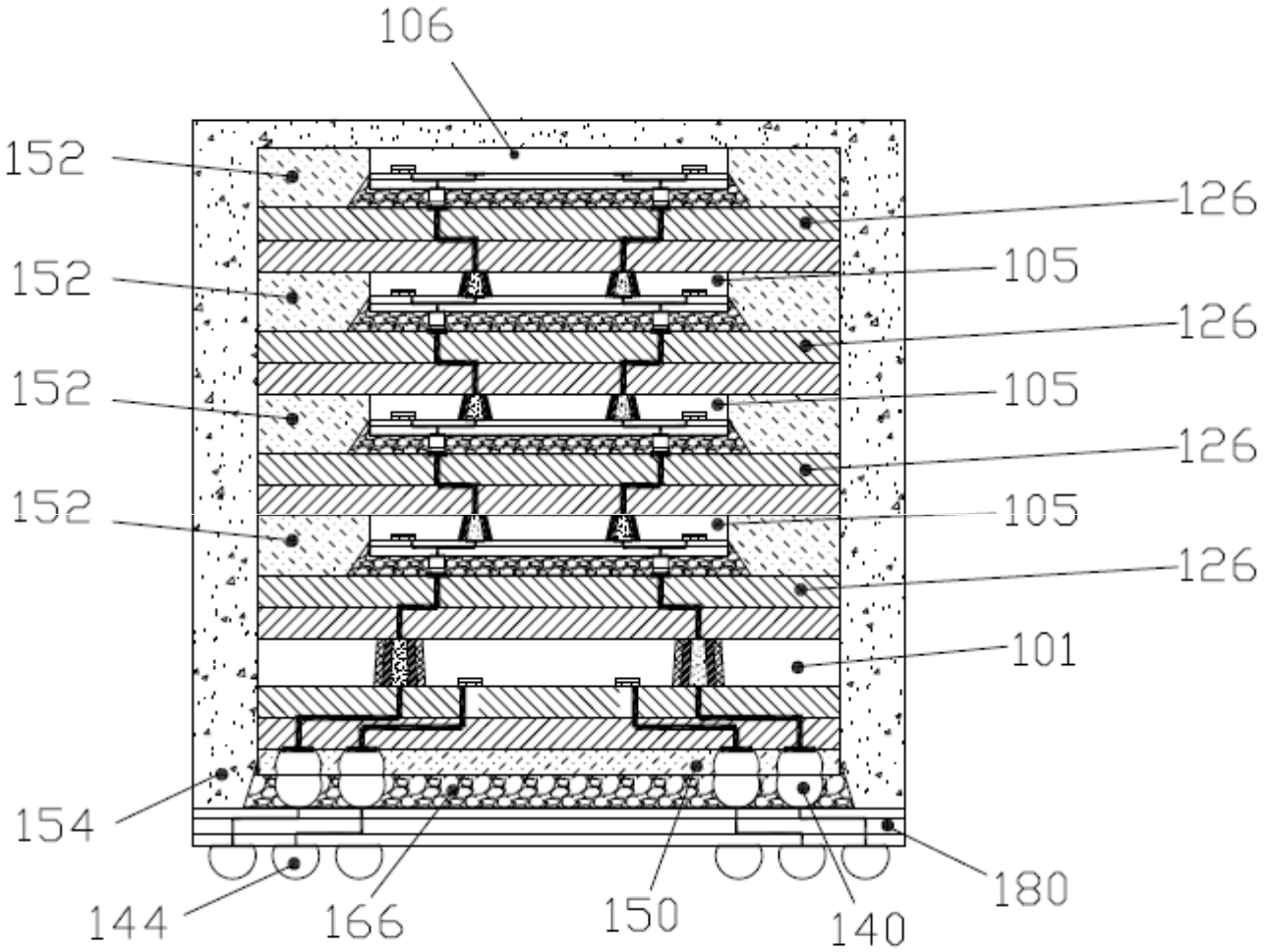
106
152
152
152
152
126
105
126
105
126
105
126
101
154
144
166
150
140
180

FIG : 29

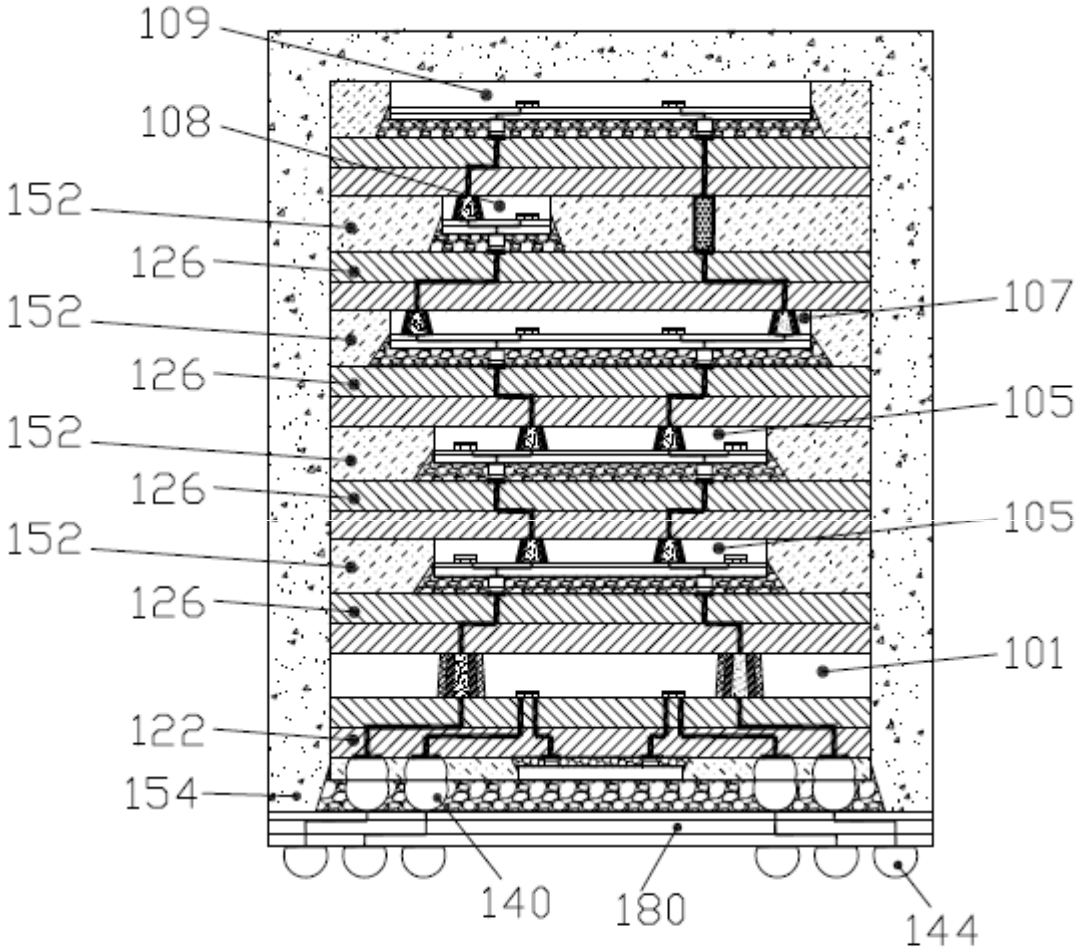
109
108
152
126
152
126
152
126
152
126
122
154
140
180
144
107
105
105
101

FIG : 30

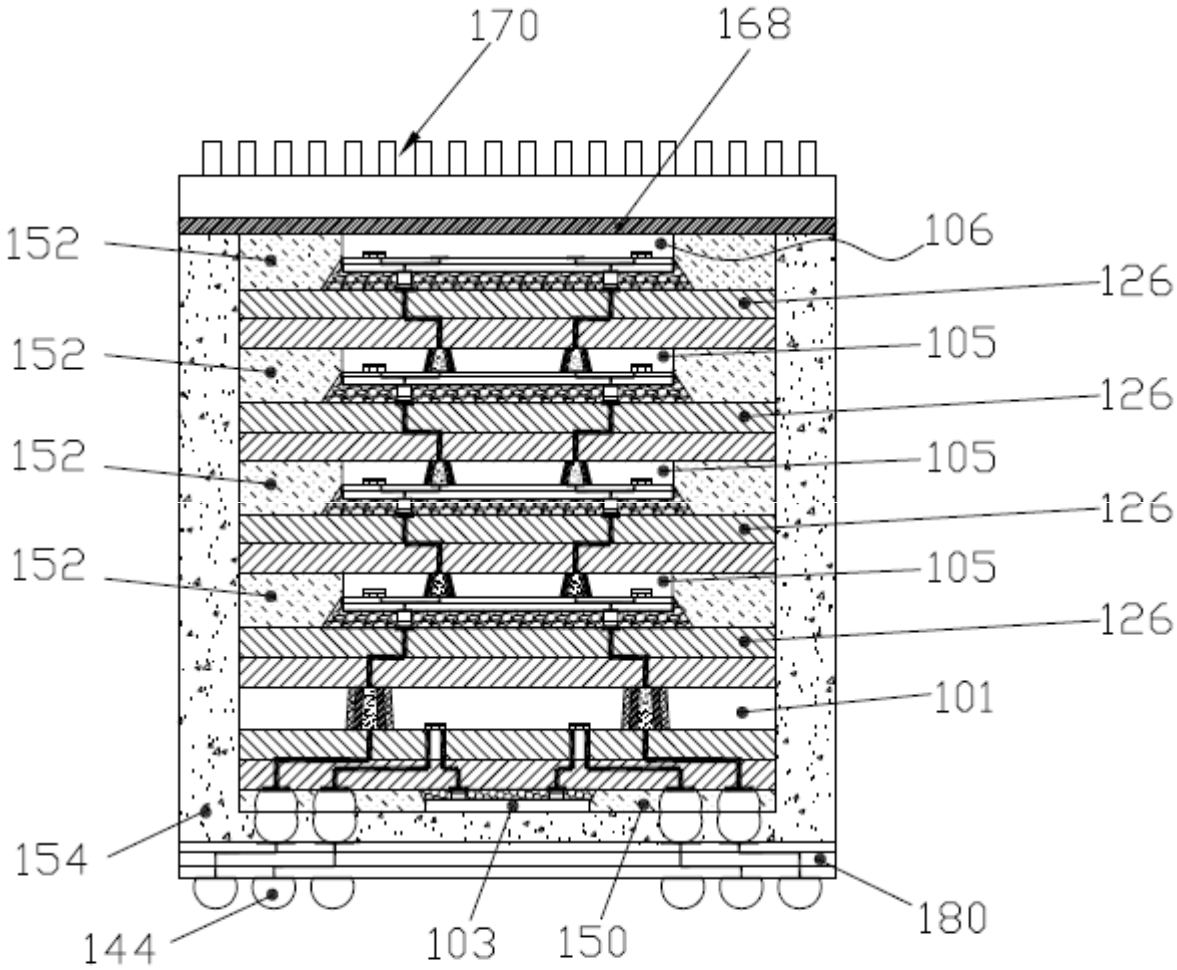
170
168
152
152
152
152
106
126
105
126
105
126
105
126
101
154
144
103
150
180

FIG : 31

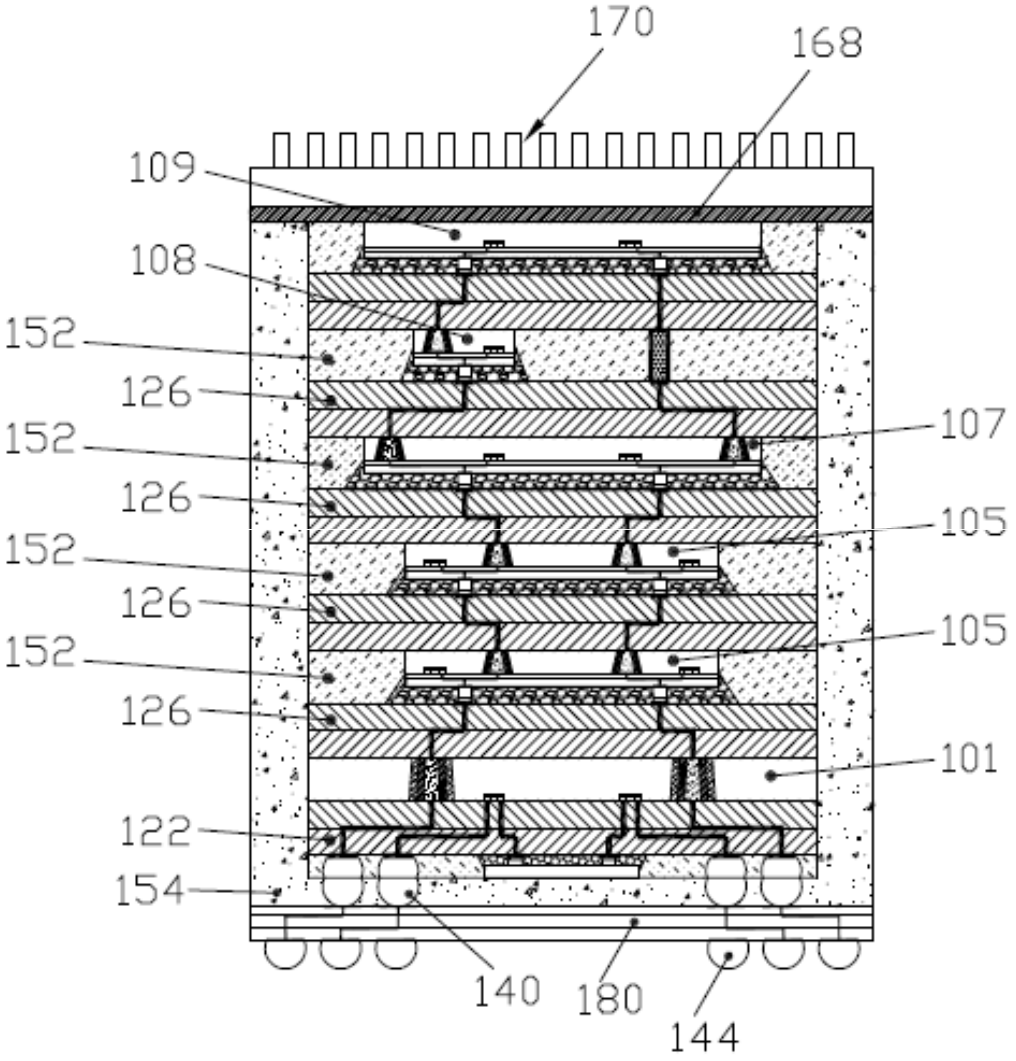
170
168
109
108
152
126
152
126
152
126
152
126
107
105
105
101
122
154
140
180
144

FIG : 32