Fig.1

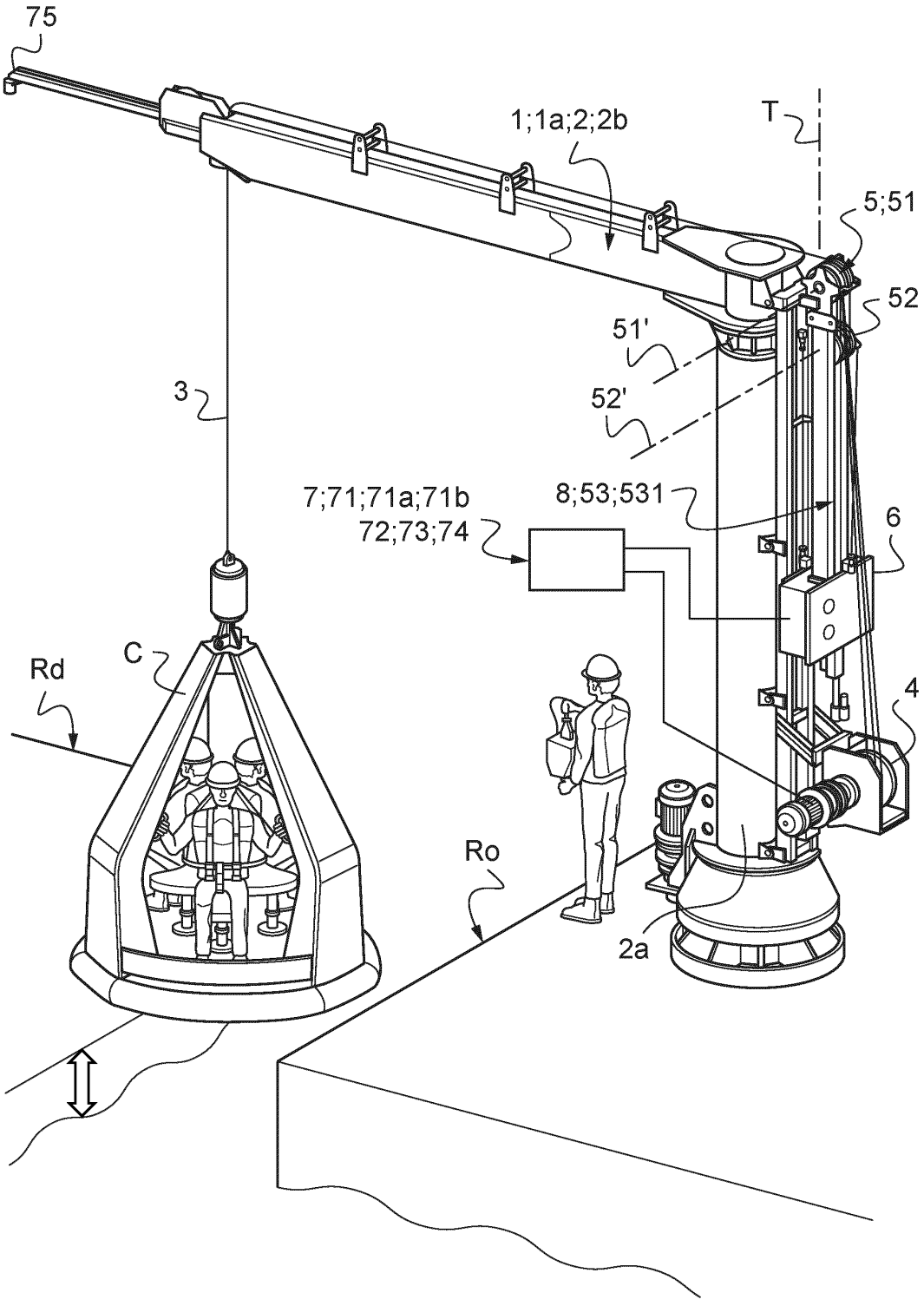

Fig.2

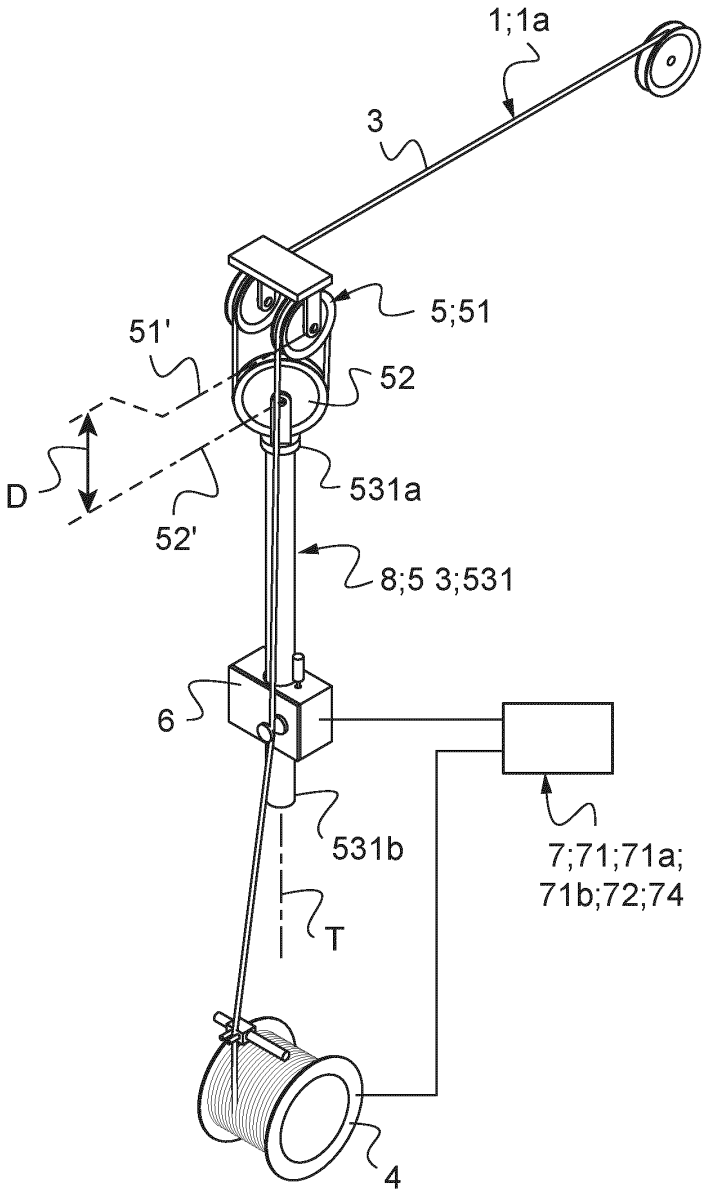

Fig.3

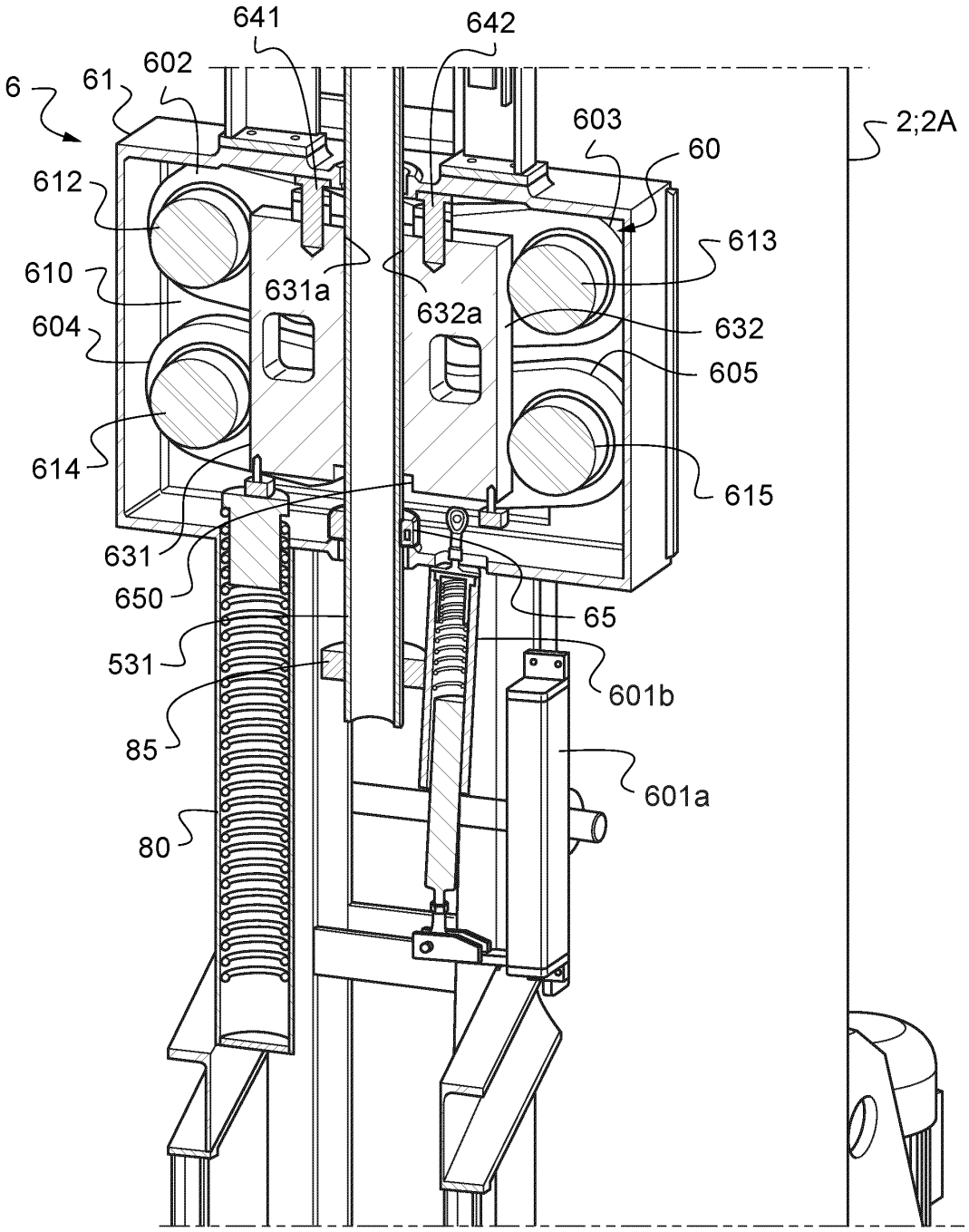
641
642
602
61
6
603
60
2;2A
612
613
610
631a
632a
632
604
605
614
615
631
650
65
531
601b
85
601a
80

Fig.4

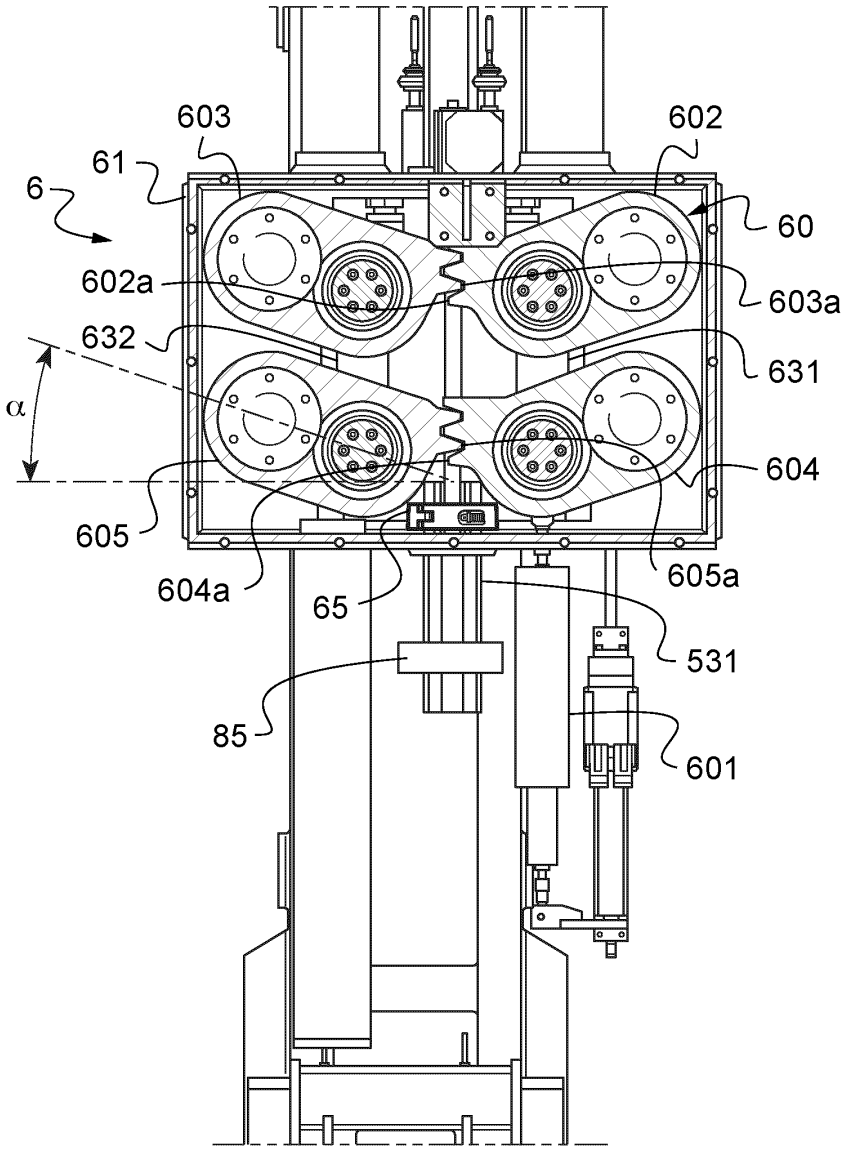
603
602
61
6
60
602a
603a
632
631
α
604
605
605a
604a
65
531
85
601

Fig.5

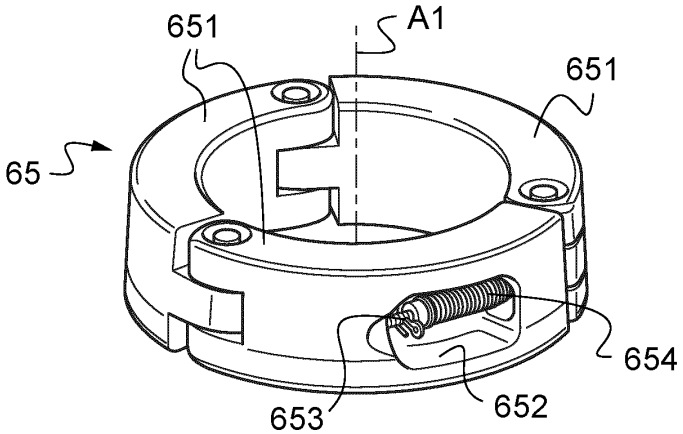
651
A1
651
65
654
653
652

Fig.6

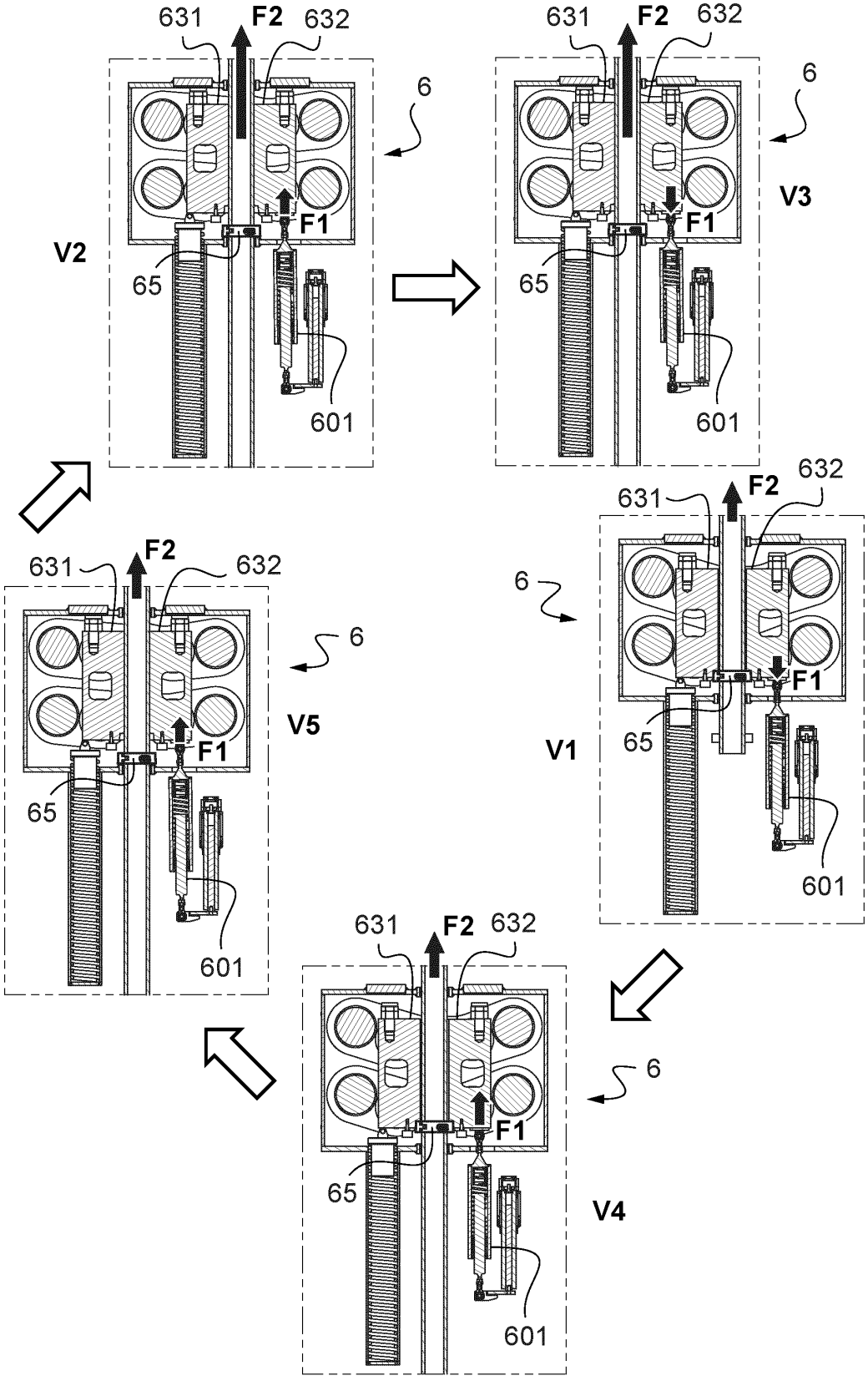

Fig.7

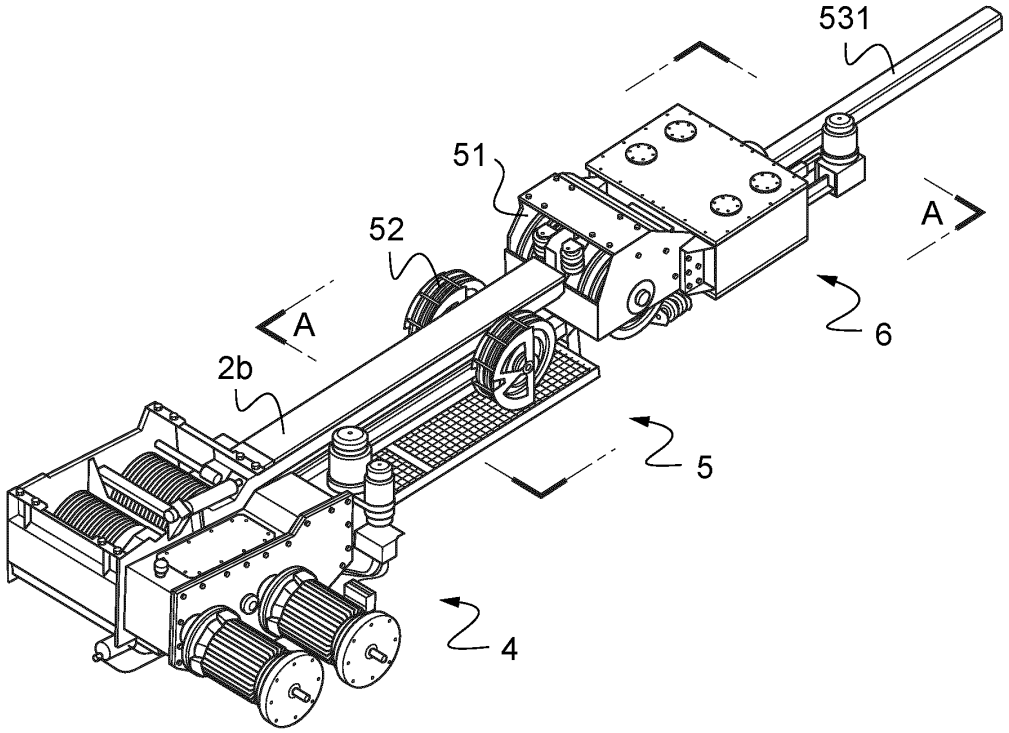

Fig.8

