(12) NACH DEM VERTRAG ÜBER DIE INTERNATIONALE ZUSAMMENARBEIT AUF DEM GEBIET DES PATENTWESENS (PCT) VERÖFFENTLICHTE INTERNATIONALE ANMELDUNG

(19) Weltorganisation für geistiges Eigentum
Internationales Büro

(43) Internationales Veröffentlichungsdatum
17. Januar 2013 (17.01.2013)

WIPO | PCT

(10) Internationale Veröffentlichungsnummer
WO 2013/007631 A2

(51) **Internationale Patentklassifikation**: ***H02G 11/00*** (2006.01)

(21) **Internationales Aktenzeichen**: PCT/EP2012/063245

(22) **Internationales Anmeldedatum**: 6. Juli 2012 (06.07.2012)

(25) **Einreichungssprache**: Deutsch

(26) **Veröffentlichungssprache**: Deutsch

(30) **Angaben zur Priorität**:
20 2011 103 263.2 11. Juli 2011 (11.07.2011) DE

(71) **Anmelder** *(für alle Bestimmungsstaaten mit Ausnahme von US)*: **IGUS GMBH** [DE/DE]; Spicher Str. 1a, 51127 Köln (DE).

(72) **Erfinder; und**
(75) **Erfinder/Anmelder** *(nur für US)*: **HERMEY, Andreas** [DE/DE]; Annostr. 96, 53773 Hennef (DE). **DUFF, Robb** [US/DE]; Obersaurenbach 31, 53809 Ruppichteroth (DE). **SCHLÖGEL, Frank** [DE/DE]; Mathesenhofweg 101, 50859 Köln (DE).

(74) **Anwalt**: **LIPPERT, STACHOW & PARTNER**; Postfach 30 02 08, 51412 Bergisch Gladbach (DE).

(81) **Bestimmungsstaaten** *(soweit nicht anders angegeben, für jede verfügbare nationale Schutzrechtsart)*: AE, AG, AL, AM, AO, AT, AU, AZ, BA, BB, BG, BH, BR, BW, BY, BZ, CA, CH, CL, CN, CO, CR, CU, CZ, DE, DK, DM, DO, DZ, EC, EE, EG, ES, FI, GB, GD, GE, GH, GM, GT, HN, HR, HU, ID, IL, IN, IS, JP, KE, KG, KM, KN, KP, KR, KZ, LA, LC, LK, LR, LS, LT, LU, LY, MA, MD, ME, MG, MK, MN, MW, MX, MY, MZ, NA, NG, NI, NO, NZ, OM, PE, PG, PH, PL, PT, QA, RO, RS, RU, RW, SC, SD, SE, SG, SK, SL, SM, ST, SV, SY, TH, TJ, TM, TN, TR, TT, TZ, UA, UG, US, UZ, VC, VN, ZA, ZM, ZW.

(84) **Bestimmungsstaaten** *(soweit nicht anders angegeben, für jede verfügbare regionale Schutzrechtsart)*: ARIPO (BW, GH, GM, KE, LR, LS, MW, MZ, NA, RW, SD, SL, SZ, TZ, UG, ZM, ZW), eurasisches (AM, AZ, BY, KG, KZ, RU, TJ, TM), europäisches (AL, AT, BE, BG, CH, CY, CZ, DE, DK, EE, ES, FI, FR, GB, GR, HR, HU, IE, IS, IT, LT, LU, LV, MC, MK, MT, NL, NO, PL, PT, RO, RS, SE, SI, SK, SM, TR), OAPI (BF, BJ, CF, CG, CI, CM, GA, GN, GQ, GW, ML, MR, NE, SN, TD, TG).

[Fortsetzung auf der nächsten Seite]

(54) Title: LINE GUIDING SYSTEM

(54) Bezeichnung : LEITUNGSFÜHRUNGSSYSTEM

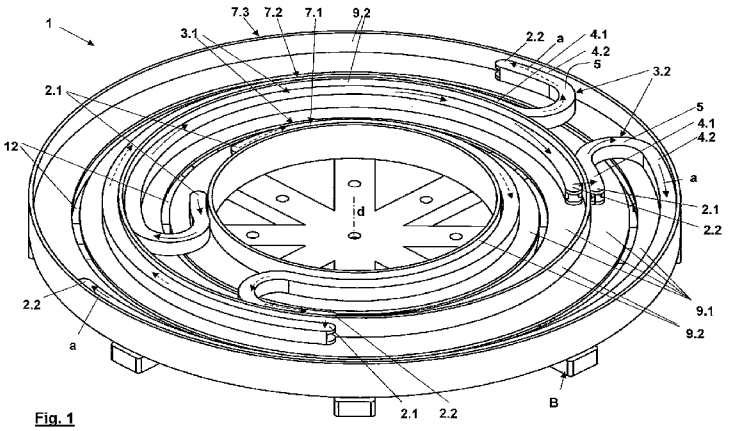

Fig. 1

(57) Abstract: The invention relates to a line guiding system (1) for accommodating and guiding supply lines between two connection points (2.1, 2.2) that can be moved relative to one another in a circular motion with respect to a rotational axis (d) over a rotational angle range, wherein the line guiding system (1) has an elongated strand (3.1, 3.2, 3.3) coupled to the connection points (2.1, 2.2), on or in which strand the supply lines can be arranged in a guided manner, and the strand (3.1, 3.2, 3.3) can be moved back and forth within the rotational angle range while guided over a circular arc, such as to form a first run (4.1), a second run (4.2), and a deflecting bend (5) that connects the first run (4.1) and the second run (4.2). In order to enable guidance of the supply lines over an increased rotational angle range, at least two strands, a first strand (3.1) and a second strand (3.2), are provided, which are arranged such as to be coupled one behind the other.

(57) Zusammenfassung:

[Fortsetzung auf der nächsten Seite]

WO 2013/007631 A2

Veröffentlicht:

— *ohne internationalen Recherchenbericht und erneut zu veröffentlichen nach Erhalt des Berichts (Regel 48 Absatz 2 Buchstabe g)*

Leitungsführungssystem (1) zur Aufnahme und Führung von Versorgungsleitungen zwischen zwei in einer Kreisbewegung bezüglich einer Drehachse (d) über einen Drehwinkelbereich relativ zueinander beweglichen Anschlusspunkten (2.1, 2.2), wobei das Leitungsführungssystem (1) einen mit den Anschlusspunkten (2.1, 2.2) gekoppelten länglichen Strang (3.1, 3.2, 3.3) aufweist, an oder in dem die Versorgungsleitungen geführt anordenbar sind, und der Strang (3.1, 3.2., 3.3) unter Ausbildung eines ersten Trums (4.1), zweiten Trums (4.2) und ersten Trum (4.1) und zweiten Trum (4.2) verbindenden Umlenkbogens (5) über einen Kreisbogen geführt innerhalb des Drehwinkelbereichs hin und her verfahrbar ist. Mit der Zielsetzung, ein Führen der Versorgungsleitungen über einen vergrößerten Drehwinkelbereich zu ermöglichen, wird vorgeschlagen, dass mindestens zwei Stränge, ein erster Strang (3.1) und ein zweiter Strang (3.2), vorgesehen sind, die hintereinander gekoppelt angeordnet sind.