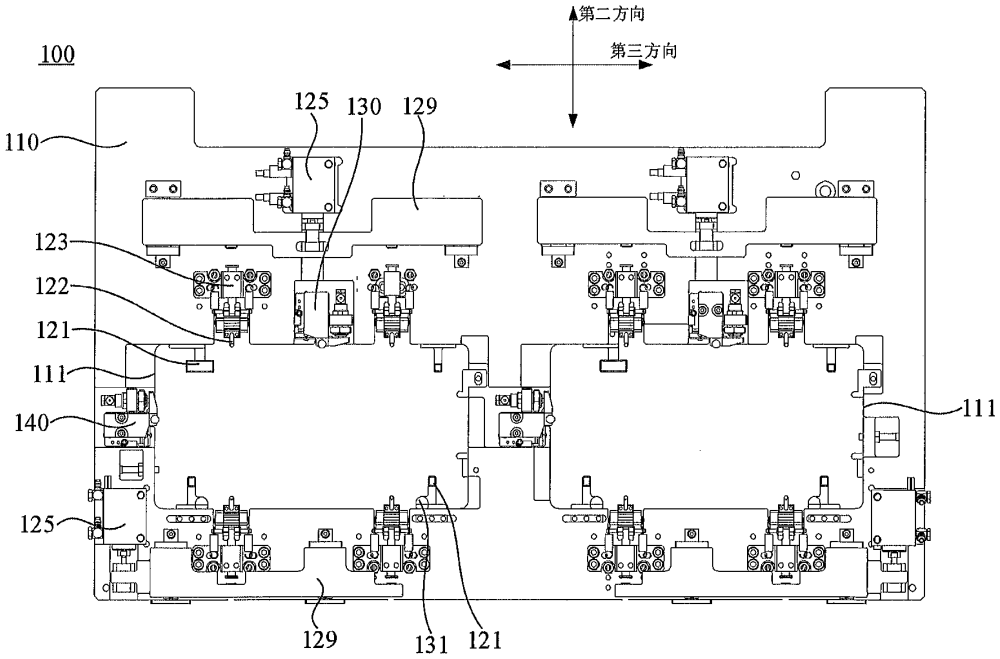
第二方向
第三方向
100
125
130
129
110
123
122
121
111
140
111
125
129
131
121

图 1

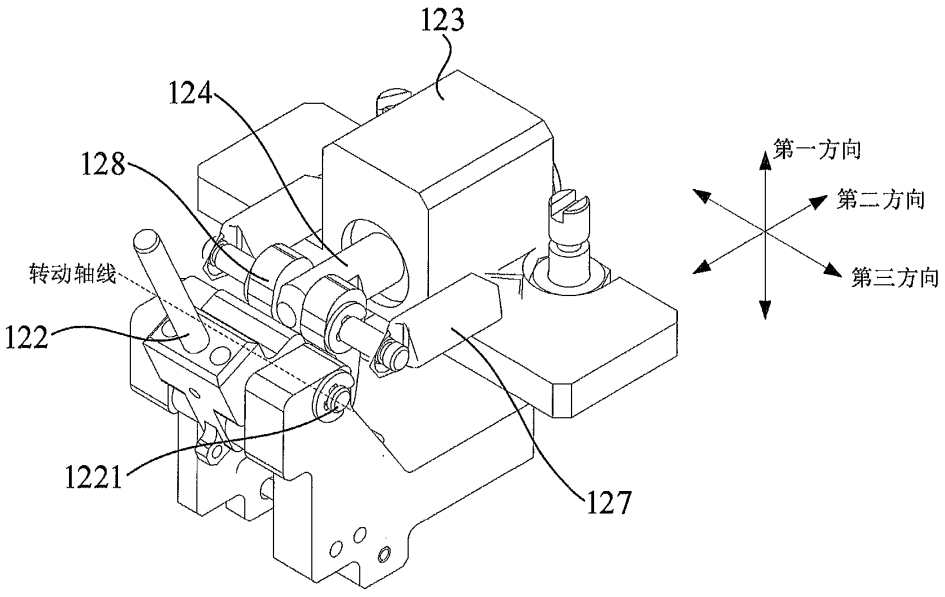
123
124
128
转动轴线
122
1221
127
第一方向
第二方向
第三方向

图 2

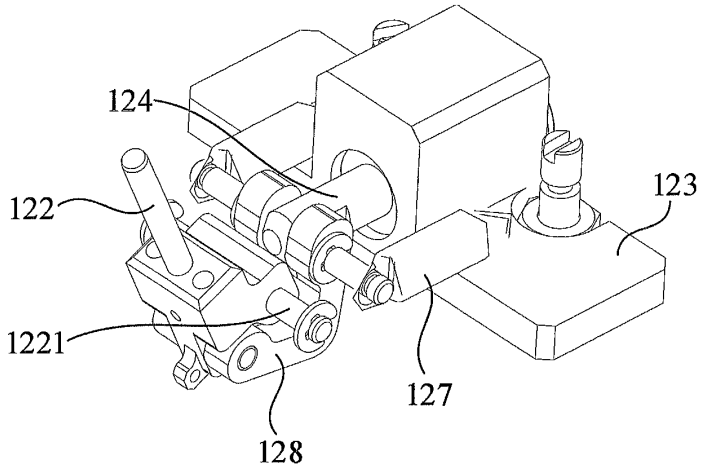

图 3

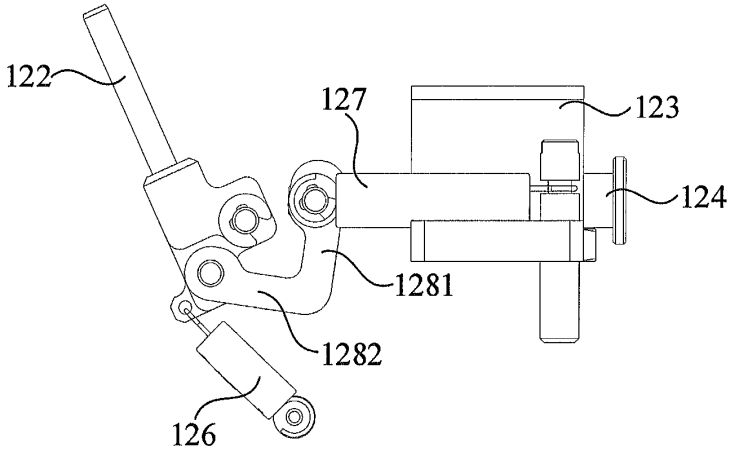

图 4

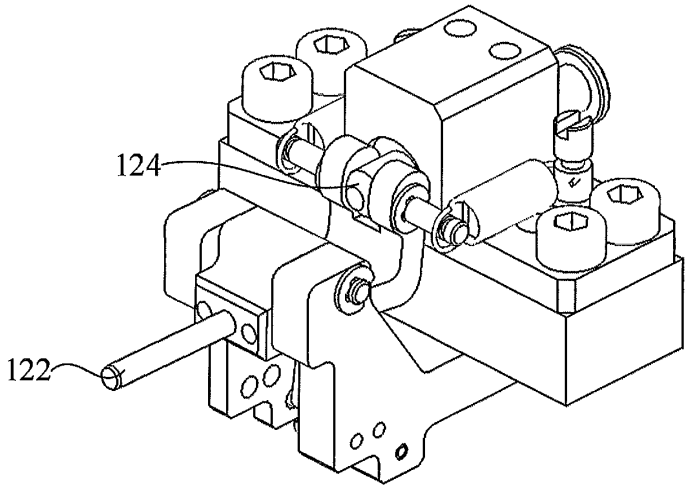

图 5

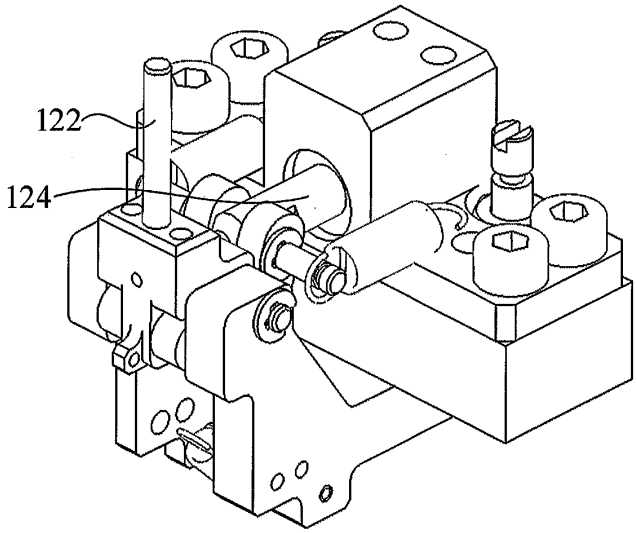

图 6

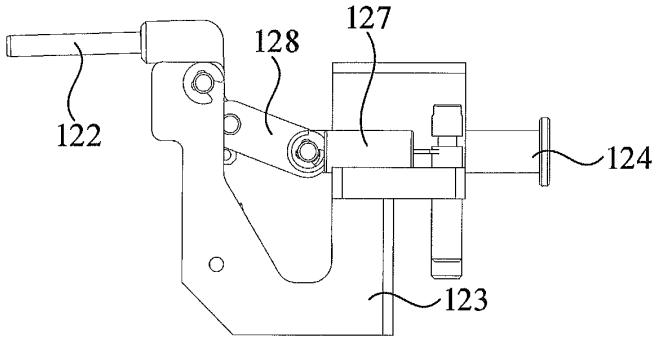

图 7

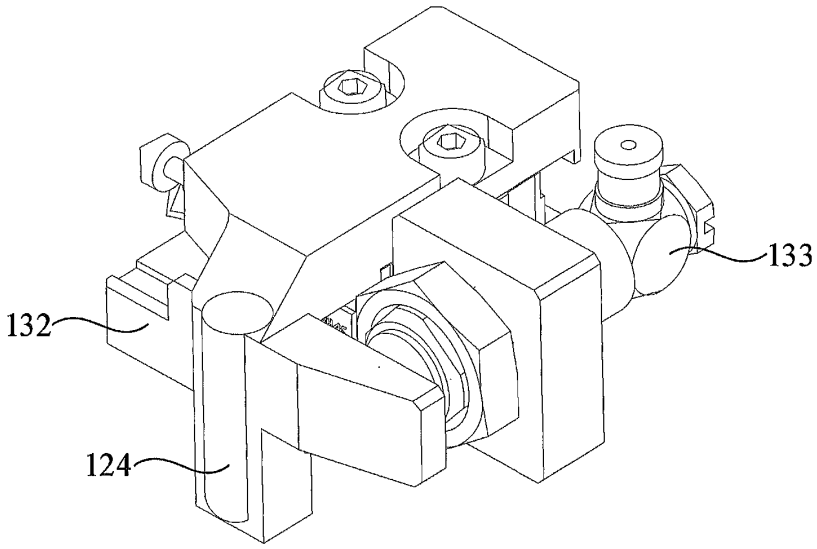

图 8

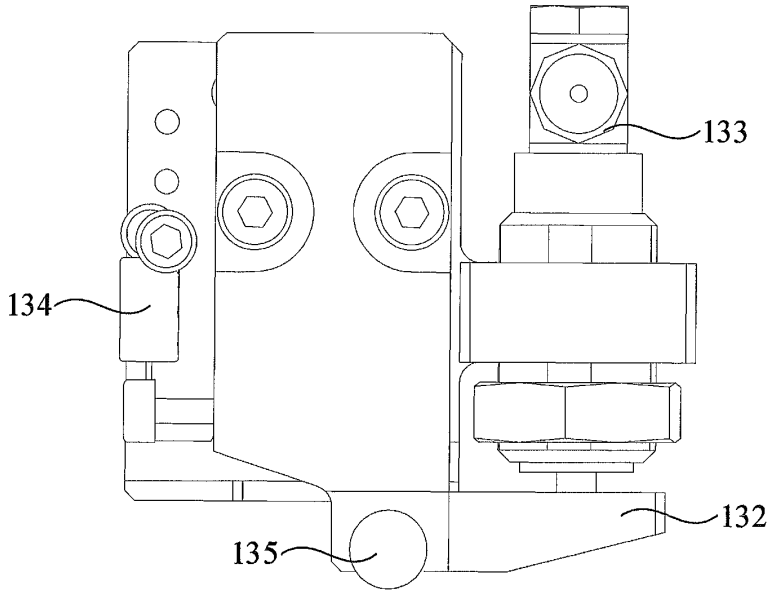

图 9