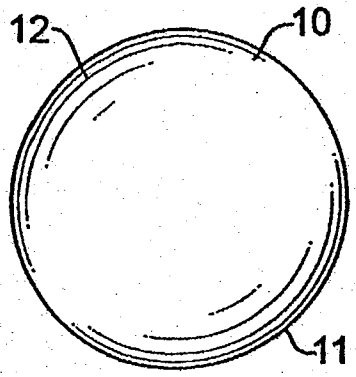

FIG. 1A

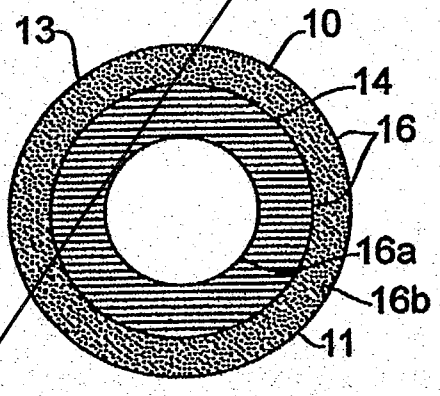

FIG. 1B

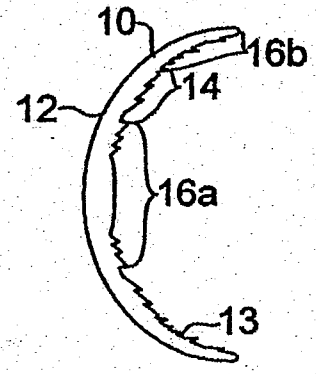

FIG. 1C

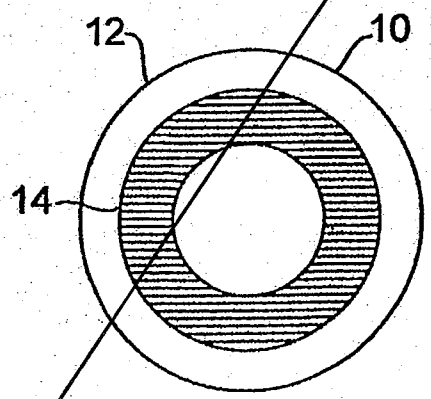

FIG. 2A

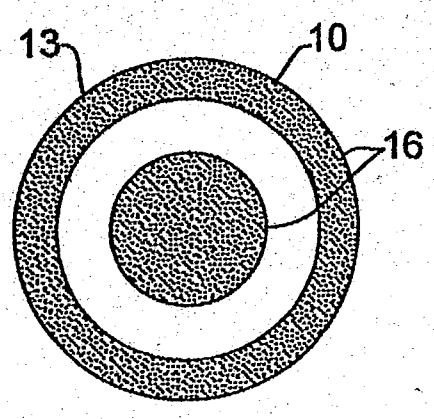

FIG. 2B

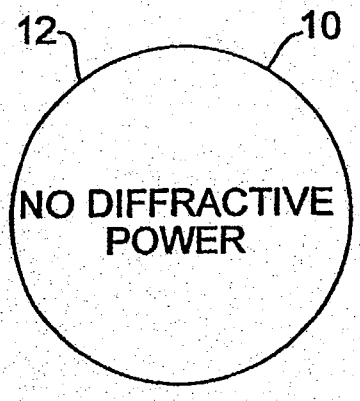

FIG. 3A

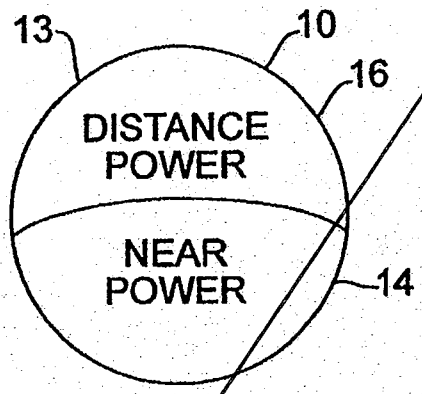

FIG. 3B

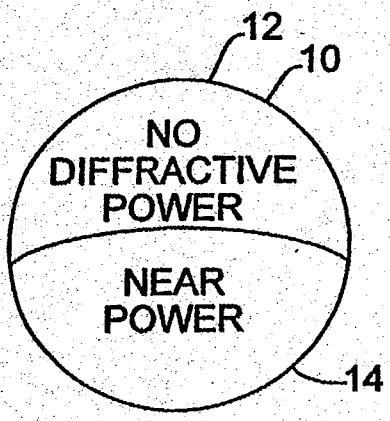

FIG. 4A

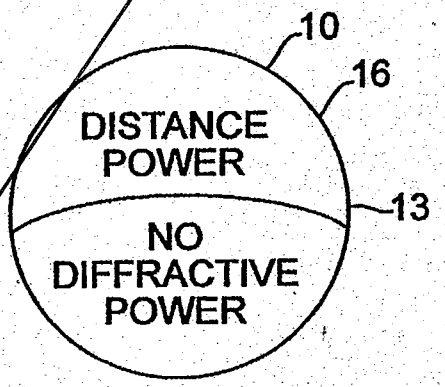

FIG. 4B

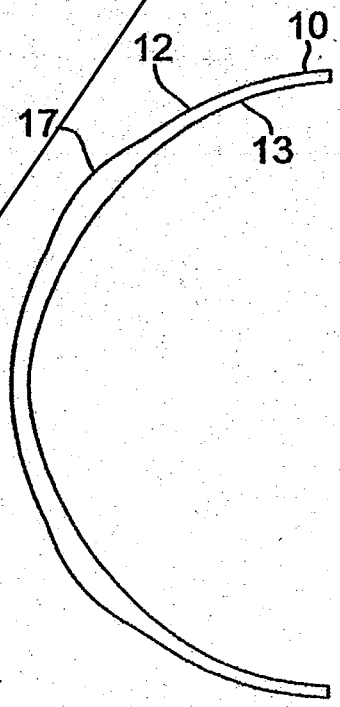

FIG. 5

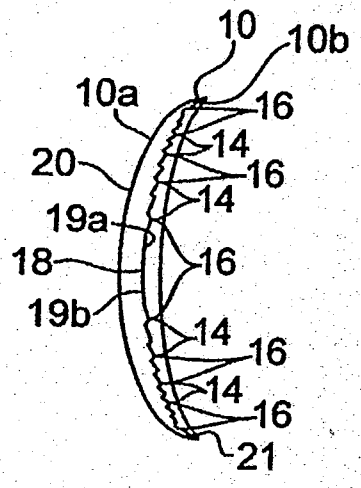

FIG. 6

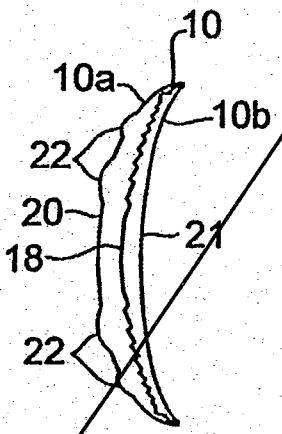

FIG. 7

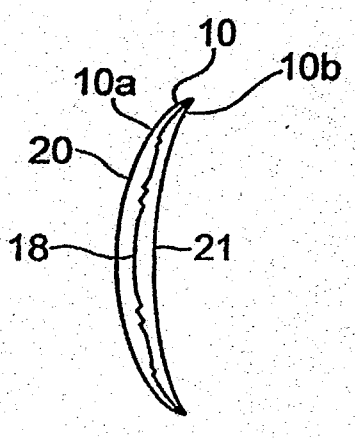

FIG. 8

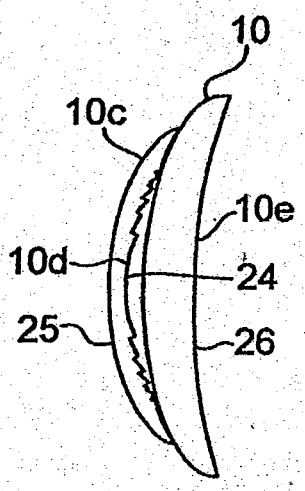

FIG. 9

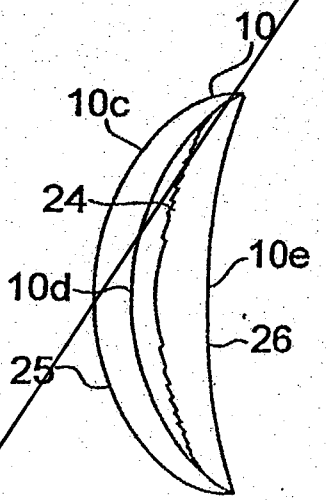

FIG. 10

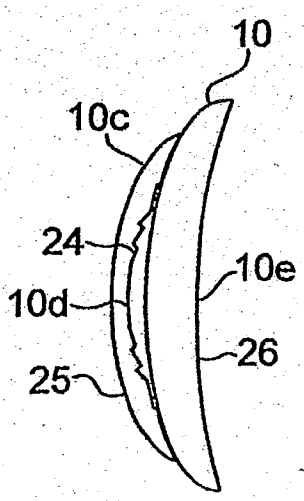

FIG. 11

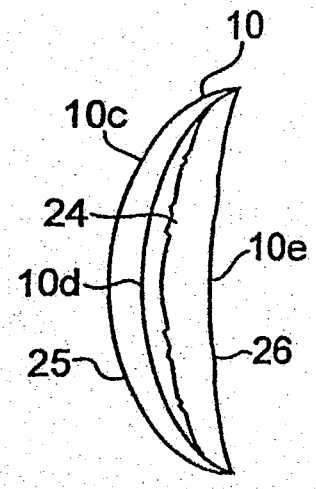

FIG. 12

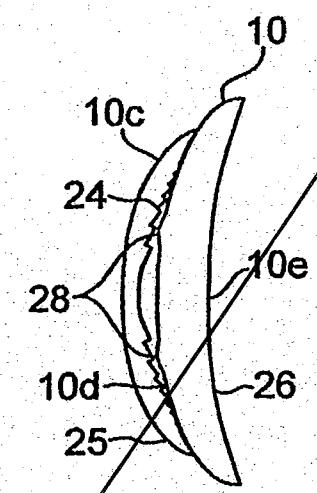

FIG. 13

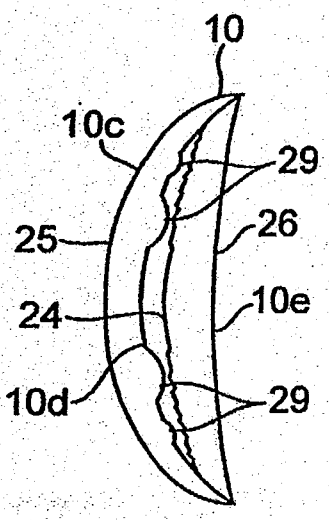

FIG. 14

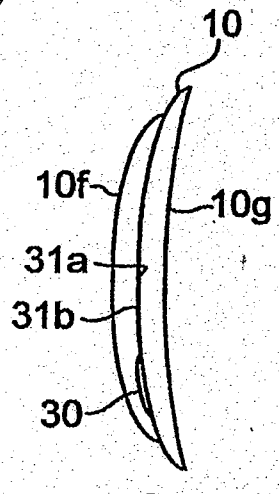

FIG. 15

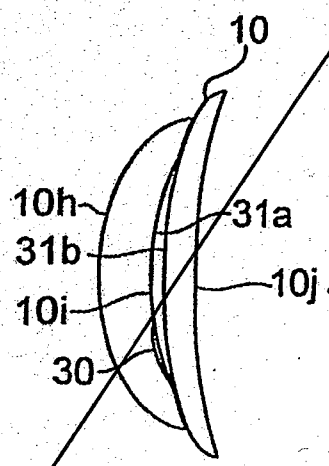

FIG. 16

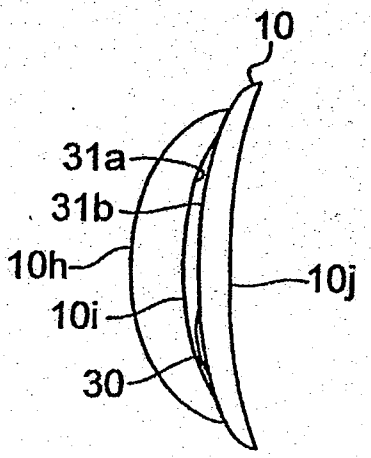

FIG. 17

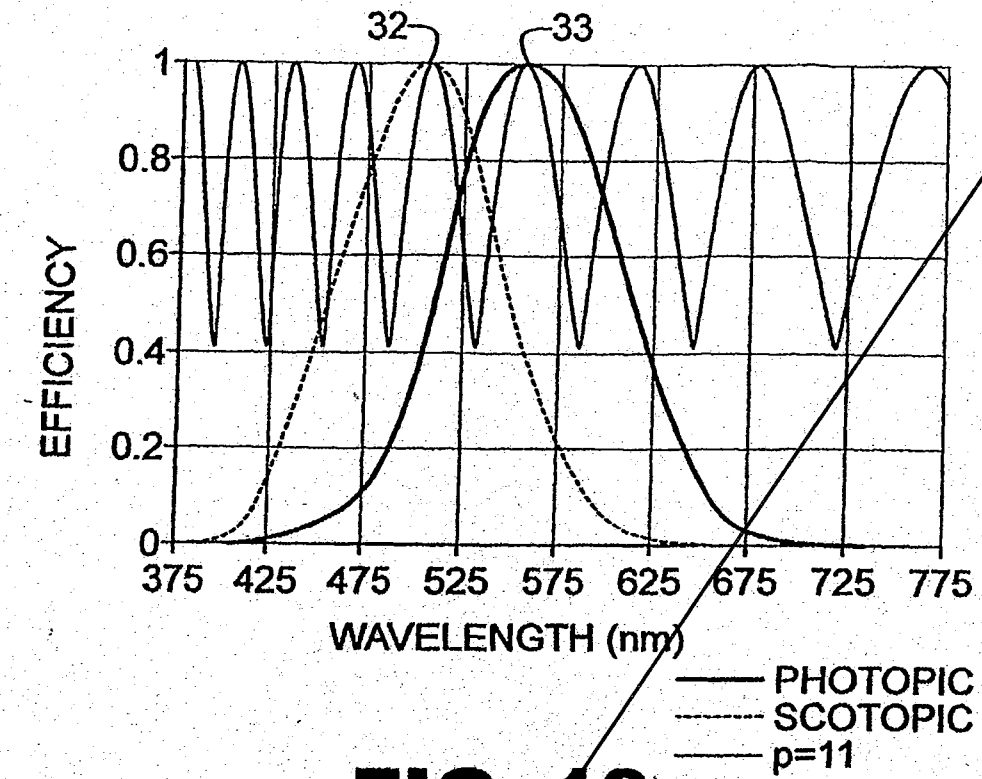
32
33
1
0.8
0.6
0.4
0.2
0
EFFICIENCY
375 425 475 525 575 625 675 725 775
WAVELENGTH (nm)
PHOTOPIC
SCOTOPIC
p=11

FIG. 18

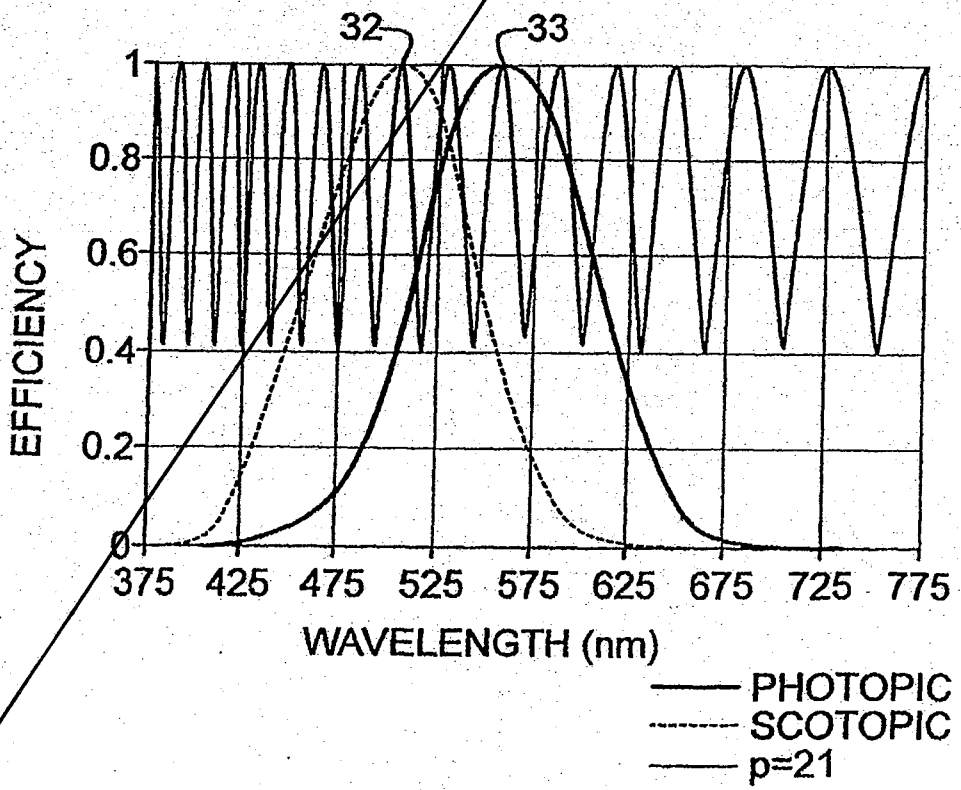
32
33
1
0.8
0.6
0.4
0.2
0
EFFICIENCY
375 425 475 525 575 625 675 725 775
WAVELENGTH (nm)
PHOTOPIC
SCOTOPIC
p=21

FIG. 19

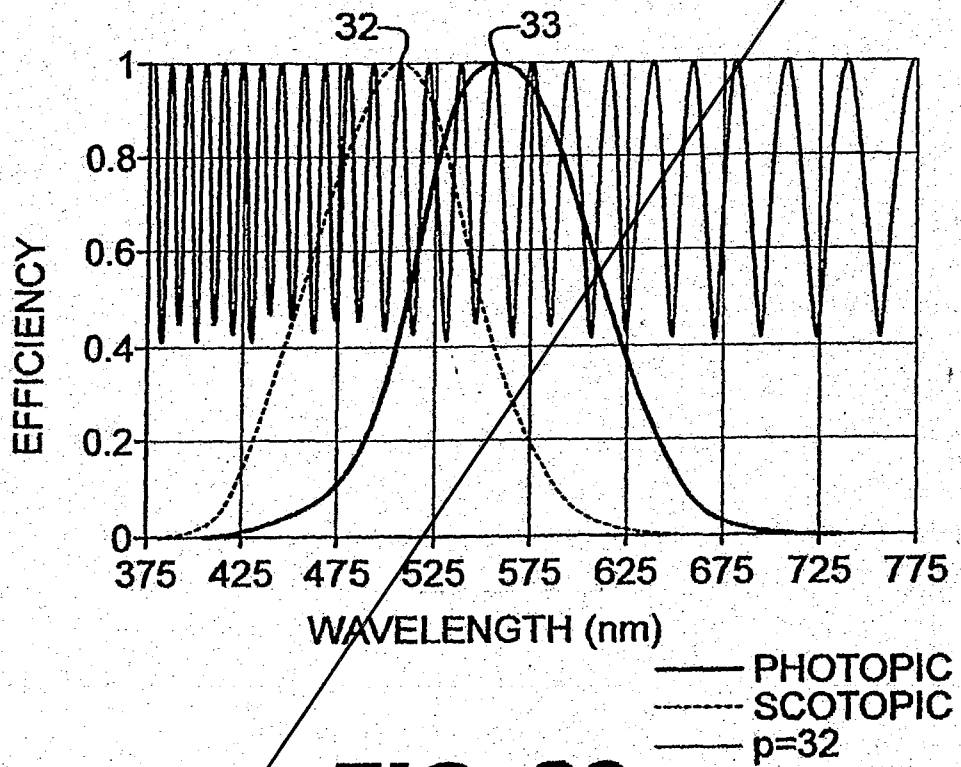
32
33
1
0.8
0.6
0.4
0.2
0
EFFICIENCY
375
425
475
525
575
625
675
725
775
WAVELENGTH (nm)
PHOTOPIC
SCOTOPIC
p=32

FIG. 20

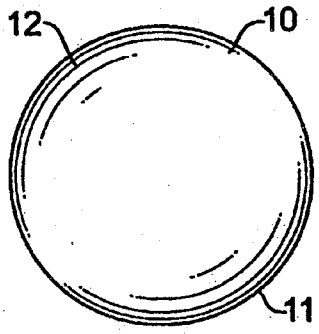

FIG. 1A

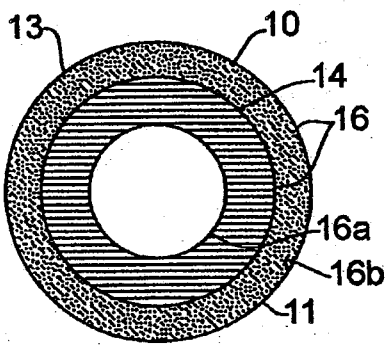

FIG. 1B

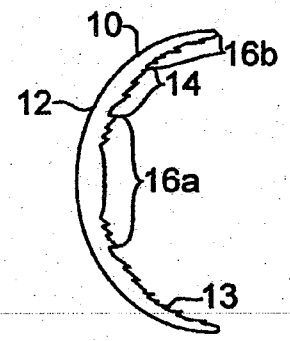

FIG. 1C

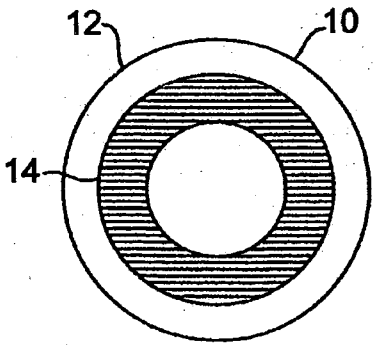

FIG. 2A

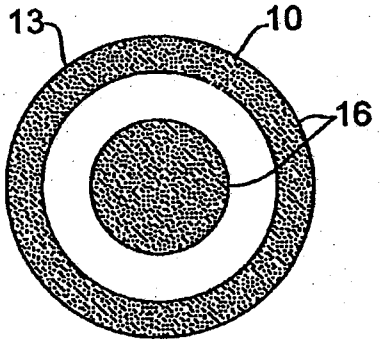

FIG. 2B

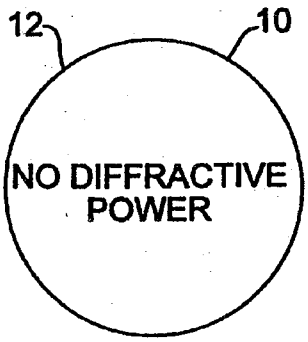

FIG. 3A

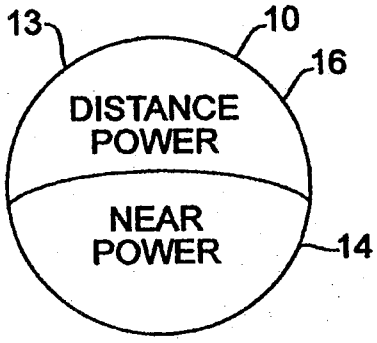

FIG. 3B

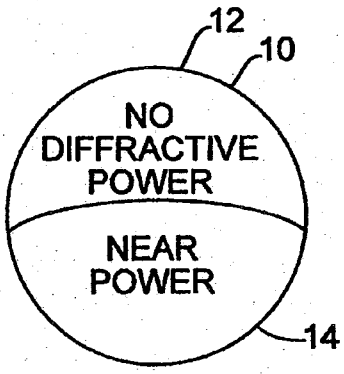

FIG. 4A

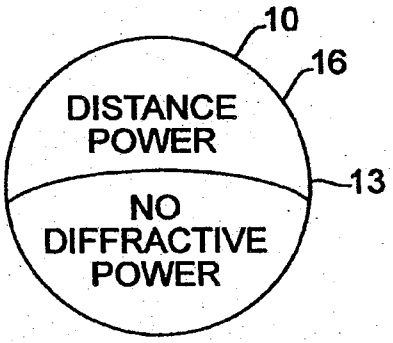

FIG. 4B

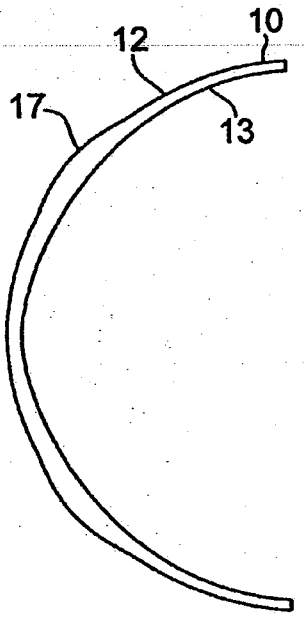

FIG. 5

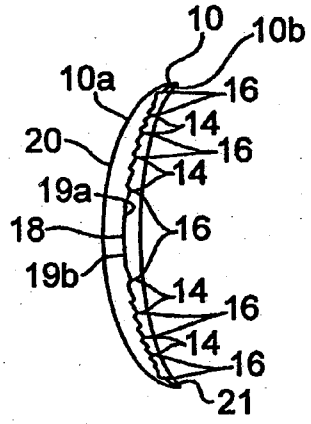

FIG. 6

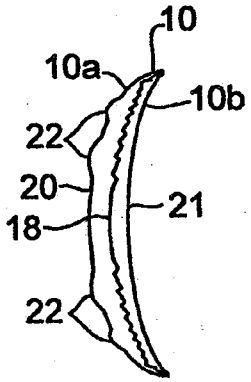

FIG. 7

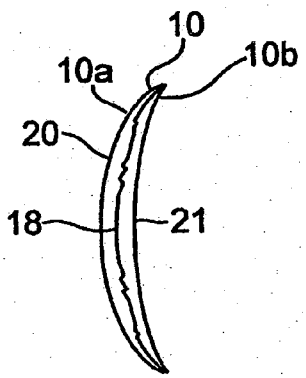

FIG. 8

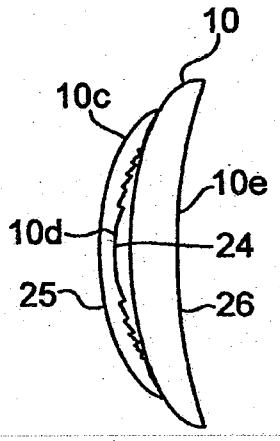

FIG. 9

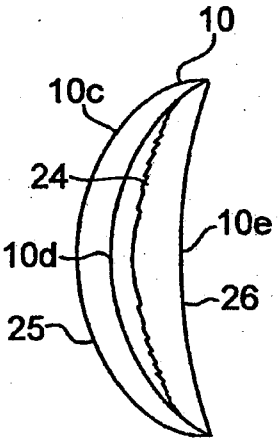

FIG. 10

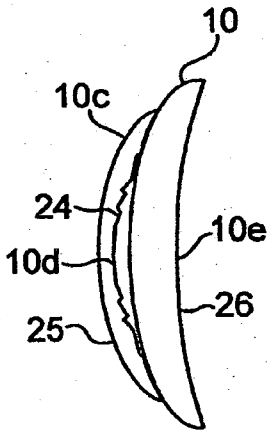

FIG. 11

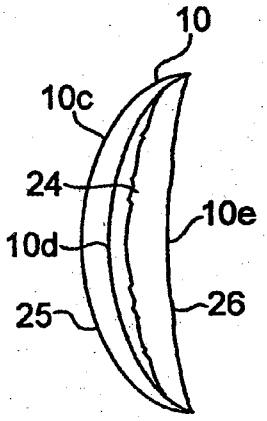

FIG. 12

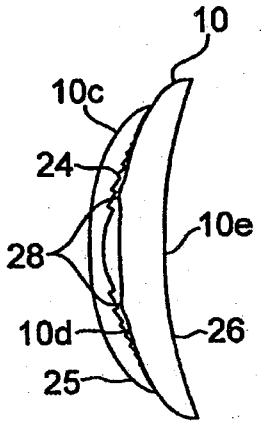

FIG. 13

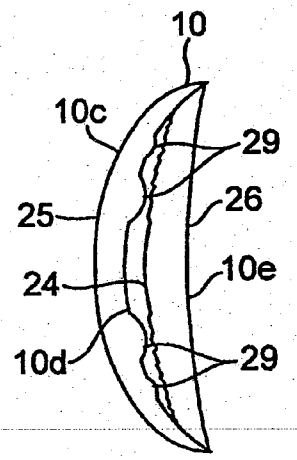

FIG. 14

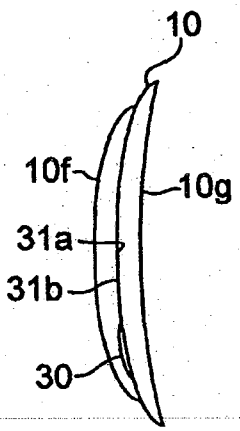

FIG. 15

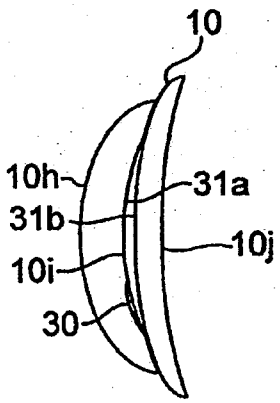

FIG. 16

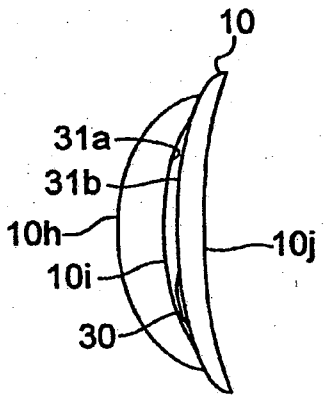

FIG. 17

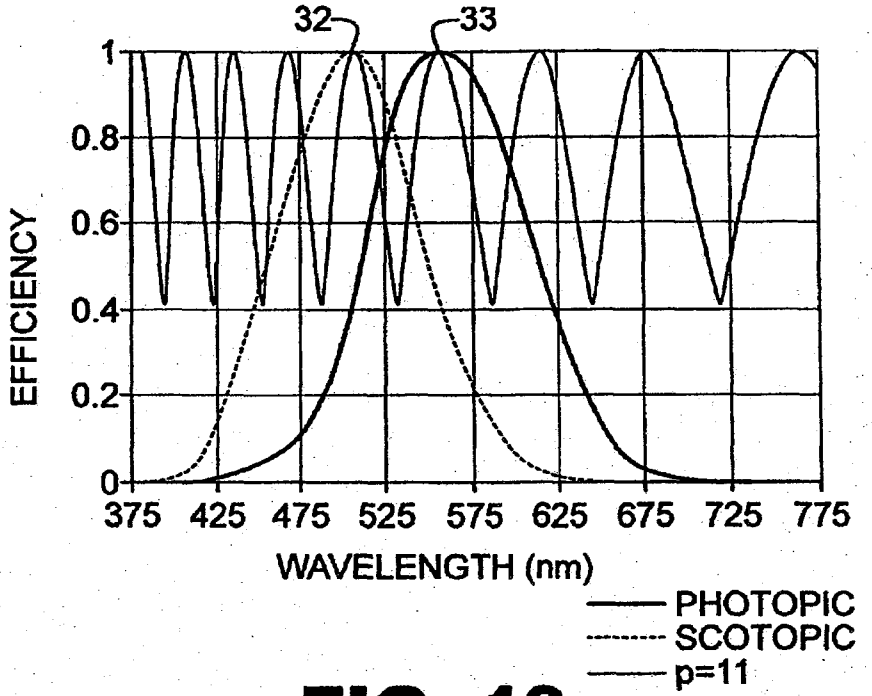
32
33
1
0.8
0.6
0.4
0.2
0
EFFICIENCY
375 425 475 525 575 625 675 725 775
WAVELENGTH (nm)
PHOTOPIC
SCOTOPIC
p=11

FIG. 18

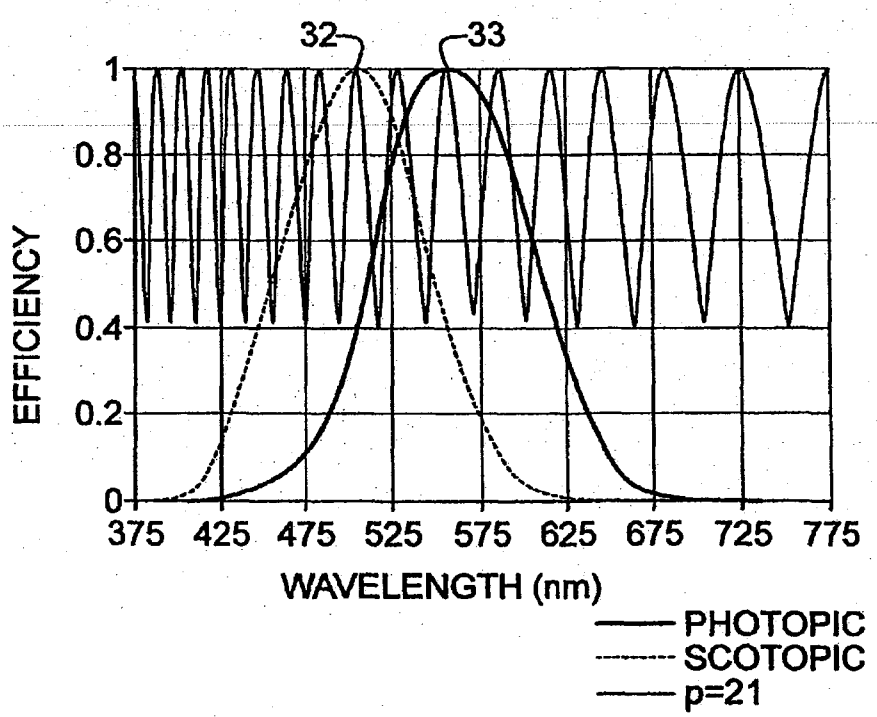
32
33
1
0.8
0.6
0.4
0.2
0
EFFICIENCY
375 425 475 525 575 625 675 725 775
WAVELENGTH (nm)
PHOTOPIC
SCOTOPIC
p=21

FIG. 19

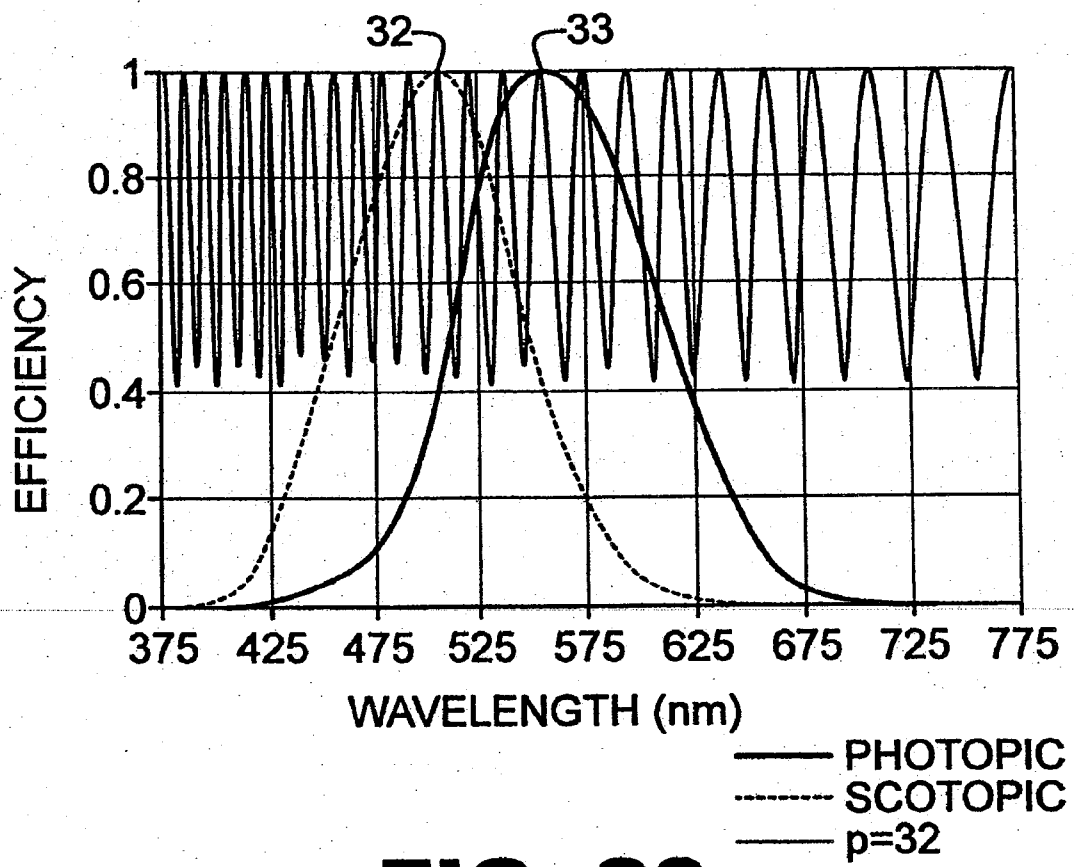
32
33
1
0.8
0.6
0.4
0.2
0
EFFICIENCY
375
425
475
525
575
625
675
725
775
WAVELENGTH (nm)
PHOTOPIC
SCOTOPIC
p=32

FIG. 20