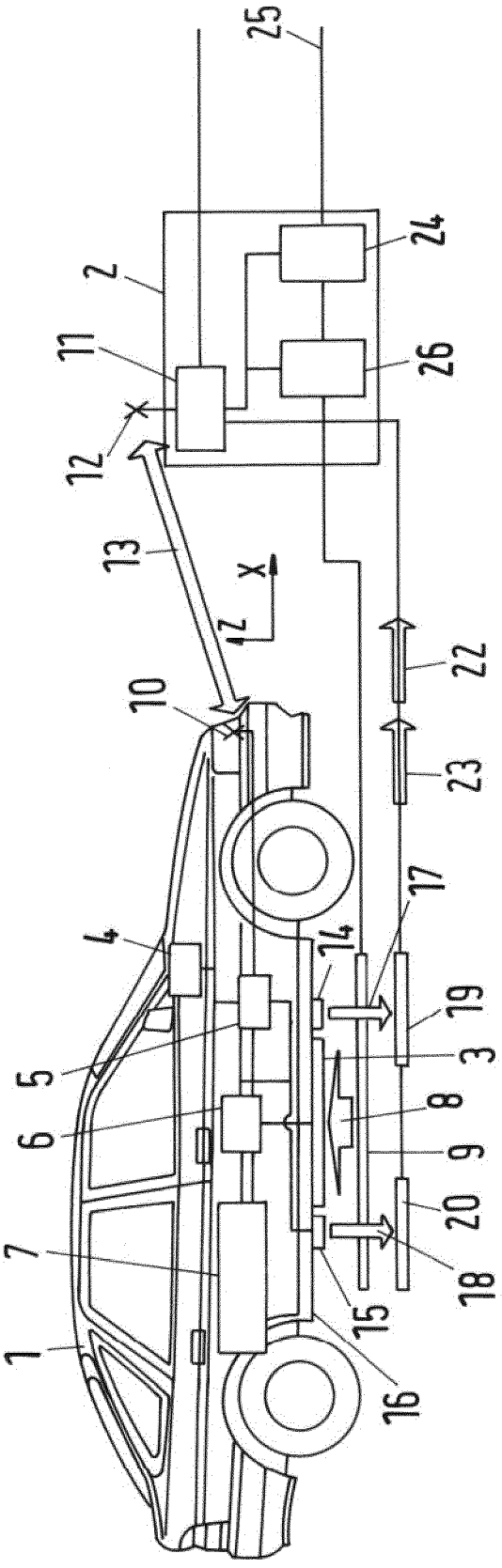


Fig.1

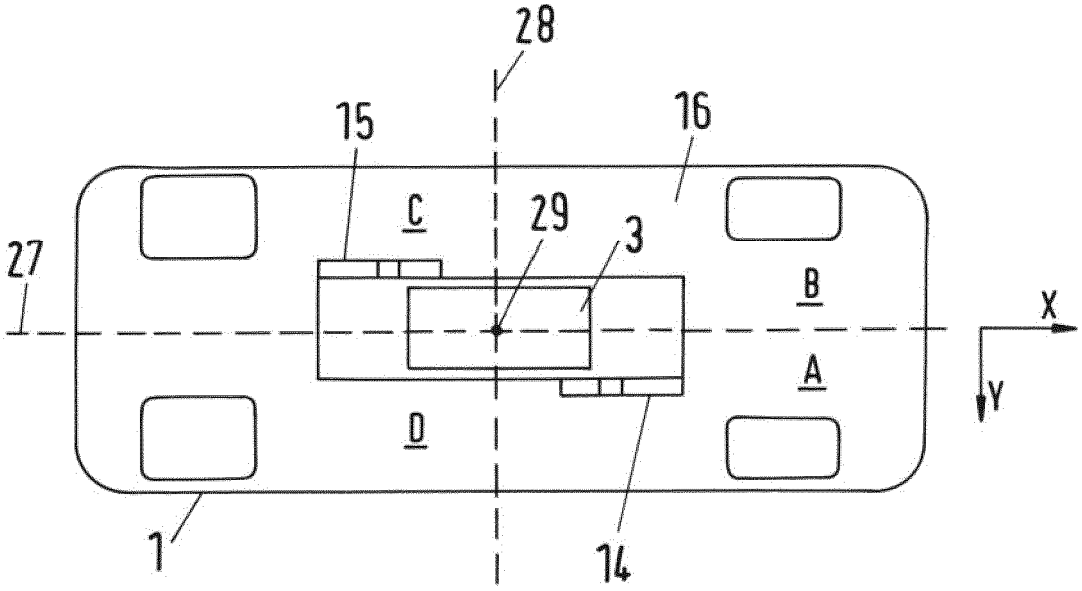


Fig.2