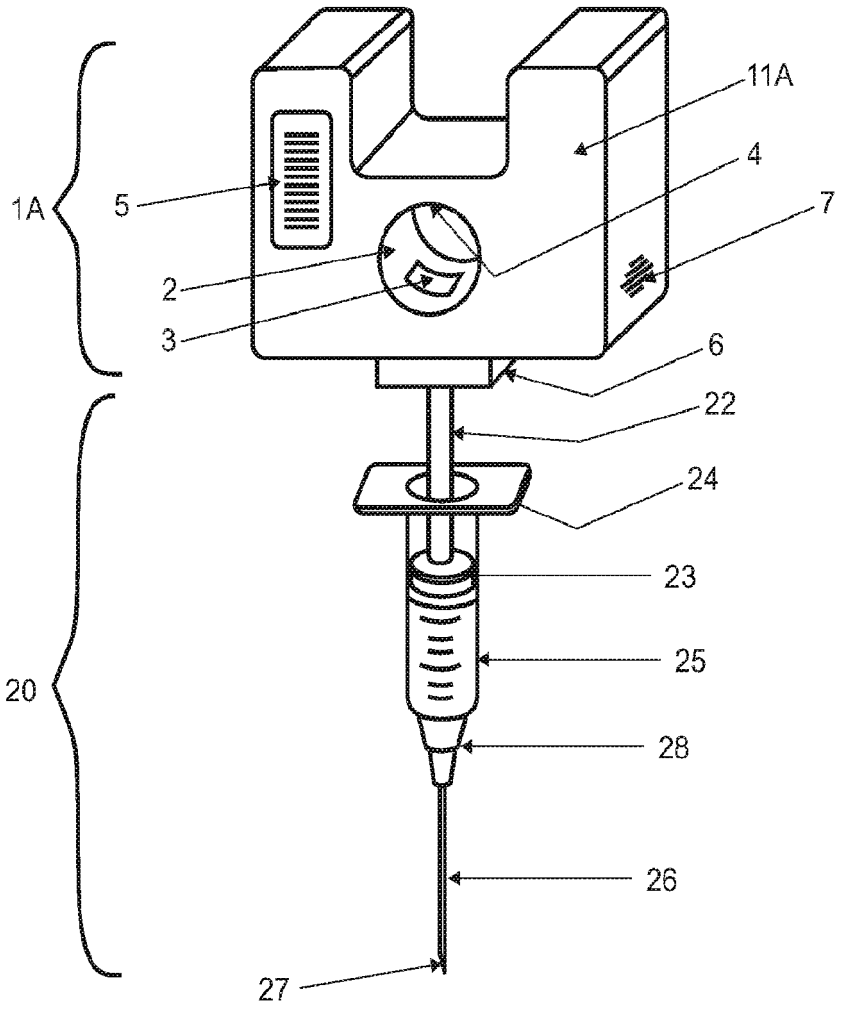

Fig 1

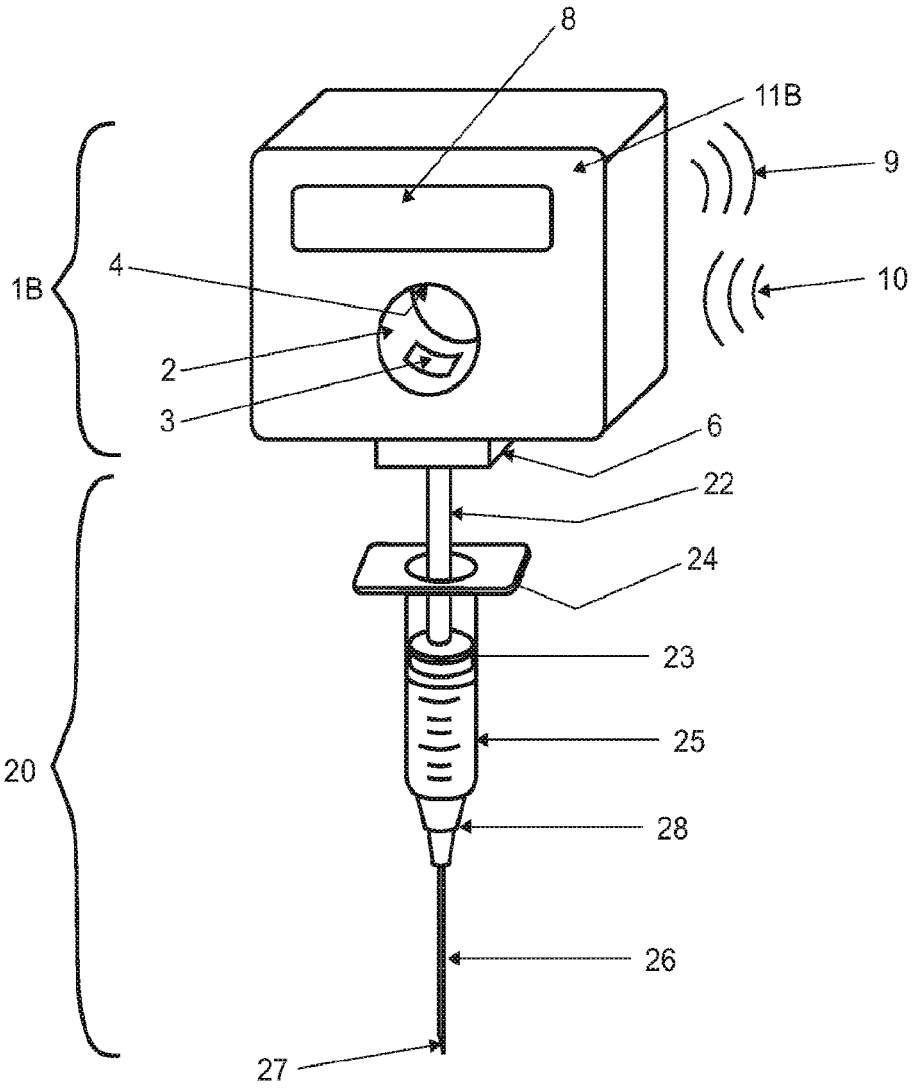

Fig 2

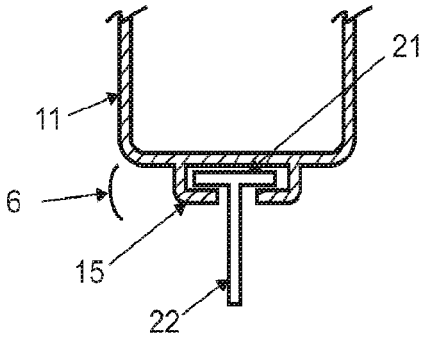

Fig 3A

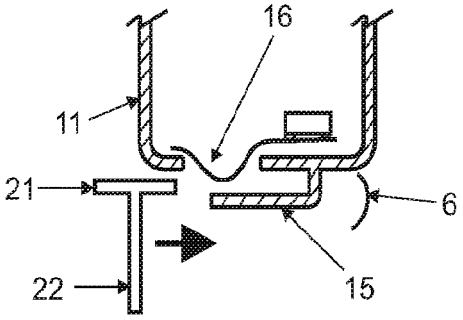

Fig 3B

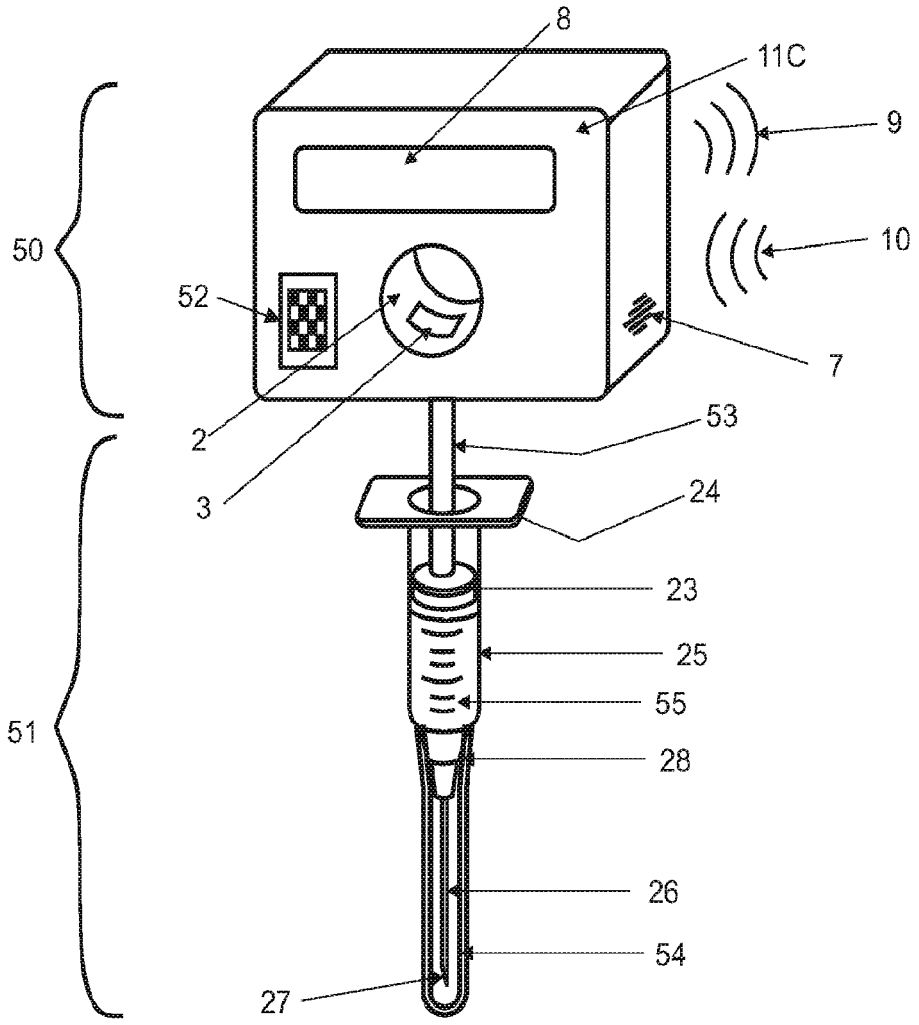

Fig 4

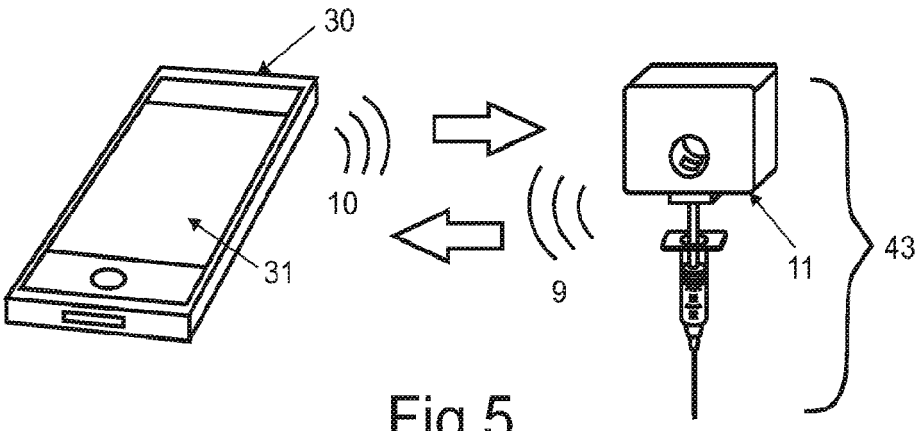

Fig 5

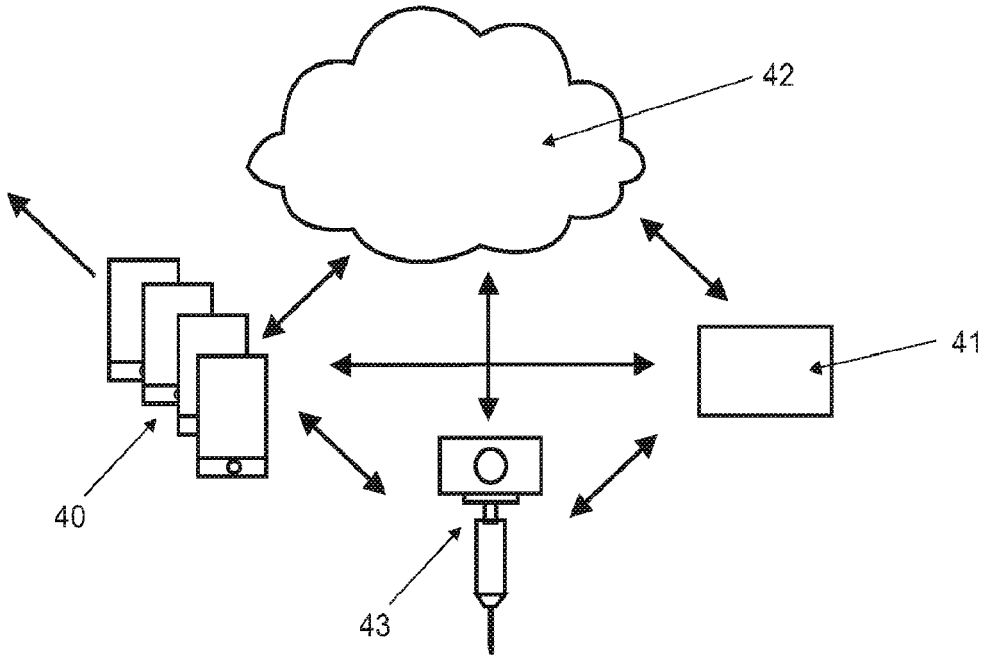
42
41
40
43

Fig 6

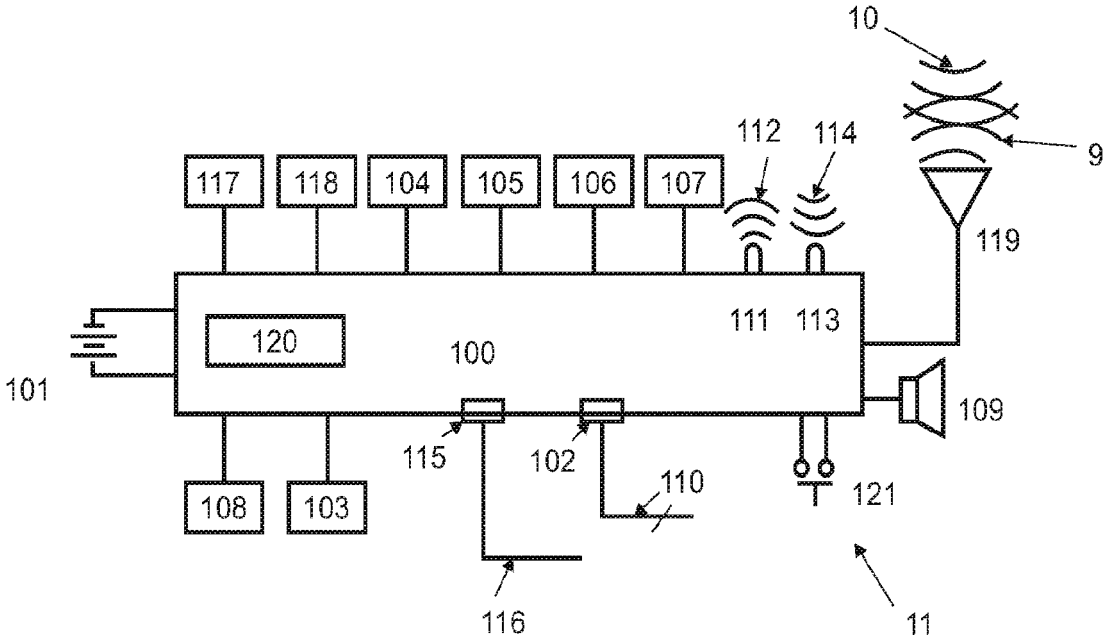
10
9
112
114
117
118
104
105
106
107
119
111
113
120
100
101
109
115
102
110
121
108
103
116
11

Fig 7

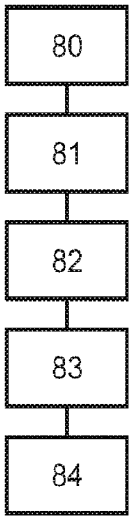

Fig 8

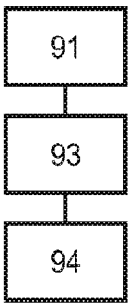

Fig 9

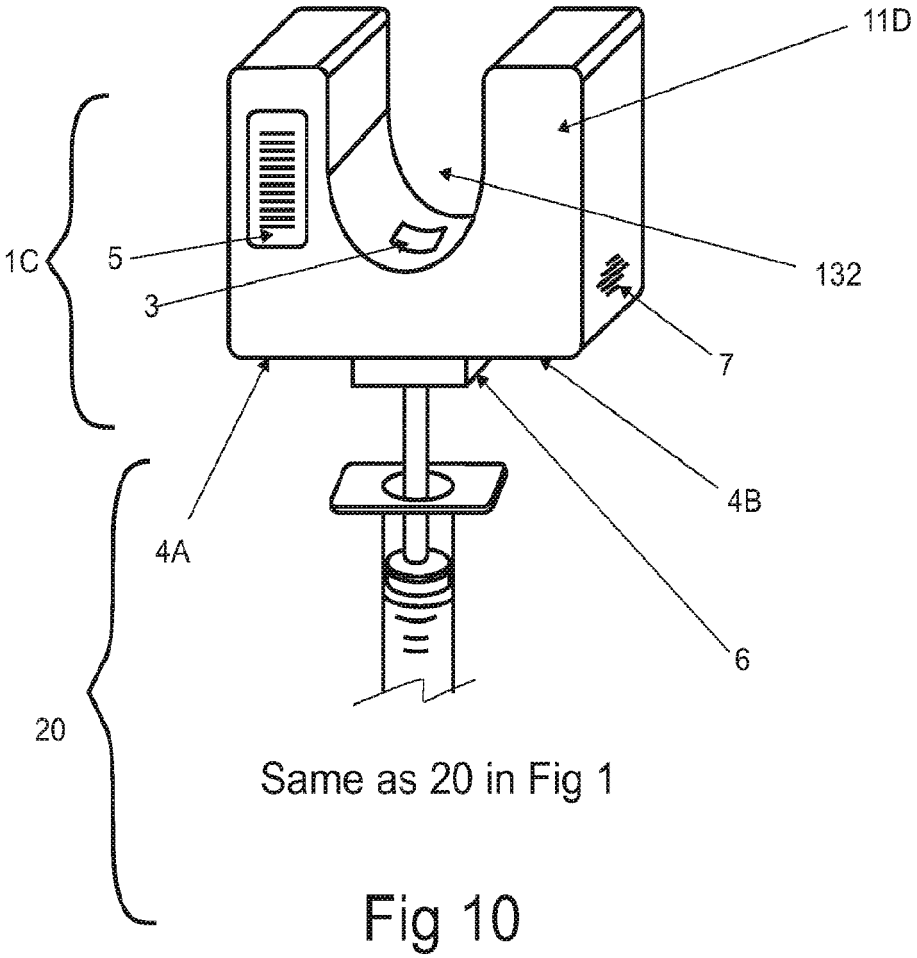

Fig 10