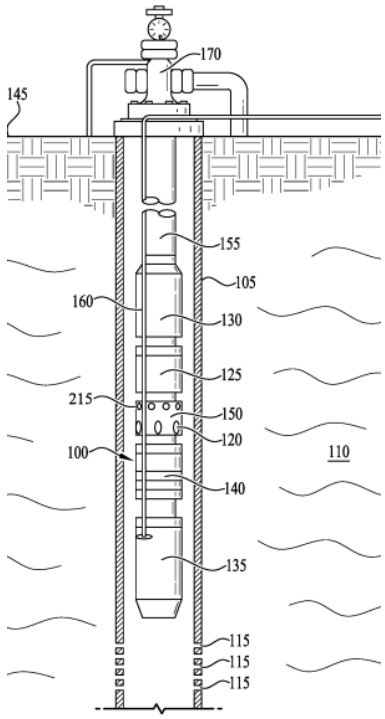
170
145
155
105
160
130
125
215
150
120
100
110
140
135
115
115
115

FIG. 1

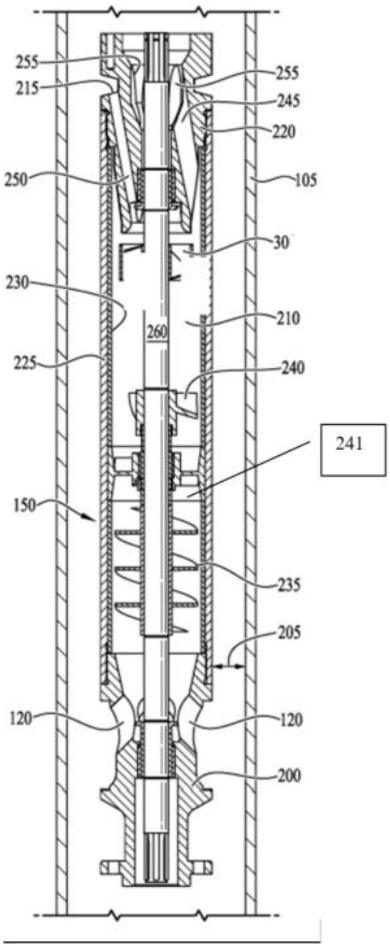
255
215
255
245
220
250
105
30
230
210
260
225
240
241
150
235
205
120
120
200

FIG. 2

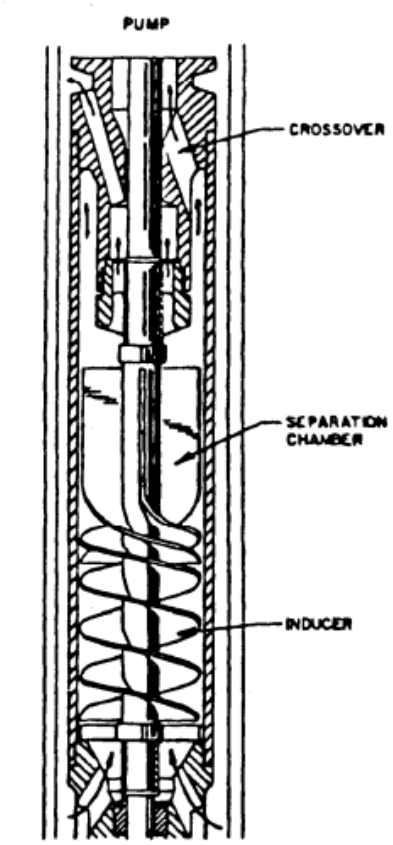

FIG. 3

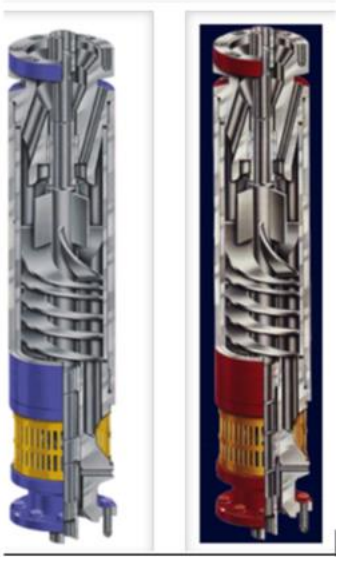

FIG. 4

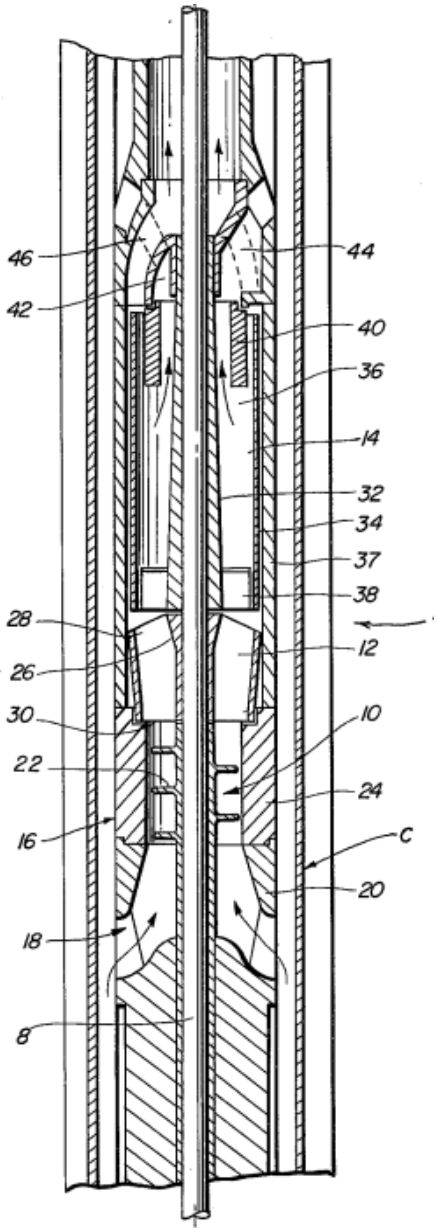

FIG. 5

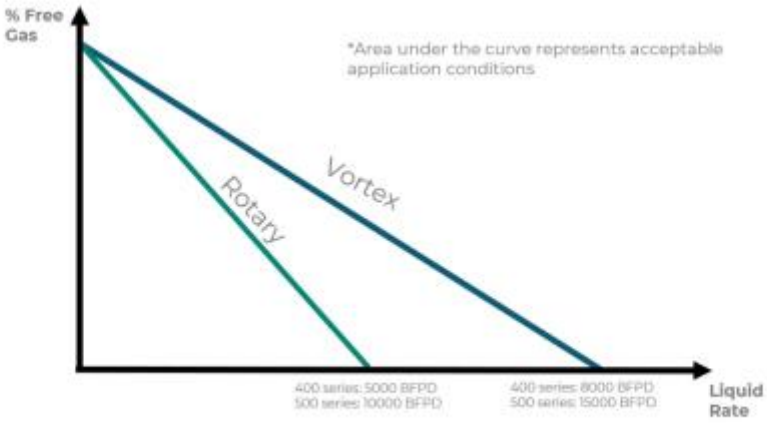

Figure 8—Application Ranges of Vortex vs. Rotary Gas Separators (Baker Hughes, 2014)

FIG. 6

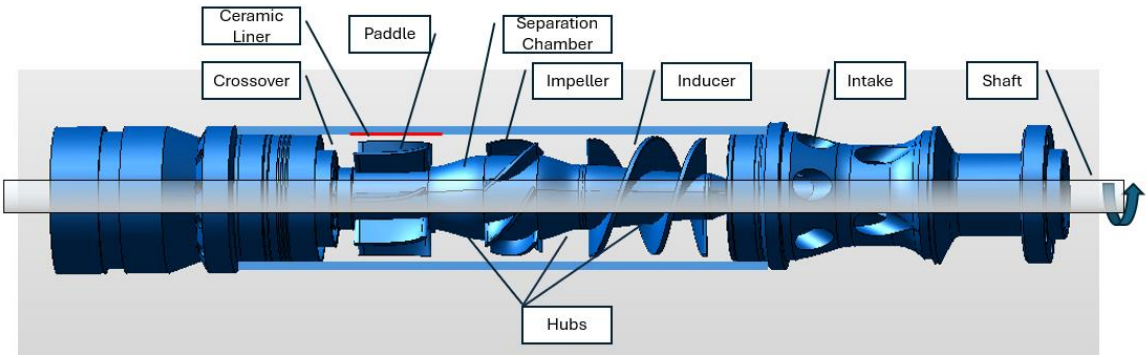

FIG. 7

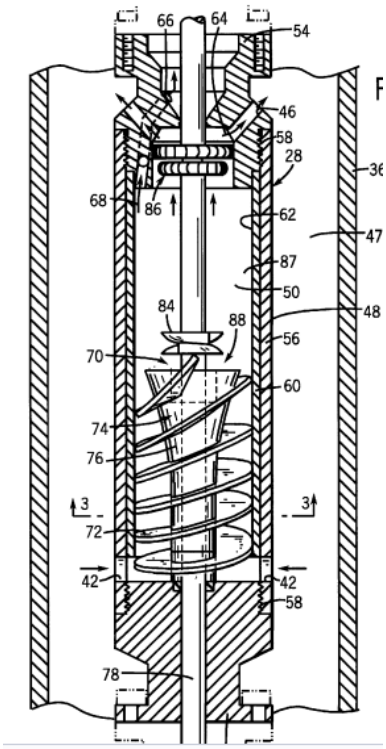
66
64
54
46
58
28
36
68
86
62
47
87
50
48
84
88
56
70
60
74
76
3
3
72
42
42
58
78

FIG. 8

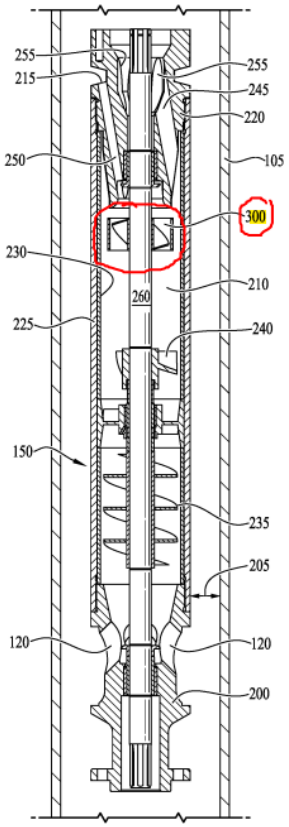
255
215
255
245
220
250
105
300
230
210
260
225
240
150
235
205
120
120
200

FIG. 9