FIG. 1

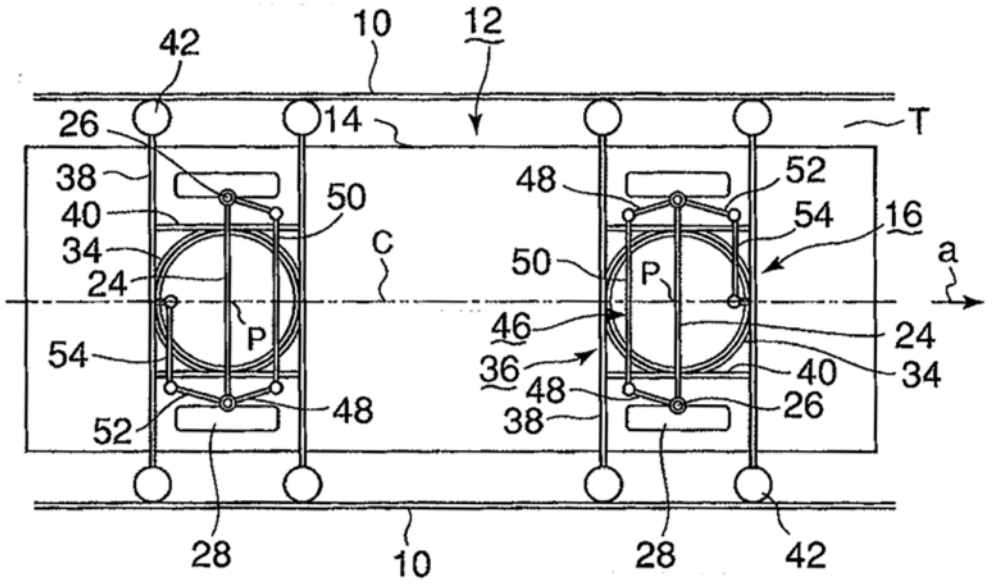
42
10
12
26
14
T
38
48
52
40
50
54
16
34
C
50
P
a
24
24
P
46
54
36
40
34
48
48
26
52
38
28
10
28
42

FIG. 2

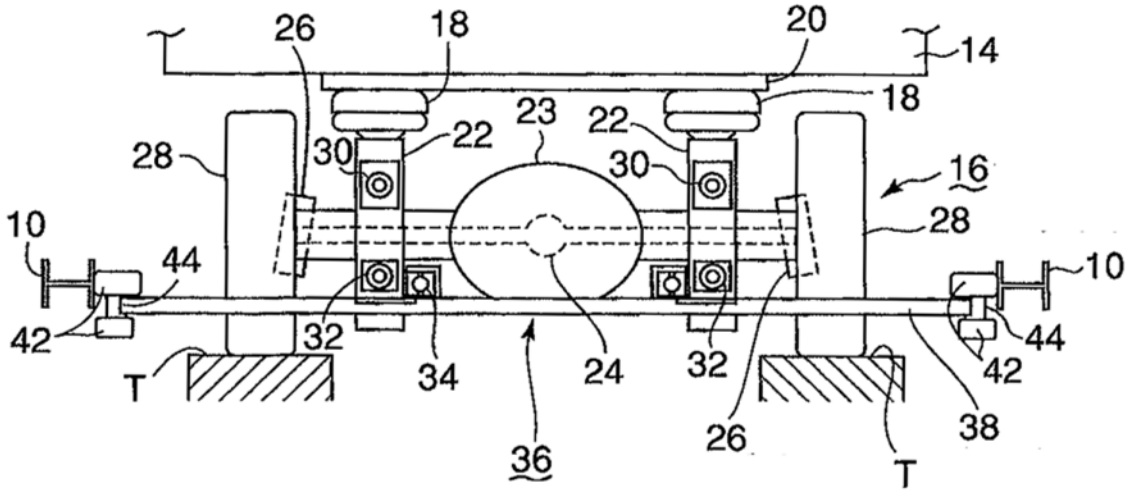
26
18
20
14
18
23
22
22
28
30
30
16
10
28
44
10
42
32
34
24
32
42
44
T
38
36
26
T

FIG. 3

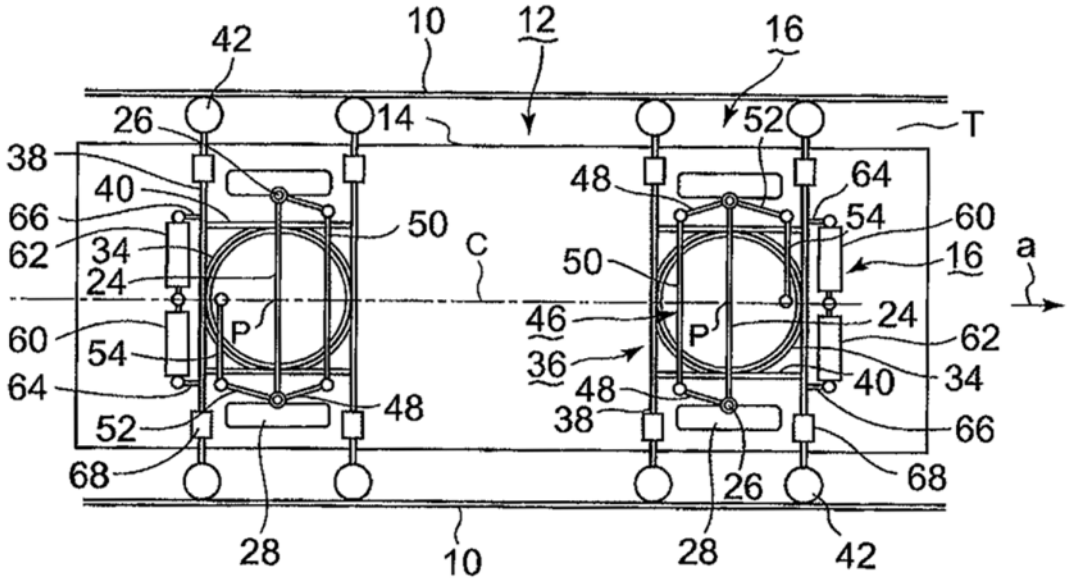
42
10
12
16
26
14
52
T
38
40
48
64
66
50
54
60
62
34
C
16
a
24
50
46
24
60
P
P
62
54
36
40
34
64
48
48
38
52
66
68
26
68
28
10
28
42

FIG. 4

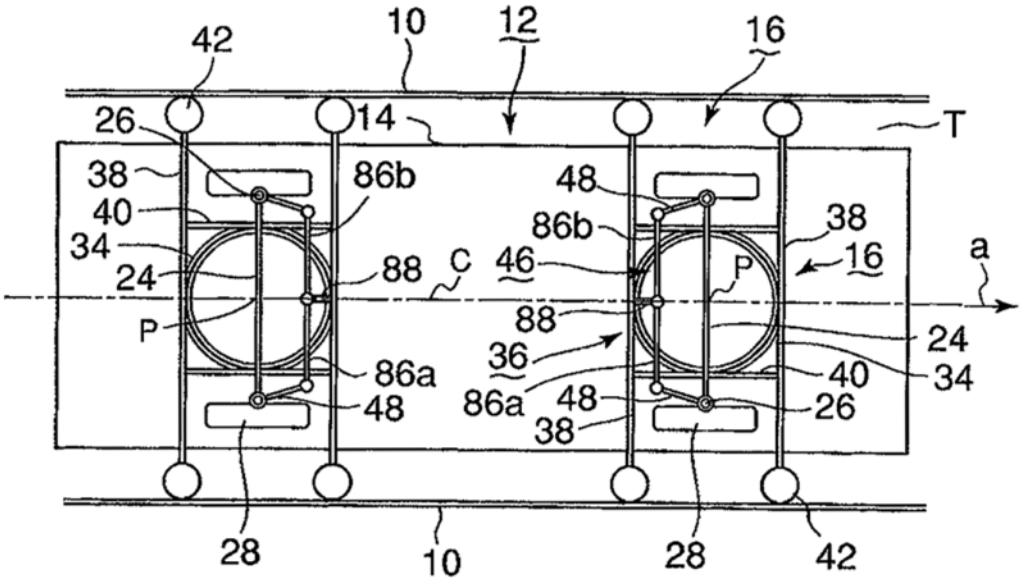
42
10
12
16
26
14
T
38
86b
48
40
86b
38
34
88
C
46
16
a
24
P
P
88
24
36
40
34
86a
48
86a
48
26
38
28
10
28
42

FIG. 5

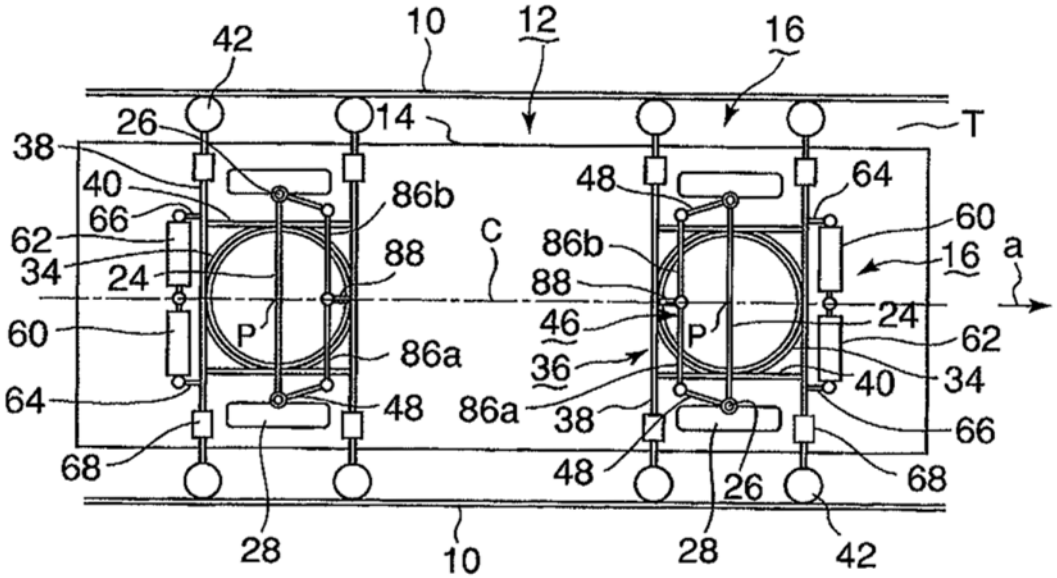
42
10
12
16
26
14
T
38
40
86b
48
64
66
60
62
88
C
86b
16
a
34
24
88
24
60
P
86a
46
P
62
36
40
34
64
48
86a
38
66
68
48
26
68
28
10
28
42

FIG. 6

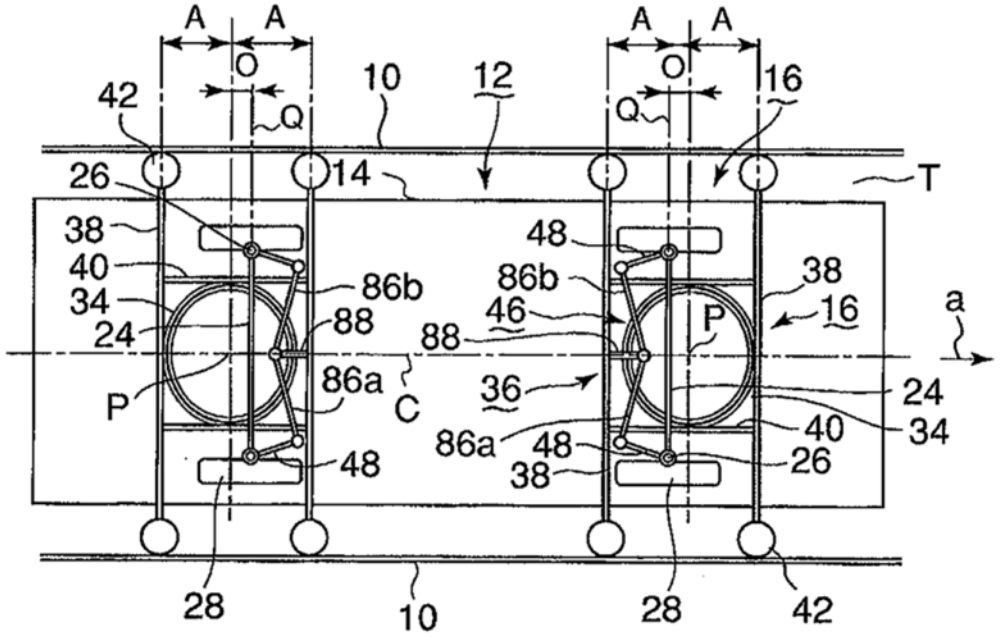

FIG. 7

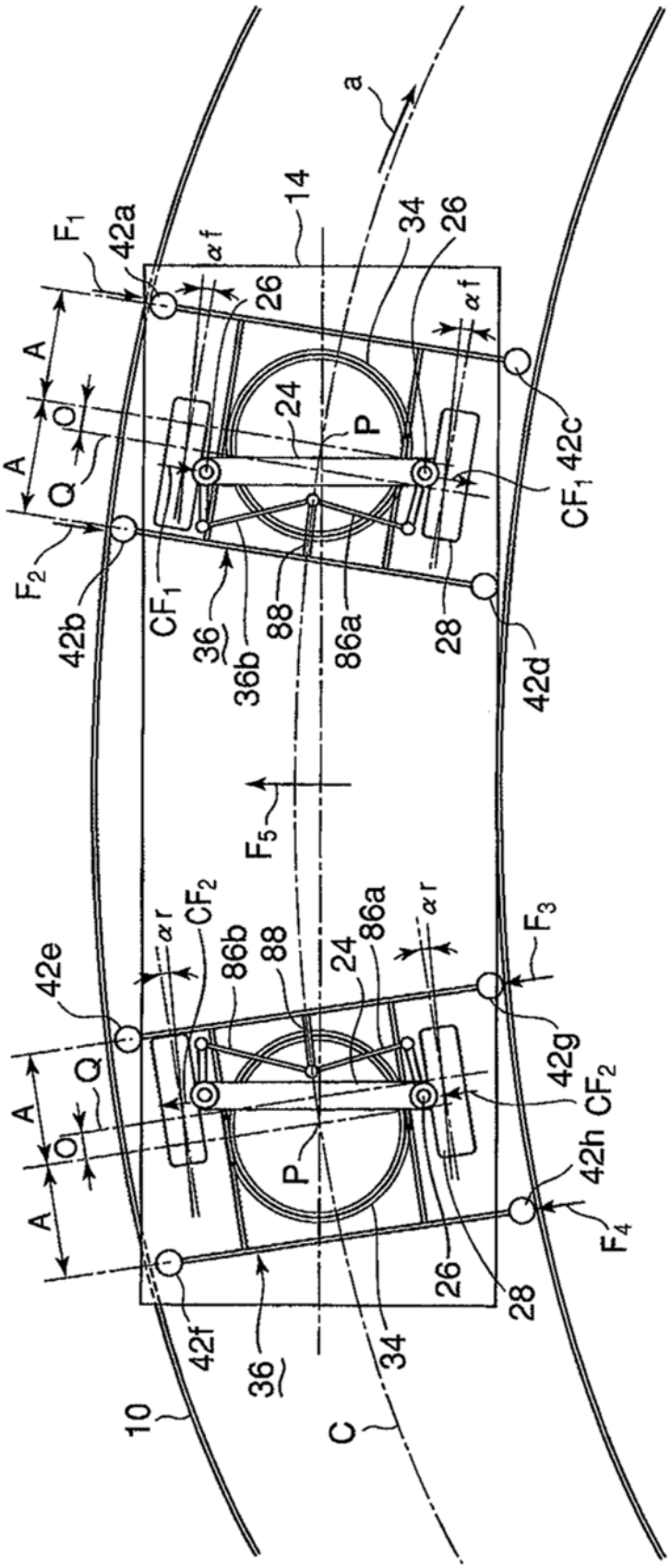
a
14
34
26
F_1
42a
αf
26
αf
A
O
A
Q
24
P
42c
CF_1
F_2
42b
CF_1
36
36b
88
86a
28
42d
F_5
F_3
42e
αr
CF_2
86b
88
24
86a
αr
42g
CF_2
A
Q
O
A
P
42h
F_4
26
28
42f
36
34
10
C

FIG. 8

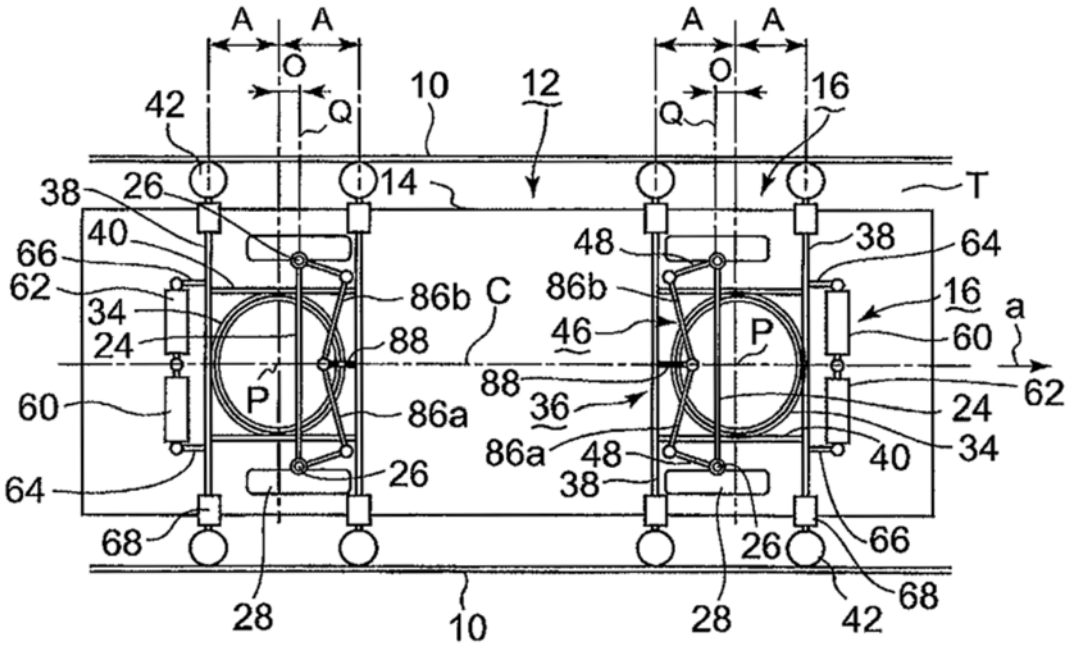
A
A
O
Q
10
12
A
A
O
Q
16
42
14
T
38
26
40
66
62
34
24
60
64
68
28
86b
C
88
P
86a
26
10
48
86b
46
P
88
36
86a
48
38
26
28
38
64
16
a
60
62
24
34
40
66
68
42